Honeywell
Honeywell Information Systems Italia
COPYRIGHT © 1984 HONEYWELL INFORMATION SYSTEMS ITALIA

MICROSYSTEM 6/20 (LARK MODEL)

MANUALE OPERATIVO

Questa pubblicazione si applica ai prodotti identificati come: GCABH01B/F/J

Questa pubblicazione consiste in 1 raccoglitore contenente i seguenti manuali e materiali:

Volume 1 F Cod. 71011691-006

DESCRIZIONE	CODICE	REV.	COD. MICROFICHE	COLORE
INSTALLAZIONE Guida all'Installazione del sistema	71011712			
NORME D'USO Guida alle Operazioni di Sistema	71011717			
GUIDA ALLA DIAGNOSI Guida alla diagnosi del Sistema	A78134353			
CATALOGO Catalogo parti di Ricambio	71011707			
NORME DI PREINSTALLAZIONE Norme di Preinstallazione	71011756			
DISKETTES HEPAC 1 T&D ITAL. TVWORK	R78135949 R78134359			
Eventuali pagine di Errata Corrige che si trovassero inserite in testa al raccoglitore devono essere sostituite alle pagine del Manuale a cui si riferiscono. Riferirsi alla Filiale Commerciale Honeywell o a chi ha venduto il Sistema per ordinare eventuali copie aggiuntive di questa pubblicazione o parti di essa.				

REGISTRAZIONE DELLE REVISIONI
RECORD OF REVISIONS

Data Date	N. Modifica Change N.	Note/Pagine Aggiornate Notes/Pages Affected	Firma Signature
Rev. 0 11/83		1ª Edizione (71011712-001)	

INDICE

	Pagina
Prefazione	v/vi
Introduzione	2
Imballi	3
Parti opzionali	4
Apertura pannelli	5
Installazione unità a disco	6
Collegamento prima unità	8
Collegamento seconda unità (opzionale)	9
Collegamento periferiche	10
Personalizzazione periferiche	16
VIP 7351, 7353, 7357	16
VIP 7251	16
TTU 1710, TTU 1730	17
TTU 1732, TTU 1738	17
PRU 7056, 7057	18
Collegamento modem	19
Chiusura unità centrale	21
Accensione sistema	22
Test di sistema	23
Caricamento cartuccia	23
Caricamento minidischette	25
Lancio primo test di sistema	25
Lancio secondo test di sistema	26
Copia cartuccia di sistema	28
Primo metodo (Mod 400)	28
Secondo metodo (Mod. 200)	30
Installazione opzioni di unità centrale	33
Montaggio secondo modulo di alimentazione	33
Montaggio seconda unità a disco	35
Montaggio unità di espansione	39
Disimballo dell'unità centrale	43
Operazioni d'imballo	47

PREFAZIONE

La presente Guida all'Installazione del Microsytem 6/20 descrive come assiemare, collegare, testare e preparare all'uso il Microsystem 6/20
Il presente Manuale deve essere usato in congiunzione con le rispettive Guide all'Installazione dei terminali e delle stampanti da collegare al sistema.
Prima di iniziare l'installazione del Microsystem 6/20, assicurarsi che tutte le operazioni descritte nel Manuale di Preinstallazione del Microsystem 6/20 siano state eseguite correttamente.
Il modo di utilizzare il presente Manuale è descritto nel capitolo INTRODUZIONE del quale si consiglia vivamente la lettura prima di iniziare ogni operazione di installazione.

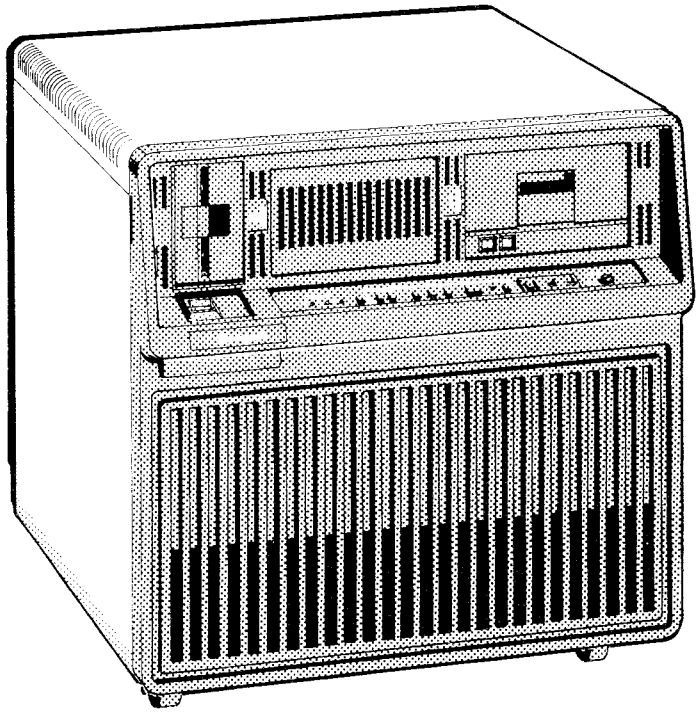

MICROSYSTEM 6/20 INSTALLATO

INTRODUZIONE

Il Microsystem 6/20 è composto da una Unità Centrale – il mobile comprendente i Moduli di Logica, l'unità a minidischette, l'alimentatore e l'unità a disco e le unità periferiche ad essa collegate (unità video, stampanti, ecc).
Il presente manuale descrive in modo semplice e graduale come installare l'Unità Centrale, collegarvi le periferiche, provare il sistema e prepararlo per l'utilizzo.
Le procedure d'installazione sono divise in capitoli in funzione del Prodotto o del Modulo Funzionale da installare: in caso di installazione di un'opzione, riferirsi al capitolo interessato.
In caso di collegamento di modem, operazione che deve essere effettuata solo dal personale SIP, riferirsi per tutte le informazioni necessarie all'apposito capitolo COLLEGAMENTO DEI MODEM.

IMPORTANTE

Conservare tutti gli imballi: essi possono servire in caso di spostamento del Sistema o in caso di spedizione alla riparazione di Moduli Sostituibili guasti.

Le istruzioni per installare le periferiche (unità a video e stampanti) sono contenute in appositi manuali a livello periferica. Incominciare l'installazione delle periferiche prima di quella dell'Unità Centrale.
Completata l'installazione delle periferiche, spegnerle prima di collegarle all'Unità Centrale.

IMBALLI

Il Microsystem 6/20 è spedito nei seguenti imballi:

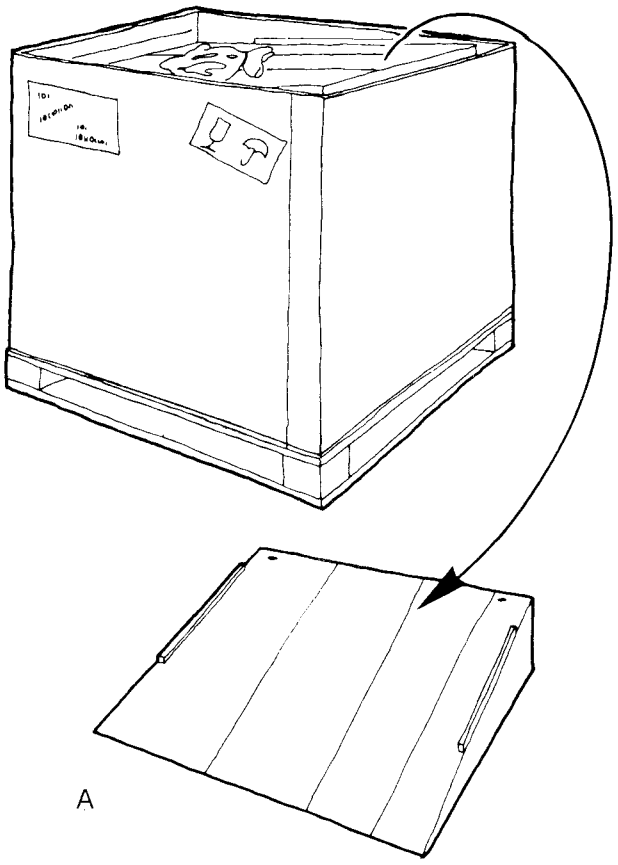

A

Unità centrale 6/20 inclusiva di elettronica base, alimentatore

NORMALMENTE GIÀ SBALLATO DAL TRASPORTATORE

In caso di necessità riferirsi all'apposita sezione "DISIMBALLO"

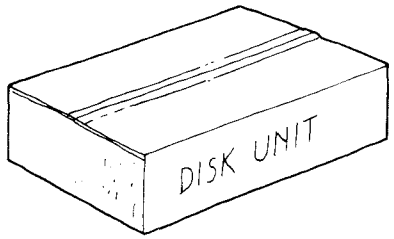

B

Unità a disco

Ci possono essere sino a due scatole

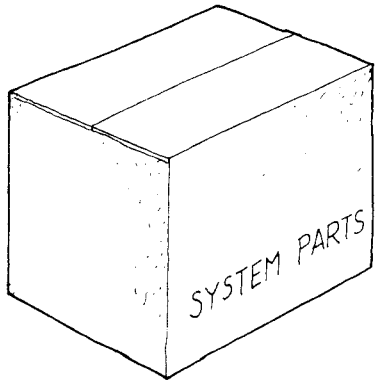

C

Parti di sistema

Contenente tastiere dei terminali, cavi tra elaboratore e terminali.
Ci può essere più di una scatola

D

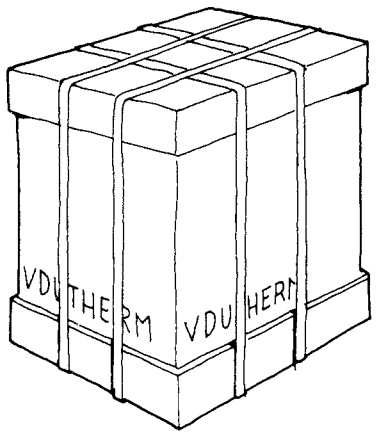

Video terminale

Ci posssono essere molti (anche dieci) terminali

E

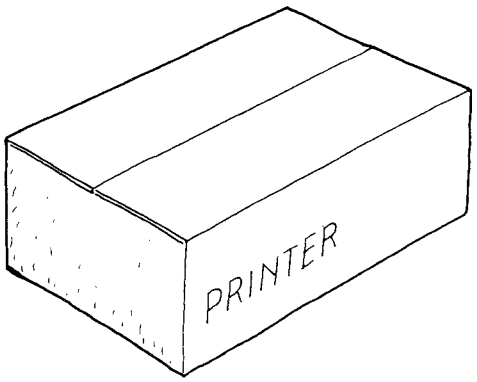

Stampante

Ci può essere più di una stampante

PARTI OPZIONALI

Ci possono essere anche altre parti opzionali quali

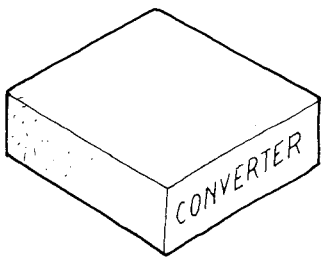

Convertitore da interfaccia RS422 a interfaccia RS 232

Caricatore fogli stampante di qualità

Piedestallo per terminali

Ecc.

APERTURA PANNELLI

L'unità centrale deve essere posizionata nel luogo stabilito quando è stata preparata la piantina dell'ufficio.
Per piccoli spostamenti, utilizzare, previo sbloccaggio delle viti di freno, le apposite ruote poste sulla parte inferiore del mobile. **Bloccare le ruote a fine spostamento.**

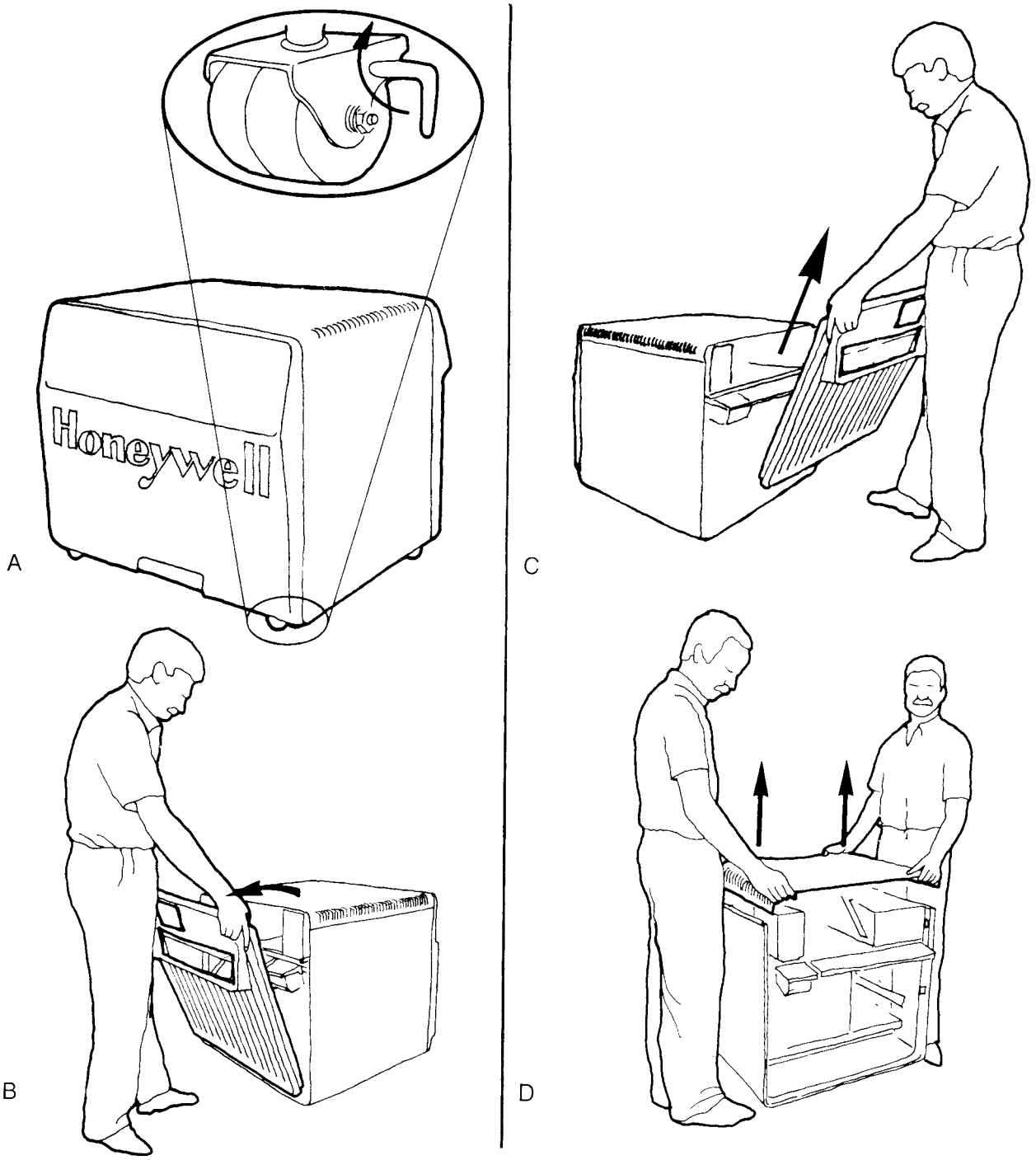

Togliere i pannelli frontali (B e C) e posteriore ed estrarre il coperchio superiore (D)

INSTALLAZIONE UNITÀ A DISCO

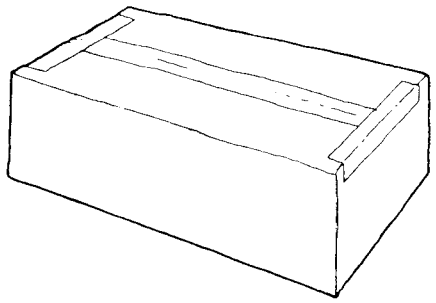

ATTENZIONE!

Le unità a disco sono pesanti 18 Kg
Sollevarle solo se aiutati

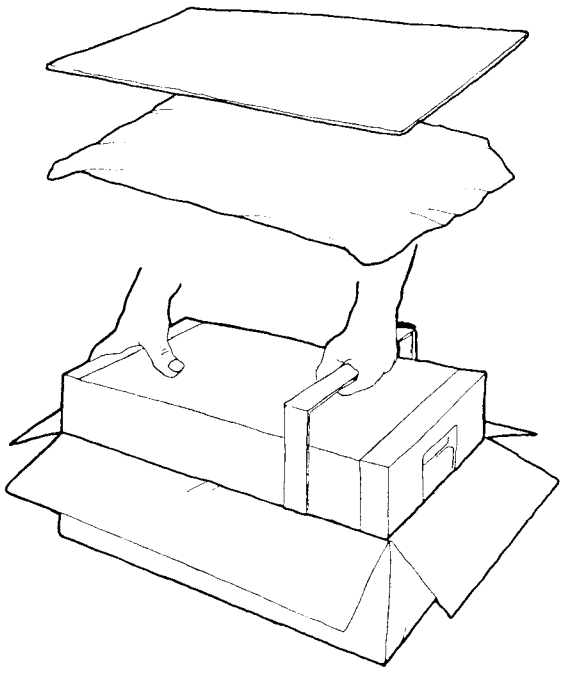

ATTENZIONE!

Non afferrare mai l'unità tramite il vano posto sulla parte anteriore. Il vano fa parte del meccanismo di inserimento della cartuccia che ne risulterebbe così irrimediabilmente danneggiato.

CUNEI PER TRASPORTO

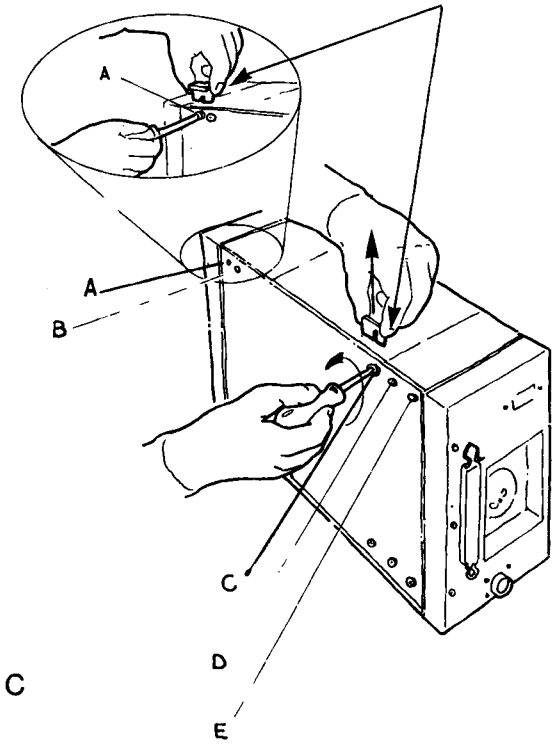

C

Appoggiare con cautela l'unità su un fianco. Togliere le viti Ⓐ e Ⓒ e rimuovere i due cunei metallici usati per la spedizione.

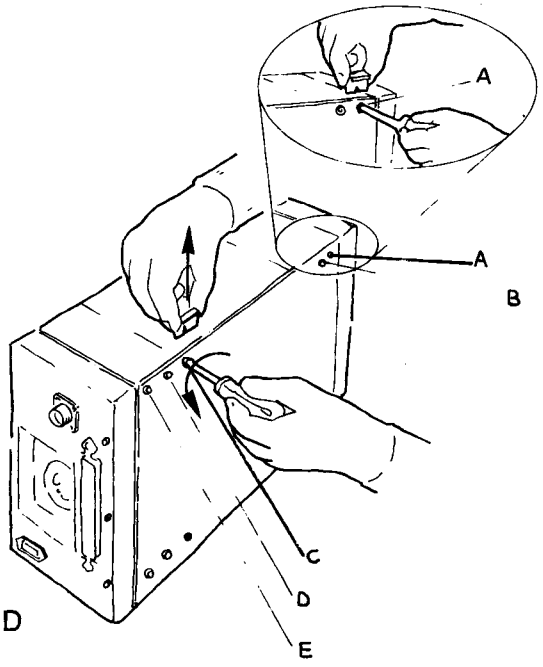

D

Ripetere le operazioni appoggiando con cautela l'unità sull'altro fianco.

POSIZIONAMENTO PRIMA UNITÀ

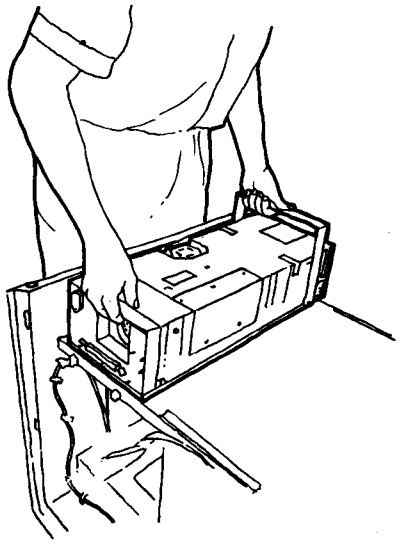

E

(LATO POSTERIORE)

POSIZIONAMENTO SECONDA UNITÀ (OPZIONALE)

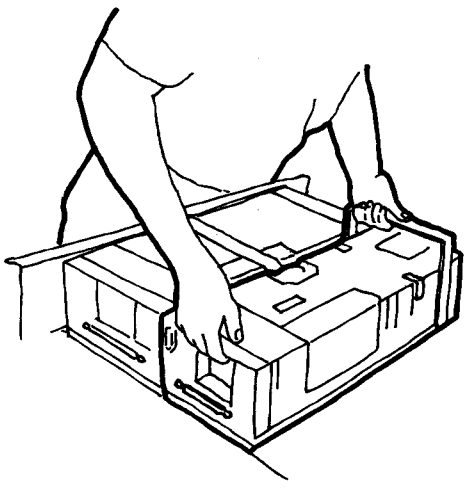

F

(LATO POSTERIORE)

Sbloccare il carrello dell'unità a disco girando sino all'arresto la vite di sblocco.

G

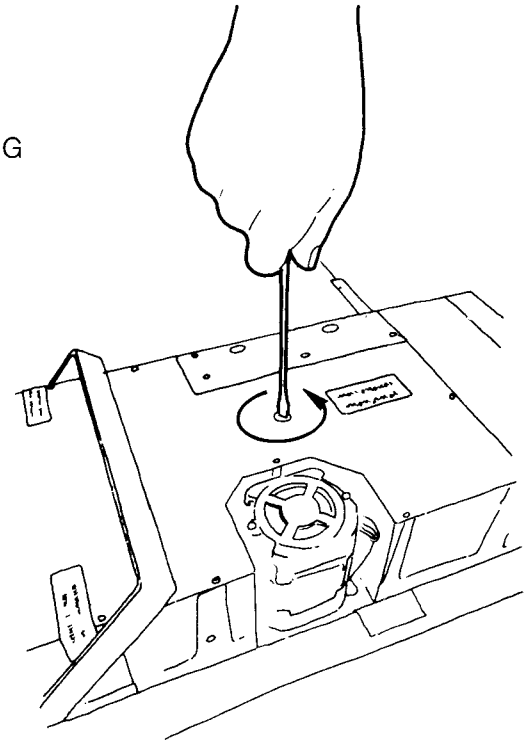

COLLEGAMENTO PRIMA UNITÀ
Inserire in sequenza i quattro cavi nelle apposite prese

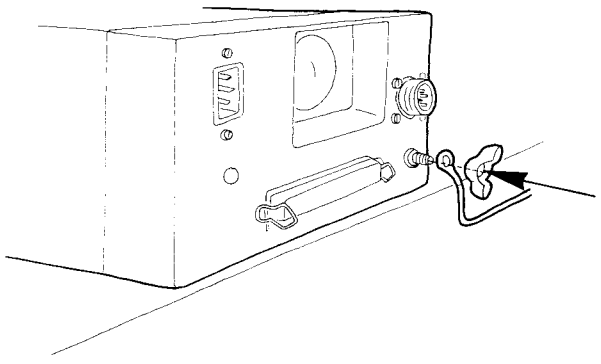

H

I

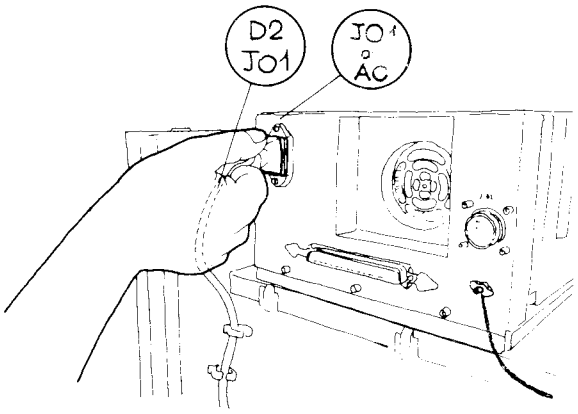

L

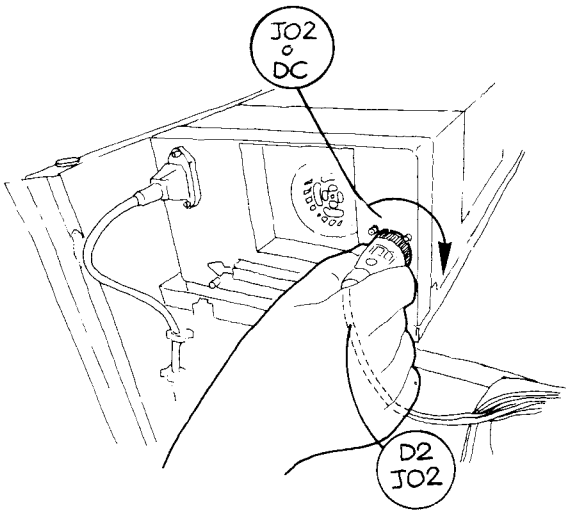

M

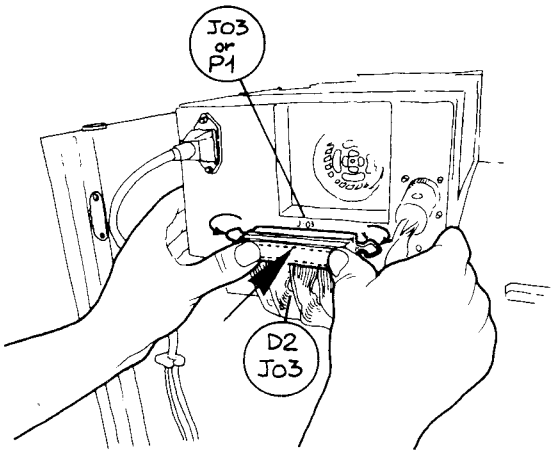

COLLEGAMENTO SECONDA UNITÀ (OPZIONALE)

Sbloccare il carrello dell'unità a disco girando sino all'arresto la vite di sblocco

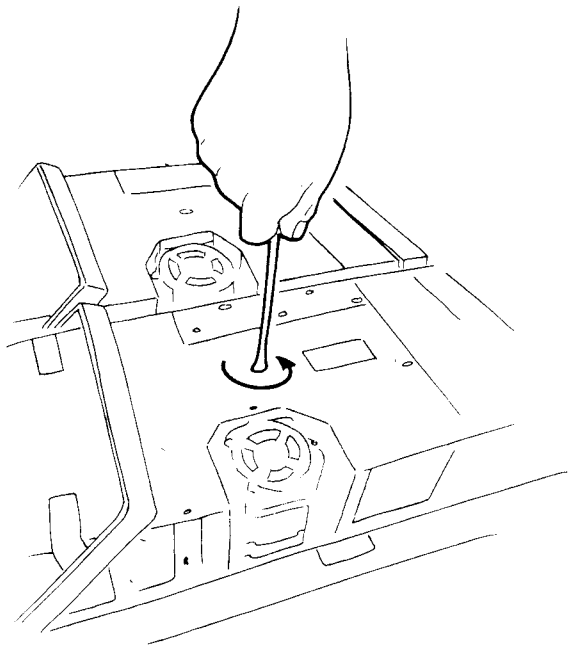

A

Inserire i quattro cavi nelle apposite prese nella sequenza indicata

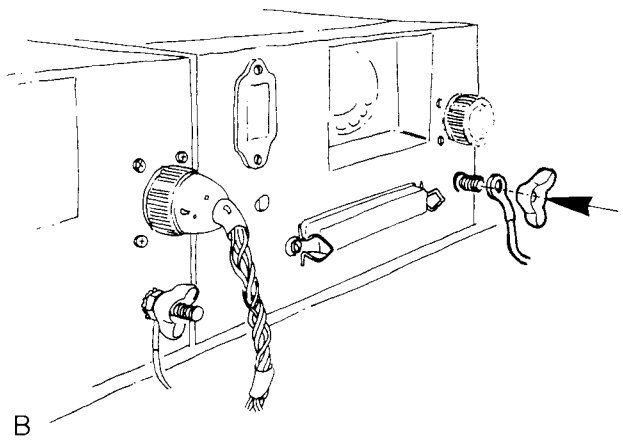

B

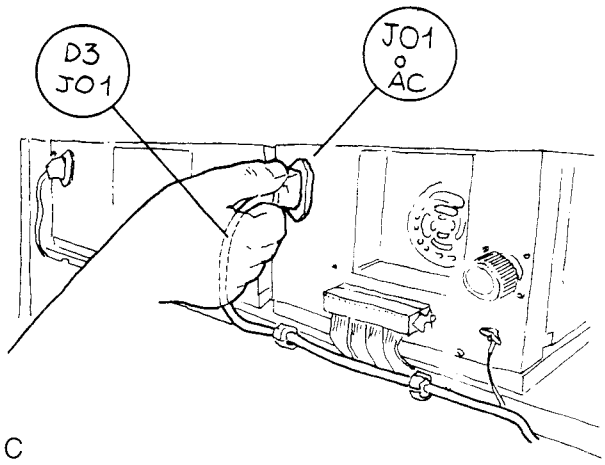

C

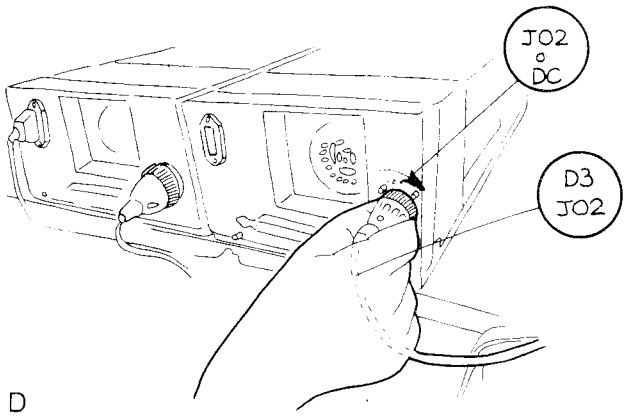

D

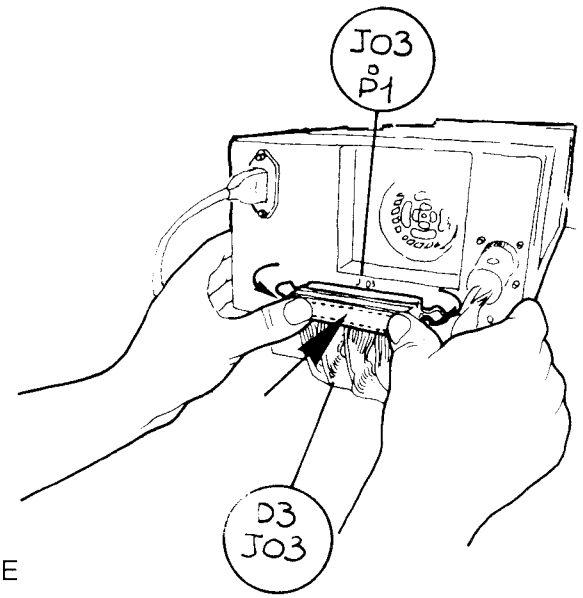

E

COLLEGAMENTO PERIFERICHE

IMPORTANTE: collegare per prima la stazione video di console (canale 0800 o Y04 in colonna 06)

Le periferiche possono essere collegate in modi diversi all'unità centrale. Consultare la piantina dell'ufficio per reperire le seguenti informazioni:

- Percorso dei cavi dall'unità centrale alla periferica da stendere durante l'installazione del sistema nel caso di collegamenti nello stesso ambiente.
- Come sono state etichettate le terminazioni degli eventuali cavi stesi durante le operazioni di preinstallazione del sistema (preparazione locale, stesura e messa in posa di canaline passa cavi, etc.) nel caso di collegamenti distanti.
- Se c'è necessità di un convertitore d'interfaccia da RS422 a RS232
- La lunghezza dei cavi di estensione da utilizzare. I cavi di estensione sono così etichettati

codice sull'etichetta	lunghezza in metri
60146692 - 050	15
60146692 - 100	30
60146692 - 200	60
60146692 - 500	150

- Se c'è la necessità di un modem (collegamenti remoti)

1 – Verificare la classe di appartenenza della periferica da collegare al sistema

Classe 1

Periferiche con interfaccia RS422

Terminali video	Stampanti a Matrice
VIP 73XX	TTU 17XX
VIP 72XX	

Classe 2

Periferiche con interfaccia RS 232

Terminali video	Stampanti a matrice	Modem
VIP 78XX	TTU 11XX	

Stampanti di qualità
PRU 70XX

Allegato alla singola periferica ci può essere uno dei seguenti cavi di periferia.

CLASSE 1

a) cavo da 3 metri marcato 60146685-010
b) cavo da 7,6 metri marcato 60146685-025
c) cavo da 15 metri marcato 60146685-050

CLASSE 2

a) cavo da 7,6 metri marcato 04910129-002
b) cavo da 15 metri marcato 04910129-003
c) cavo da 0,3 metri marcato 59400546-001 unitamente al cavo del punto a).

È necessario collegare delle periferiche all'unità centrale tramite cavi di estensione? (Per lunghezze maggiori di quanto concesso dai cavi di periferica).

SI | NO → 12

Se la periferica da collegare è di classe 1 andare al punto 2

Se la periferica da collegare è di classe 2 andare al punto 5

2 Se non ancora fatto, reperire il cavo di estensione ma non svolgerlo ancora.

3 Inserire una nell'altra la spina del cavo della periferica e quella del cavo di estensione.

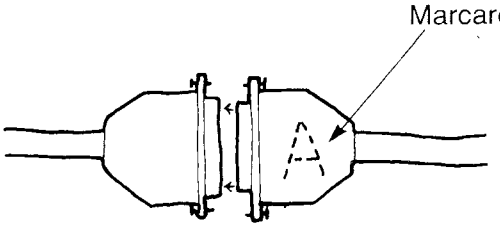

4 Svolgere, ove non già fatto, il cavo dalla periferica all'unità centrale come da piantina d'installazione.

Andare al punto 12

5 Aprire la scatola con la scritta CONVERTER

6 Posizionare l'interruttore ON/OFF su OFF

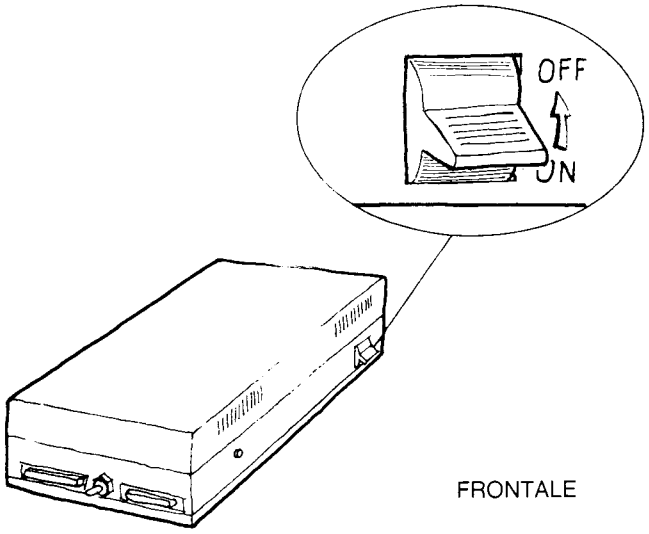

7 Collegare il CONVERTITORE alla presa a muro.

8 Se non ancora fatto, reperire il cavo di estensione ma non svolgerlo ancora.

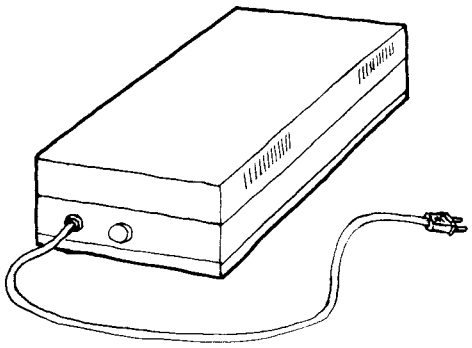

9 Inserire la spina terminale del cavo di estensione nella presa più piccola (15 contatti) del convertitore.

Marcare con una lettera (A, B, C...) diversa ogni collegamento

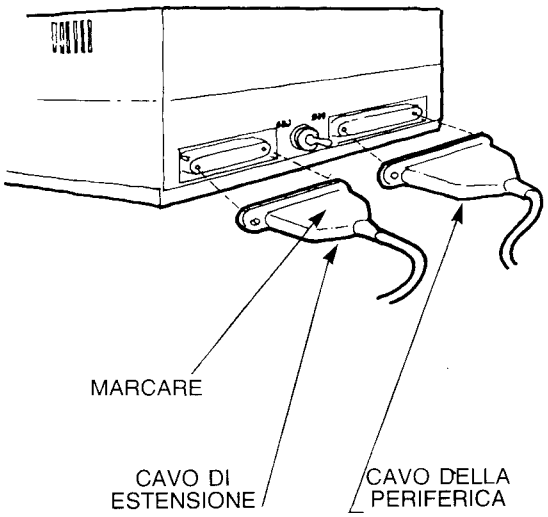

10 Inserire la spina terminale del cavo della periferica nella presa più larga (25 contatti) del CONVERTITORE.

11 Se non ancora fatto, svolgere il cavo di estensione lungo il percorso stabilito sino all'unità centrale.

12 Usando le informazioni qui sotto elencate, collegare i cavi delle periferiche all'UNITÀ CENTRALE.

NOTA

I cavi di estensione devono riportare le stesse lettere di contrassegno (A, B, C...) su ambedue le spine terminali

Nell'eseguire la connessione, inserire la spina del cavo nell'apposita presa sul modulo della logica e assicurare il cavo serrando le due viti di fissaggio.

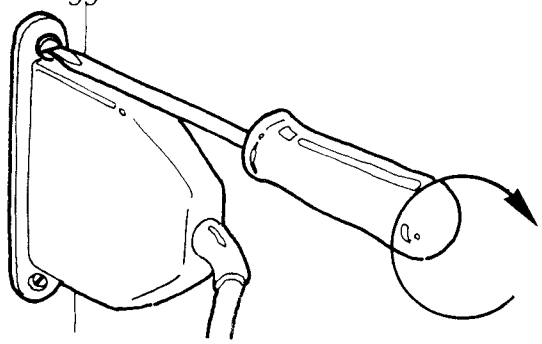

Periferiche classe 1

Collegare a partire dalla prima presa libera in alto sulla colonna 06 (Y04 o 0800,...)
Quando finiscono le prese, passare alla prima presa libera in alto della colonna con cinque prese locata o sul modulo logica principale o su quello di espansione.

Periferiche classe 2 con convertitore

Collegare a partire dalla prima presa libera in alto sulla colonna 06 (Y04 o 0800,...)
Quando finiscono le prese, passare alla prima presa libera in alto della colonna con cinque prese locata o sul modulo logica principale o su quello di espansione.

Periferiche classe 2 senza convertitore

Collegare sulla colonna 05 sul modulo della logica principale oppure sulla colonna 04 sul modulo della logica di espansione.

NOTA

Ricercare, o in colonna 05 del modulo logica principale o in colonna 04 del modulo logica espansione, la colonna con tre sole prese.

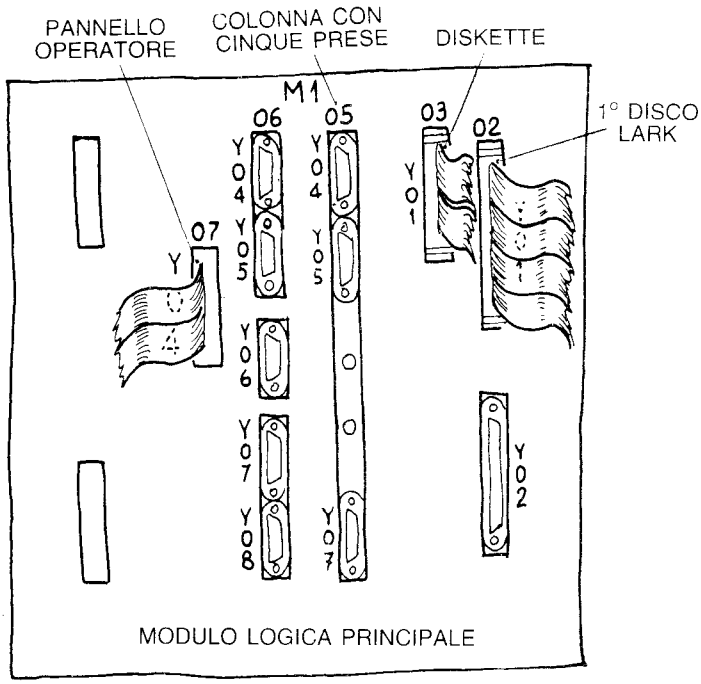

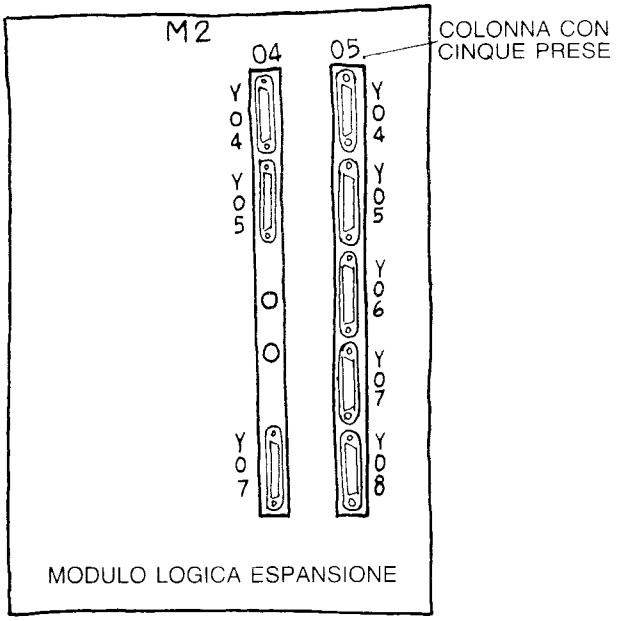

Se la periferica è di tipo sincrono, collegare sulla presa più bassa e posizionare il sovrastante commutatore rotante in posizione **6**.

Se la periferica è di tipo asincrono, collegare sulla presa centrale e posizionare il sottostante commutatore rotante in posizione **7**

Per il collegamento dei modem, riferirsi all'apposita Sezione.

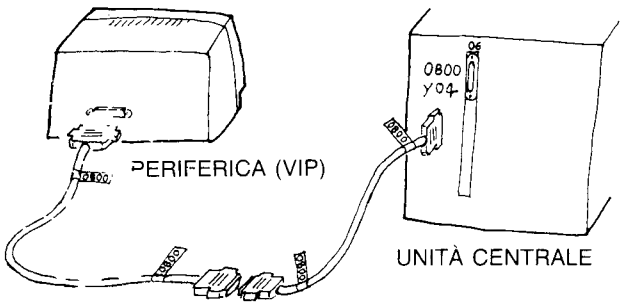

13 Accanto alla presa dove è stata infilata la spina del cavo della periferica, c'è un codice di quattro caratteri.
Questo codice (numero di canale) è il numero con il quale il Sistema identifica la periferica.

Usare gli autoadesivi allegati al presente manuale per etichettare il cavo alle due estremità e la periferica immediatamente nelle vicinanze della presa di ingresso del cavo verso l'elaboratore.

Usare l'etichetta più grande per la periferica e quella più stretta per i cavi.

MODULO LOGICA PRINCIPALE

M1

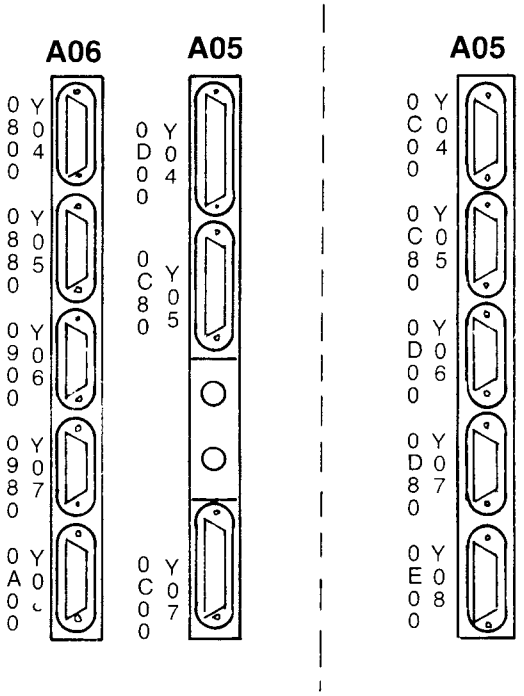

CASO DI 3 PRESE IN COL. A05

CASO DI 5 PRESE IN COL. A05

UNITÀ DI ESPANSIONE

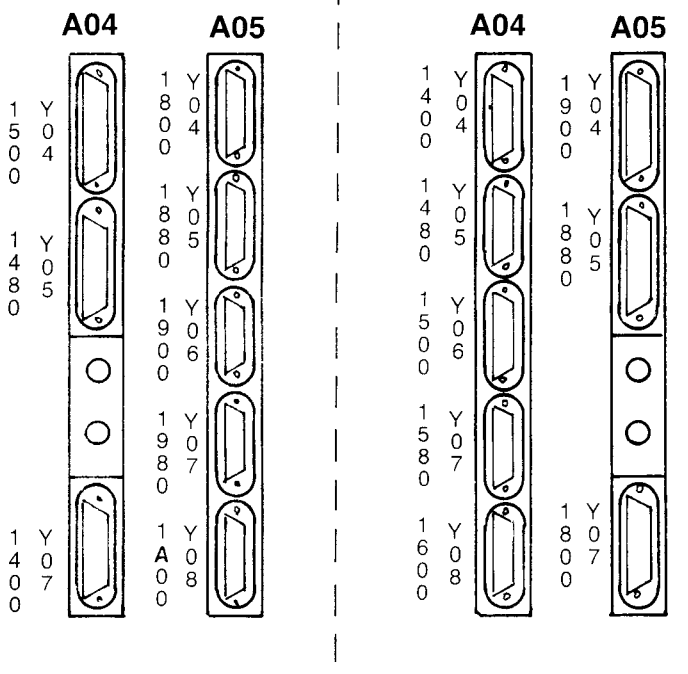

CASO DI 3 PRESE IN COL. A04

CASO DI 5 PRESE IN COL. A05

CASO DI 5 PRESE IN COL. A04

CASO DI 3 PRESE IN COL. A05

14 Compilare la tabella sottostante assegnando ad ogni periferica collegata all'unità centrale il suo numero di canale e registrando il luogo fisico dell'installazione (ad. es.: stanza n°... al 2° piano, scrivania sig. Rossi, etc.)

numero canale	Tipo di terminale VIP73XX, TTU17XX,...	Luogo installazione

15 Ci sono altre periferiche da collegare?

Personalizzazione delle periferiche del sistema alla prossima pagina.

PERSONALIZZAZIONE DELLE PERIFERICHE

VIP 7351
VIP 7353
VIP 7357

Spostare gli interruttori di S2 come da esempio

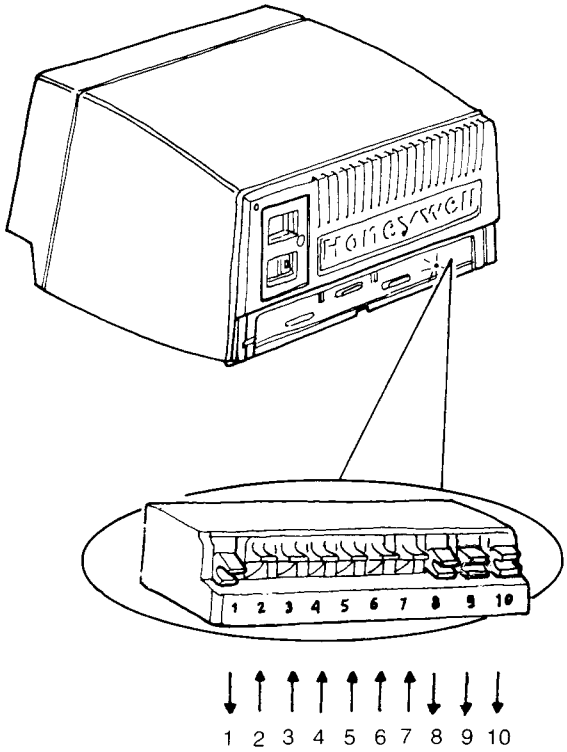

VIP 7251

	BITS	3210	3210	3210	3210	3210	3210	3210	3210	3210	
CONFIG		1011	0100	1010	0110	0111	1000	0011	0101	0010	BAUD=9600
		1	2	3	4	5	6	7	8	9	Velocità porta principale

TTU 1710
TTU 1730

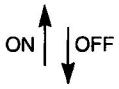

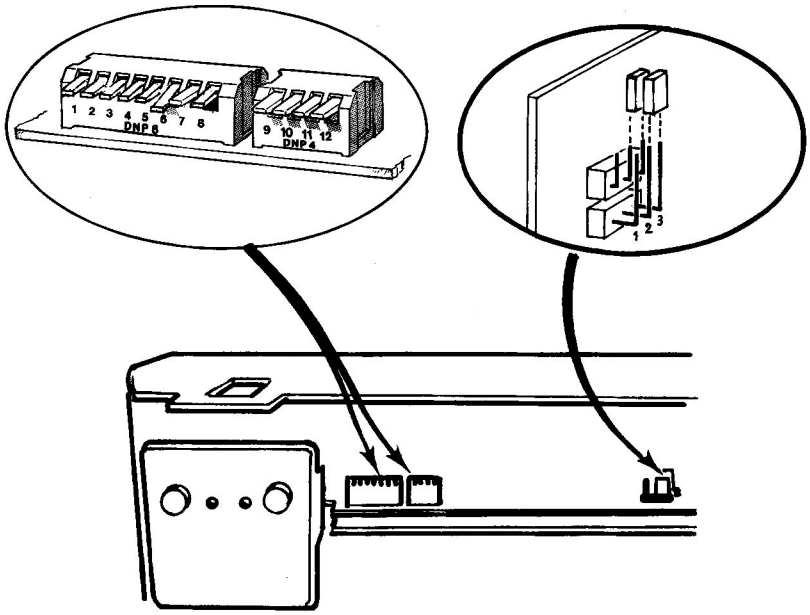

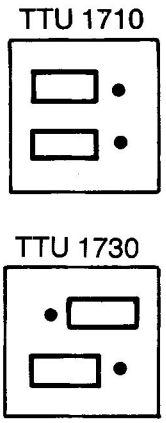

Posizionamento microinterruttori

1	2	3	4	5	6	7	8
OFF	OFF	OFF	OFF	OFF	ON	ON	OFF

9	10	11	12
OFF	OFF	OFF	OFF

TTU 1732

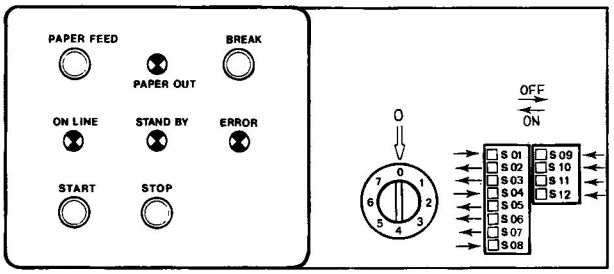

TTU 1738

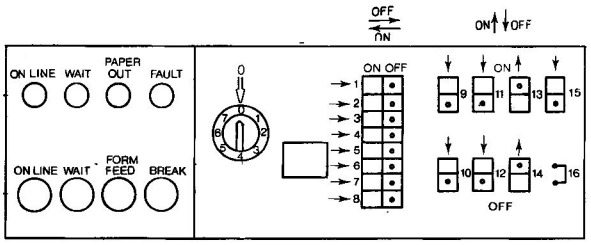

PRU 7056 (Interni all'unità, non accessibili all'operatore)

Solo per informazione

MICROINTERRUTTORI SU PIASTRA G9DGD

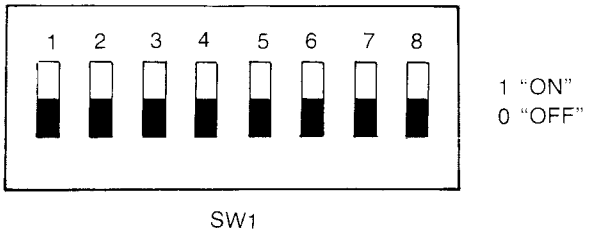

MICROINTERRUTTORI SU PIASTRA G9 HIS o G9 PAX

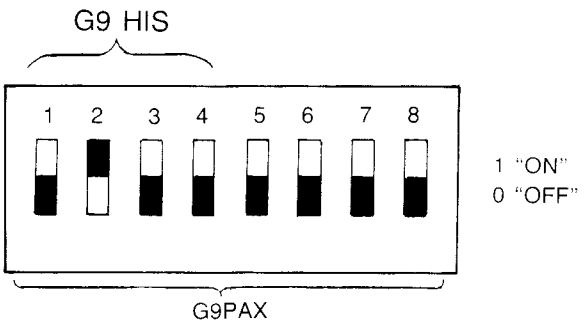

PRU 7057 (Interni all'unità, non accessibili all'operatore)

Solo per informazione

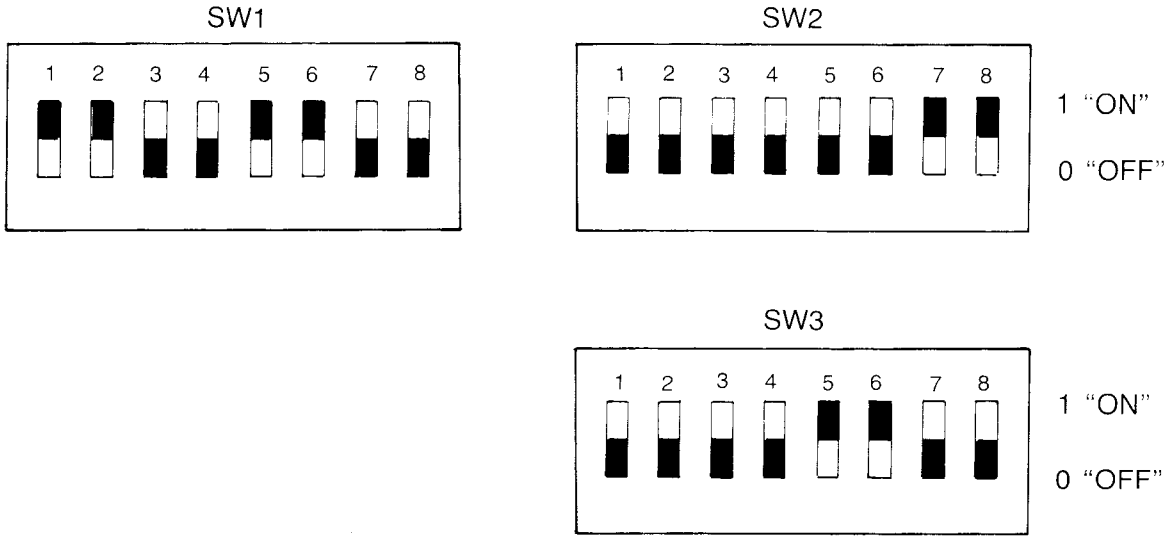

COLLEGAMENTO MODEM

I Modem possono essere collegati sia alle colonne con 5 prese cha a quelle con tre prese sia nel modulo principale che in quello di espansione. Alla fine del collegamento etichettare i cavi usando lo stesso criterio delle altre periferiche.

COLLEGAMENTO ALLE COLONNE CON TRE PRESE
Permesso solo in una delle configurazioni indicate

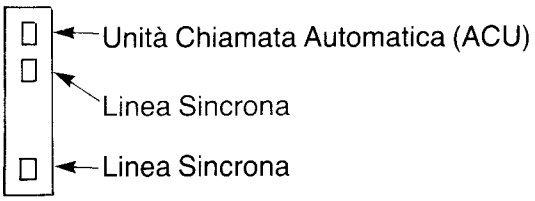

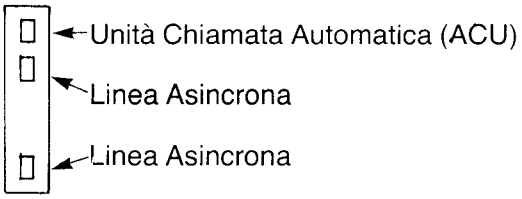

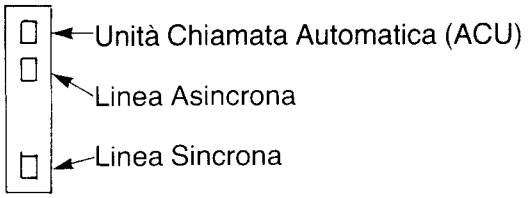

I cavi utilizzati per collegare le linee dei dati e le Unità di Chiamata del Modem alle prese sull'Unità Centrale sono i seguenti:

codice 04910129-002	da 7,6 metri
codice 04910129-003	da 15 metri

I commmutatori rotanti accanto alle prese devono essere posizionati in funzione ai seguenti tipi di collegamento.

TIPO DI MODEM	POSIZIONE COMMUTATORE
Sincrono	
NEWSYNC AL PIN 11	
– con data selector	1
– senza data selector	4
NEWSYNC AL PIN 14	
– con data selector	2
– senza data selector	5
SENZA NEWSYNC	
– con data selector	3
– senza data selector	6
Asincrono	
CON CANALE SECONDARIO	
– TDX al PIN 12	8
– RXD al PIN 12	9
SENZA CANALE SECONDARIO	7

COLLEGAMENTO ALLE COLONNE CON 5 PRESE

Possono essere collegati solo **Modem asincroni** per linee non commutate, tramite **convertitori.**

Sono usati due cavi per connessione

1) Da presa a convertitore

codice 60146692-050 15 metri
codice 60146692-100 30 metri
codice 60146692-150 45 metri
codice 60146692-200 60 metri
codice 60146692-300 90 metri
codice 60146692-400 120 metri

2) Da convertitore a modem

codice 04910129-002 7,6 metri
codice 04910129-003 15 metri

CHIUSURA UNITÀ CENTRALE

1

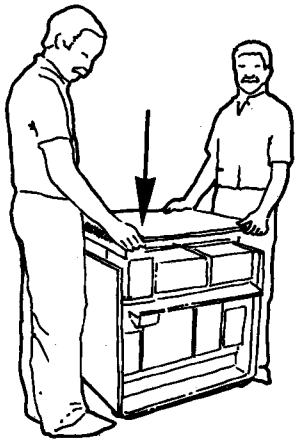

In caso di presenza di due unità a disco, estrarre il pennello di chiusura della copertura anteriore in corrispondenza dell'unità a disco addizionale.

2

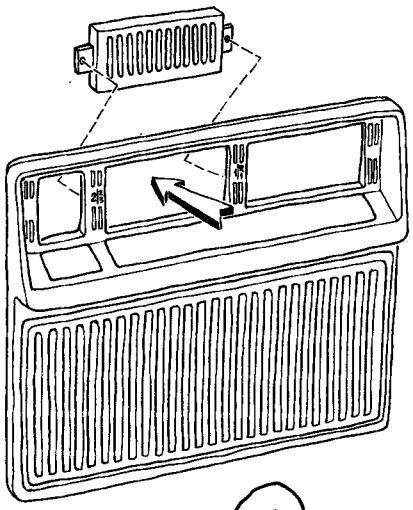

3

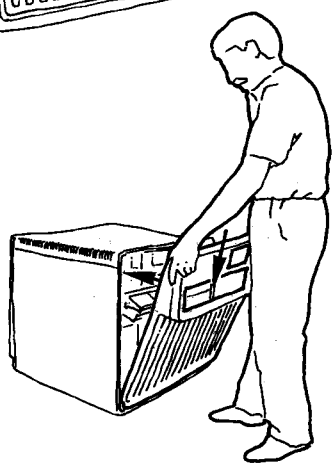

Raccogliere i cavi verso le periferiche nella parte centrale dell'Unità Centrale.
Svolgere il cavo dell'alternata.
Chiudere l'unità centrale con il pannello posteriore.

4

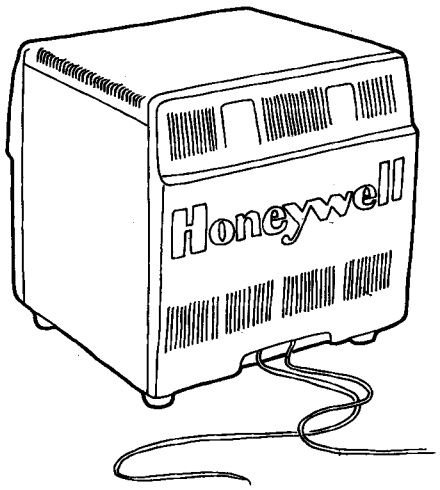

Mettere l'interruttore generale in posizione 0 (OFF)

Collegare il cavo dell'alternata alla presa a muro o all'apposita presa sul quadro distribuzione elettrica.

5

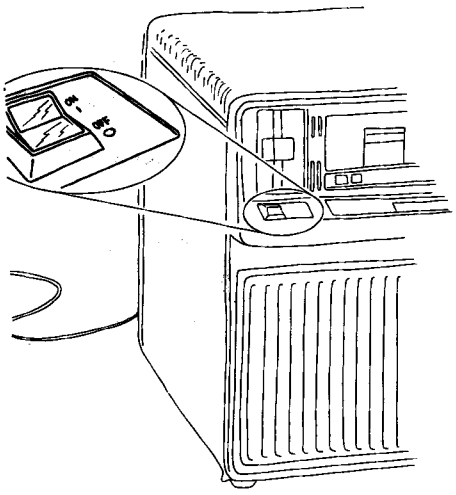

UNITÀ CENTRALE ASSIEMATA E CHIUSA

ACCENSIONE SISTEMA

1

Accendere e verificare, come da relativa Guida all'Installazione, le periferiche.

Posizionare gli interruttori ON/OFF degli eventuali Convertitori su ON.

Sul pannello dell'operatore dell'Unità Centrale, si trovano diversi interruttori, selettori ed indicatori.

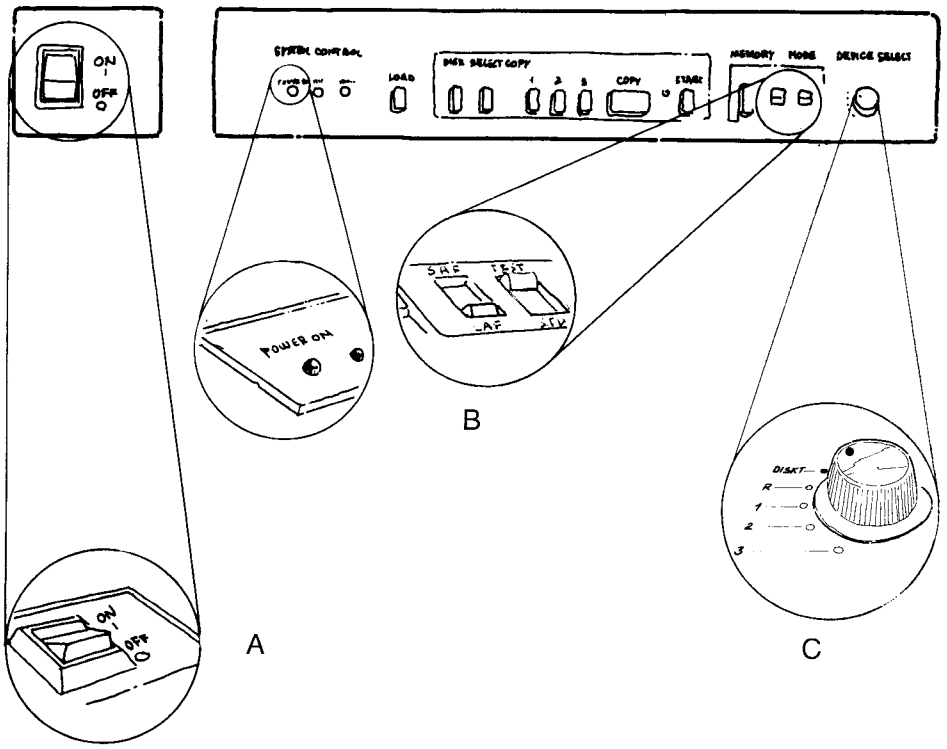

2 Eseguire le operazioni A, B, C in sequenza

Si accende l'indicatore POWER ON?

SI | NO → Riferirsi alla GUIDA ALLA DIAGNOSI DEL SISTEMA

Il sistema è stato acceso: proseguire con i TEST DI SISTEMA

TEST DI SISTEMA

CARICAMENTO CARTUCCIA

Le cartucce richiedono una manipolazione accurata.
Tenerle al riparo da sporco, filacce, polvere, fumo e dá temperature e gradienti di umidità estremi.
Toccarle il meno possibile e tenerle sempre chiuse dentro la scatola protettiva. Per maggiori dettagli riferirsi alla **Guida alle Operazioni di Sistema. Le cartucce devono essere acclimatate nell'ambiente di utilizzo per almeno 1 ora prima dell'uso.**

1 Disimballare la cartuccia contenente il disco di Sistema

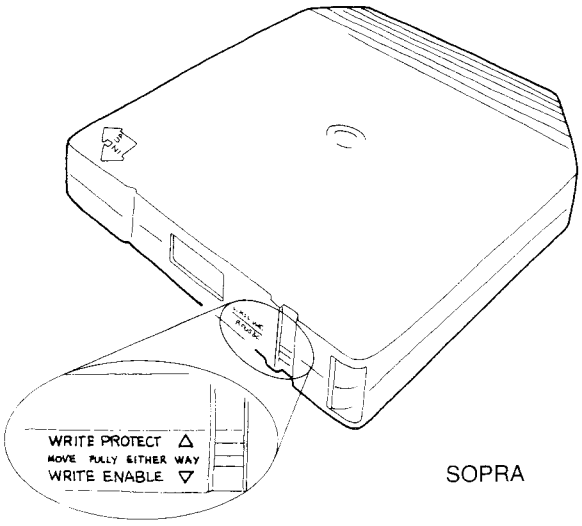

SOPRA

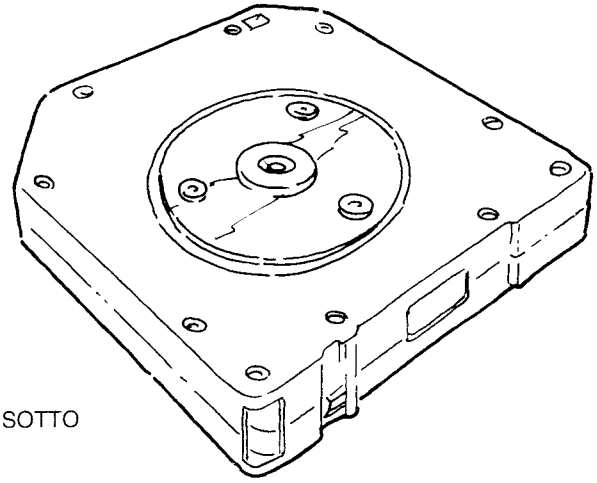

SOTTO

2 Spostare il nottolino scorrevole sulla parte posteriore della cartuccia sulla posizione WRITE ENABLE

Aprire lo sportello dell'unità a dischi 1 premendo sul gancio interno e tirando delicatamente in avanti verso il basso lo sportello stesso

3

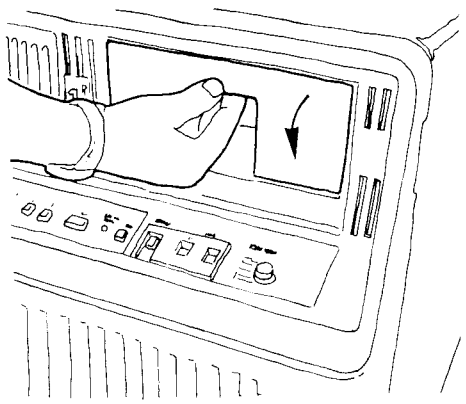

ATTENZIONE
Tenere lo sportello aperto il meno possibile

Afferrare la cartuccia e, tenendo la piastra metallica verso il basso e gli smussi verso l'esterno, farla scorrere delicatamente nell'unità a dischi sino all'aggancio.

4

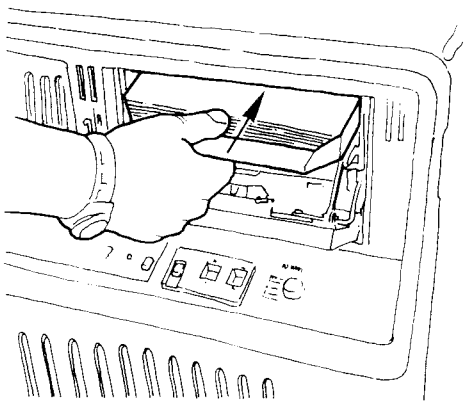

5 Chiudere lo sportello dell'unità a dischi e premerlo sino a che non scatta in posizione.

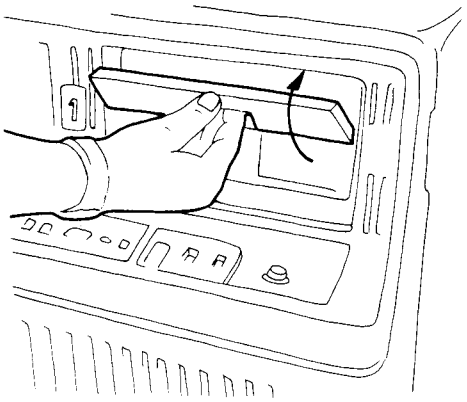

6 Premere il pulsante START/STOP: Lampeggia per circa 2 minuti e poi resta acceso?

SI NO → Ripremere due volte il pulsante START/STOP e, in caso di ulteriore insuccesso, riferirsi alla Guida alla Diagnosi del Sistema.

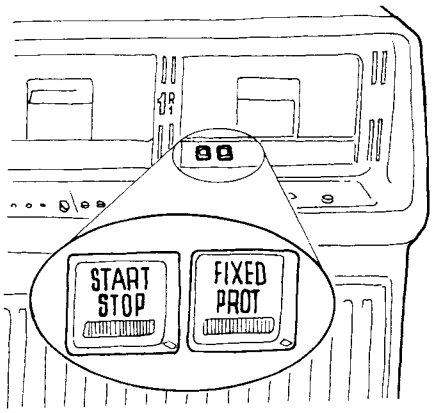

L'indicatore FIXED PROT lampeggia?

NO SI → Premere START/STOP e riferirsi alla Guida alla Diagnosi del Sistema

È montata una sola unità a disco?

NO SI → Andare al capitolo CARICAMENTO MINIDISCHETTE

Ripetere i punti 1÷6 con una cartuccia di scorta in caso sia installata una seconda unità a disco.

CARICAMENTO MINIDISCHETTE

Le minidischette devono essere manipolate con molta cura.
Tenerle al riparo da sporco, filacce, polvere, fumo e da temperature e gradienti di umidità estremi.
Estraendo la minidischette dalla busta protettiva, tenerla per l'estremità provvista di etichetta e mai toccare le zone magnetiche (marrone).
Per maggiori dettagli riferirsi alla **Guida alle Operazioni di Sistema.**

LANCIO PRIMO TEST DI SISTEMA

1 Aprire lo sportello dell'unità e togliere l'eventuale cartoncino bianco di protezione.

2 Reperire la minidischetta intestata HEPAC1

3 Afferrare delicatamente la minidischetta per la sua etichetta e rimuoverla dalla busta protettiva.
Inserirla delicatamente nell'unità a minidischette come illustrato in figura.

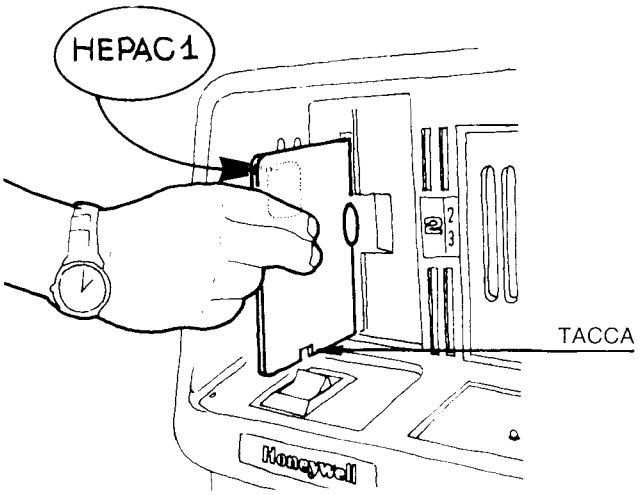

4 Chiudere lo sportello dell'unità spingendo il bordo sporgente verso destra sino a che non si chiude con un piccolo scatto e premere LOAD.

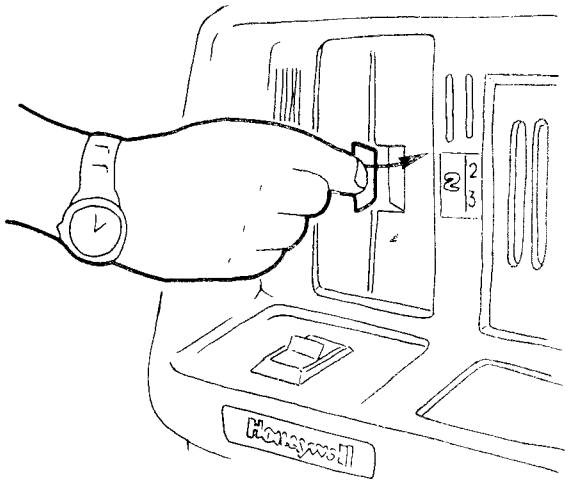

Dopo circa 40 secondi, il seguente messaggio dovrebbe apparire sullo schermo della stazione video di console.

Appare il messaggio indicato?

SI NO → Riferirsi alla Guida alla Diagnosi del Sistema

5 Introdurre i caratteri A B C D e premere il tasto RETURN

NOTA

Verificare prima che i tasti LOCAL e AUTO LF non siano premuti e premere CAPS-LOC per digitare caratteri maiuscoli.

In alcune tastiere il tasto RETURN può essere stampato FLD ENTER
Quello che si digita sulla tastiera compare sullo schermo. In caso di errore, premere RETURN e ribattere.

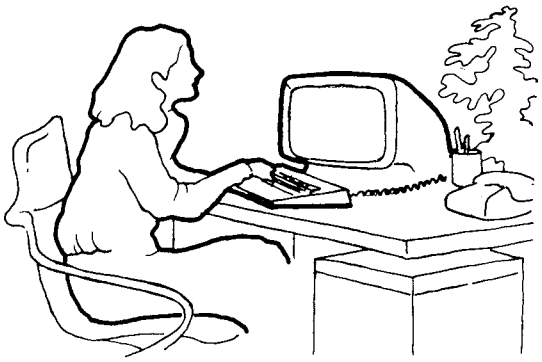

Appare il seguente messaggio?

```
Prova di STARTUP conclusa
Selezioni una funzione
"A" Prova di confidenza base del Sistema (5 min.)
---
---
---
"X" Procedure diagnostiche estese

Vostra selezione?
```

SI NO → Riferirsi alla Guida alla Diagnosi del Sistema.

Battere A, premere RETURN ed attendere 5 minuti.
Sullo schermo compariranno diversi messaggi. La prova è terminata quando il messaggio seguente è visualizzato:

DIAGNOSI DEL SISTEMA TERMINATA

Il messaggio di cui sopra appare?

SI NO → Riferirsi alla Guida alla Diagnosi del Sistema.

Primo Test del sistema eseguito con successo: passare al Secondo Test

LANCIO SECONDO TEST DI SISTEMA

1 Aprire lo sportello dell'unità a minidischette ed estrarre la minidischetta HEPAC1
Inserire immediatamente la minidischetta nella sua busta protettiva e quindi riporla nella scatola.

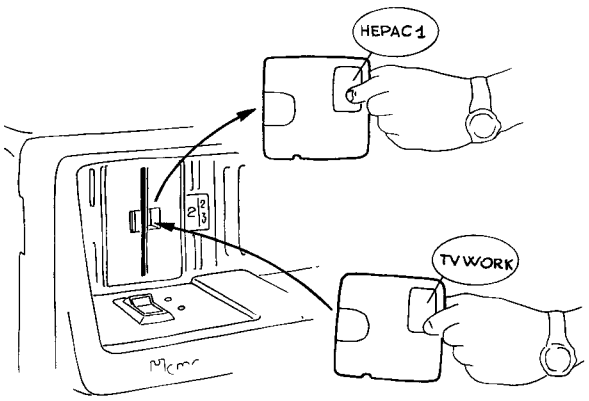

2 Inserire nell'unità a minischette la minidischetta intestata TVWORK
Chiudere lo sportello dell'unità a minidischette.

3 Ruotare il selettore posto sul pannello operativo sulla posizione R.

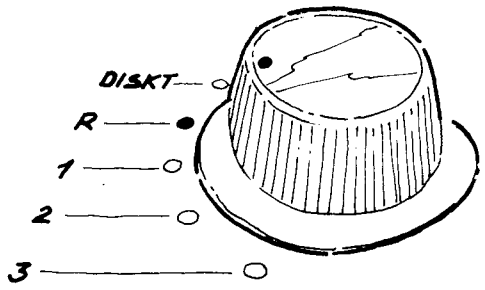

4 Premere LOAD sul pannello operativo.

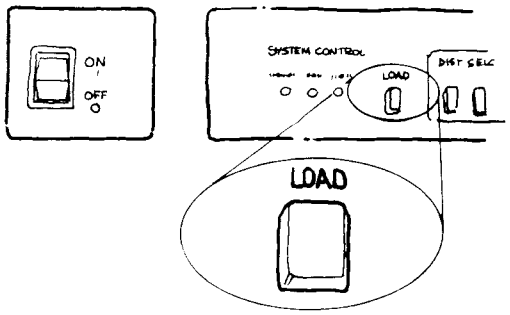

Dopo circa 40 secondi, il seguente messaggio dovrebbe apparire sullo schermo della stazione video di console.

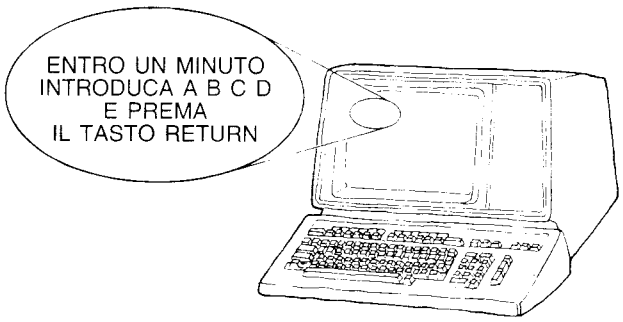

Appare il messaggio indicato?

SI NO Riferirsi alla Guida alla Diagnosi del Sistema.

5 Introdurre i caratteri A B C D e premere il tasto RETURN (attendere 90 secondi)

NOTA

In alcune tastiere il tasto RETURN più essere stampato FLD ENTER
Quello che si digita sulla tastiera compare sullo schermo. In caso di errore, premere RETURN e ribattere.

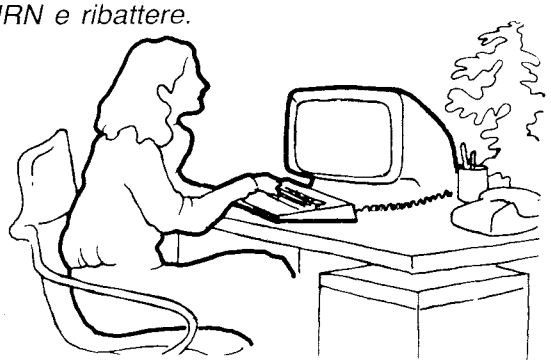

Appare il seguente messaggio?

```
Prova di STARTUP conclusa
Selezioni un funzione
"A" Prova di confidenza base del sistema (5
min.)
---
---
---
"X" Procedure diagnostiche estese

Vostra selezione?
```

SI NO Riferirsi alla Guida alla Diagnosi del Sistema.

6 Battere A, premere RETURN ed attendere 5 minuti.
Sullo schermo compariranno diversi messaggi. La prova è terminata quando il messaggio seguente è visualizzato:

DIAGNOSI DEL SISTEMA TERMINATA

Il messaggio di cui sopra appare?

SI NO Riferirsi alla Guida alla Diagnosi del Sistema.

Togliere la minidischetta TVWORK dall'unità a minidischette. Inserire immediatamente la minischetta nella sua busta protettiva e quindi riporla nella scatola.

Lasciare aperto lo sportello dell'unità.

IL SECONDO TEST DI SISTEMA È STATO COMPLETATO CON SUCCESSO

Il sistema operativo è il MOD400?

SI NO Andare a COPIA CARTUCCIA DI SISTEMA SECONDO METODO

Proseguire con l'operazione COPIA CARTUCCIA DI SISTEMA PRIMO METODO.

COPIA CARTUCCIA DI SISTEMA

Primo metodo (MOD 400)

Le informazioni registrate sul disco di sistema, sono necessarie al corretto funzionamento dello stesso.
È consigliabile pertanto usare una copia del disco originale e depositare quest'ultimo in un luogo sicuro.

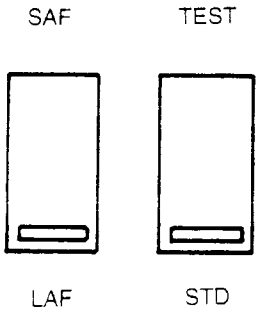

1. Posizionare gli interruttori SAF/LAF e STD/TEST sul pannello operativo sulle posizioni.

   LAF e STD

2. Premere LOAD ed attendere 20 secondi.

È necessario ora rispondere ad una serie di domande poste dal sistema che compaiono sull'unità video di console. Negli esempi riportati di seguito, che si riferiscono ad un disco di sistema senza procedura di configurazione guidata, i messaggi di sistema sono scritti normalmente, mentre le risposte sono in grassetto. Il tempo tra una risposta e il messaggio successivo è scritto tra parentesi.
Digitare le risposte nella posizione indicata, facendo attenzione agli spazi. Ogni n rappresenta un carattere numerico.
Per digitare la data e l'ora ("date and time") battendo ad esempio 1983/10/17 10 27 viene passata al sistema l'informazione 17 ottobre 1983 ore 10 e 27 minuti del mattino.

Esempio con disco non configurato.

($H) Group ready!
($H) $H
C :$H premere **RETURN**

RDN premere **RETURN**
RDY:
CV !FLK00 –FT FIXUNO premere **RETURN**
CREATE – VOLUME – 0.3.0. – 08/04/1140
(Attendere 7 minuti)

RDY:
CP !RLK00>ZSYS41 !FLK00 –VOL premere **RETURN**

(Attendere 7 minuti)

RDY:
ED –PT premere **RETURN**
EDIT 3.0. – 08/06/0713
E?
R >SID>CLM _ MCP premere **RETURN**
E?
/FLK00/ premere **RETURN**
E?
S/FLK00/RLK00/ premere **RETURN**
E?
W ^FIXUNO>SID>CLM _ MCP premere **RETURN**
E?
Q **premere RETURN**
RDY:

Esempio con disco configurato.

SISTEMA OPERATIVO IN CARICAMENTO ($S) GCOS6 MOD 400 – Wnn/nnnn
($S)
($S) MOD 400 R03.00 V309 SYSTEM...
($S)
($S) Per favore introdurre la data nel formato (AAAA/MM/GG HH MM):
data e ora premere **RETURN**
($H)
($H) Group ready!
($H) $H
($P) Daemon group ready!

M4.3.0 LISTENUR
LOGIN GCOS6 MOD 400-R3.0-09/17/1626 date and time
L USER premere **RETURN**

Group ready!
L0 premere **RETURN**
RDN premere **RETURN**
RDY:
CV !FLK00 –FT FIXUNO premere **RETURN**
CREATE –' VOLUME – 0.3.0. – 08/04/1140
(Attendere 7 minuti)

RDY:
CP !RLK00>ZSYS41 !FLK00 –VOL premere **RETURN**

(Attendere 7 minuti)

RDY:
ED –PT premere **RETURN**
EDIT 3.0. – 08/06/0713
E?
R >SID>CLM _ USER premere **RETURN**

```
E?
/FLK00/                    premere RETURN
E?
S/FLK00/RLK00/             premere RETURN
E?
W ^FIXUNO>SID>CLM _ USER    premere RETURN
E?
Q                          premere RETURN
RDY:
```

3 Premere il tasto START/STOP sull'unità a disco 1. Il tasto si sgancerà, lampeggierà per due minuti e si spegnerà.
Premere il tasto START/STOP sull'unità a disco N° 2 se presente.

4 Aprire lo sportello dell'unità a dischi, togliere la cartuccia e richiuderlo immediatamente.

5 Archiviare la cartuccia, richiusa nel suo contenitore protettivo, in un posto fresco e riparato.

La copia del disco di sistema è ora presente sul disco fisso dell'unità a disco n° 1. Il volume è chiamato "FIXUNO".

Il Microsystem 6/20 è stato installato e testato con successo ed è pronto per l'uso.

ATTENZIONE

Prima di spegnere il sistema, togliere eventuali cartucce e minidischette dalle unità relative.

COPIA CARTUCCIA DI SISTEMA

Secondo metodo (MOD 200)

Le informazioni registrate sul disco di sistema, sono necessarie al corretto funzionamento dello stesso.
È consigliabile pertanto usare una copia del disco originale e depositare quest'ultimo in un luogo sicuro.

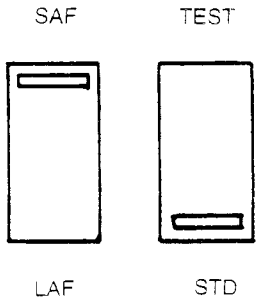

1. Posizionare gli interruttori SAF/LAF e STD/TEST sul pannello operativo sulle posizioni.

   SAF e STD

2. Premere LOAD ed attendere 1 minuto; succesivamente premere RETURN dalla tastiera dell'unità video di console.

È necessario ora rispondere ad una serie di domande poste dal sistema che compariranno sull'unità video di console. Nell'esempio riportato nella pagina seguente, i messaggi di sistema sono scritti normalmente, mentre le risposte sono in grassetto. Il tempo tra una risposta e il messaggio successivo è scritto tra parentesi.
Digitare le risposte nella posizione indicata, facendo attenzione agli spazi.
Quando si digita HIS (RETURN) in risposta a ENTER PASSWORD (introdurre parola d'ordine) i caratteri digitati si visualizzano come XXX per ragioni di segretezza, impedendo così a persone non autorizzate e ignare della parole d'ordine l'uso del sistema.

SIGN ON: **HIS** premere **RETURN**
ENTER PASSWORD: **HIS** premere **RETURN**
READY (C): **CV !FCU01 –FT SYSTEM** premere **RETURN**

(Attendere 7 minuti)

READY (C): **CP !RCU01 HSYS61 !FCU01 –VOL** premere **RETURN**

(Attendere 7 minuti)

READY (C):

Premere il tasto START/STOP sull'unità a disco 1. Il tasto si sgancerà, lampeggierà per due minuti e si spegnerà.
Premere il tasto START/STOP sull'unità a disco N° 2 se presente.

Aprire lo sportello dell'unità a dischi, togliere la cartuccia e richiuderlo immediatamente.

Archiviare la cartuccia, richiusa nel suo contenitore protettivo, in un posto fresco e riparato.

La copia del disco di sistema è ora presente sul disco fisso dell'unità a disco n° 1. Il volume è chiamato "FIXUNO".

Il microsystem 6/20 è stato installato e testato con successo ed è pronto per l'uso.

ATTENZIONE

Prima di spegnere il sistema, togliere eventuali cartucce e minidischette dalle unità relative.

INSTALLAZIONE OPZIONI DI UNITÀ CENTRALE

Prerequisito per l'installazione delle opzioni di Unità Centrale, è il montaggio del secondo Modulo di Alimentazione.

MONTAGGIO SECONDO MODULO DI ALIMENTAZIONE

Aprire la scatola POWER UNIT. (alimentatore)

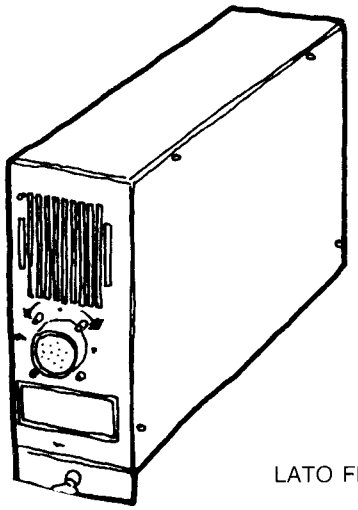

LATO FRONTALE

Inserire l'alimentatore nel mobile di Unità Centrale.

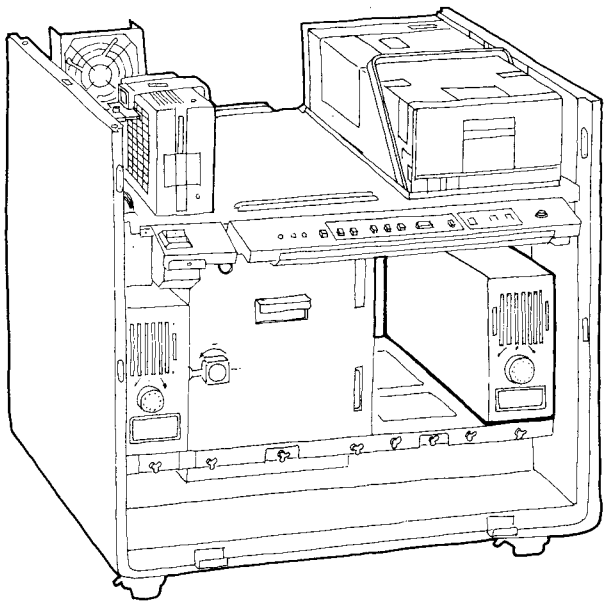

LATO FRONTALE

Premere e ruotare in senso orario la vite a galletto in modo da assicurare il modulo di alimentazione.

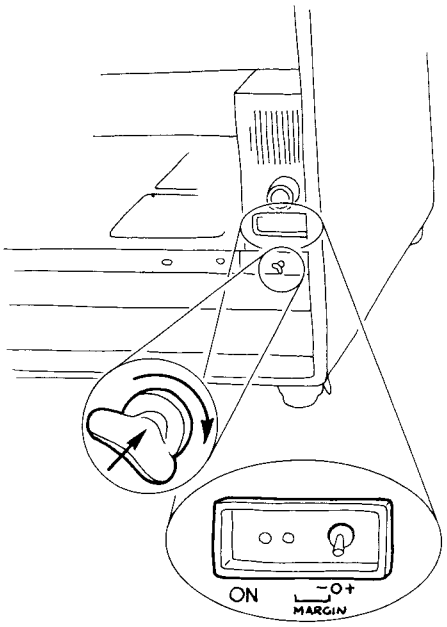

Verificare che il mini-interruttore sia sulla posizione di mezzo (0)

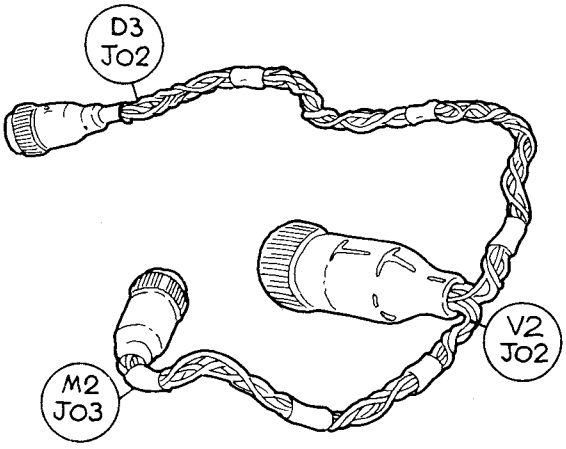

Recuperare il cavo con tre spine.

Avvitare la ghiera del cavo fino al suo punto di arresto.

Modulo Alimentazione

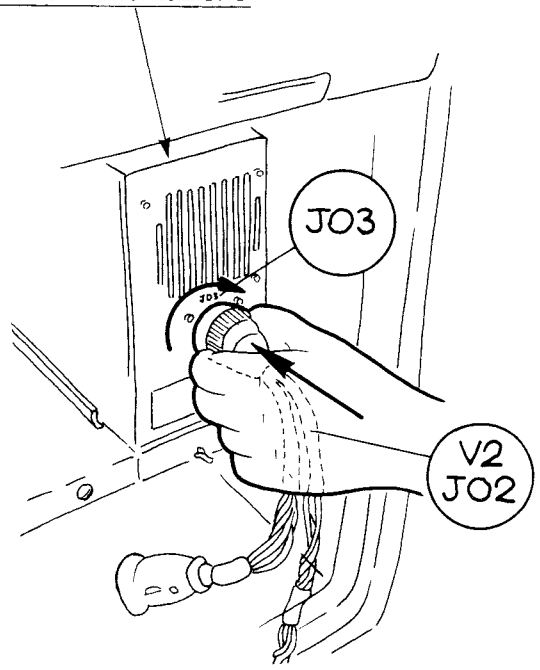

Far passare l'estremità D3 J02 lungo il percorso indicato e affrancarla sulla parte superiore del retro dell'Unità Centrale.

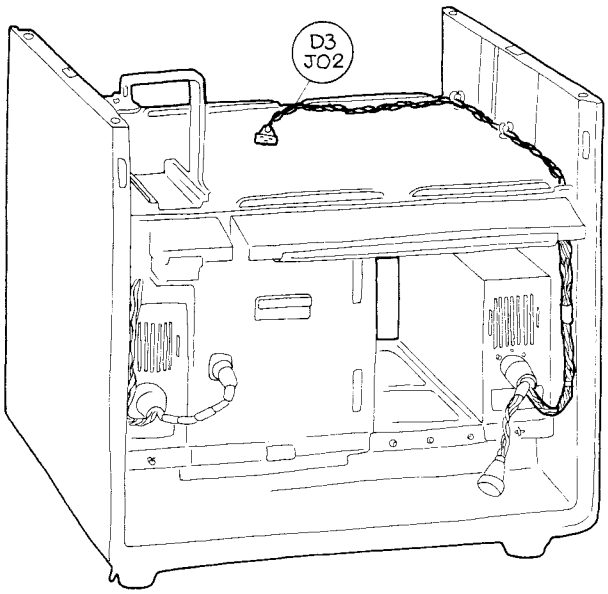

Recuperare il cavo B2Y01 - V2J01

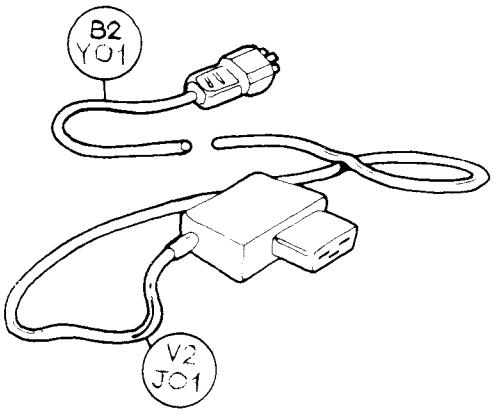

Infilare V2 J01 nella presa J01 sul retro del Modulo di Alimentazione.

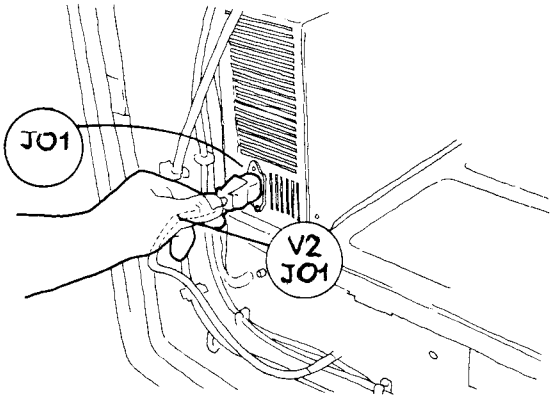

Reperire il cavo con le prese marcate S1 J01 e B2 J01

Infilarlo nella spina B2 Y01 del cavo proveniente da J01 del secondo modulo di alimentazione.

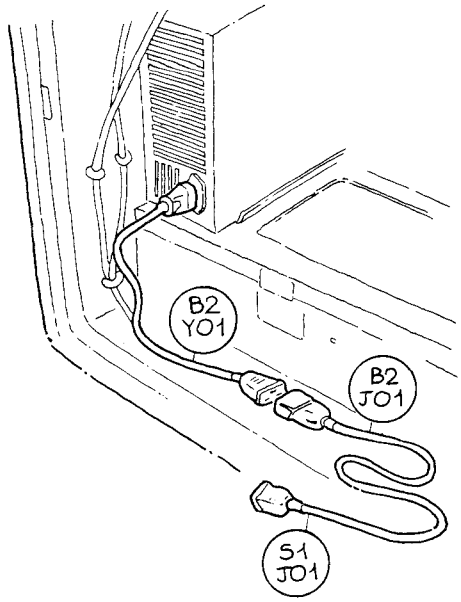

Far scorrere il cavo lungo la parte inferiore dell'Unità Centrale e lungo il lato destro del mobile.

Inserire la presa S1 J01 nella spina J01 del modulo di distribuzione

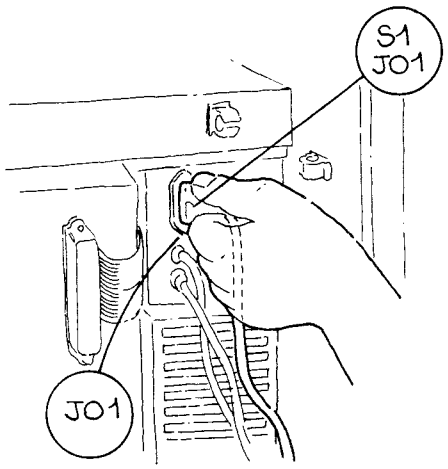

Andare al capitolo MONTAGGIO SECONDA UNITÀ A DISCO o a quello dell'UNITÀ DI ESPANSIONE.

MONTAGGIO SECONDA UNITÀ A DISCO

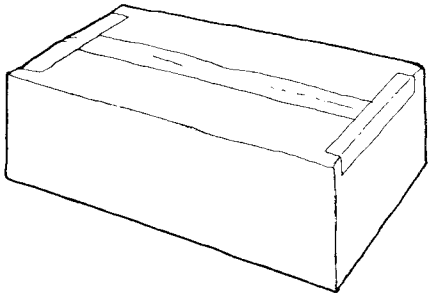

ATTENZIONE

Le unità a disco sono pesanti 18 Kg. Sollevarle solo se aiutati

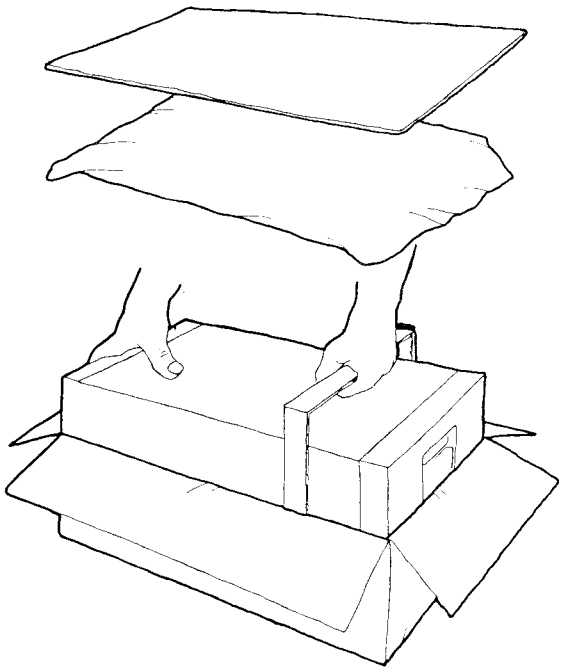

ATTENZIONE!

Non afferrare mai l'unità tramite il vano posto sulla parte anteriore. Il vano fa parte del meccanismo di inserimento della cartuccia che ne risulterebbe così irrimediabilmente danneggiato.

CUNEI DI TRASPORTO

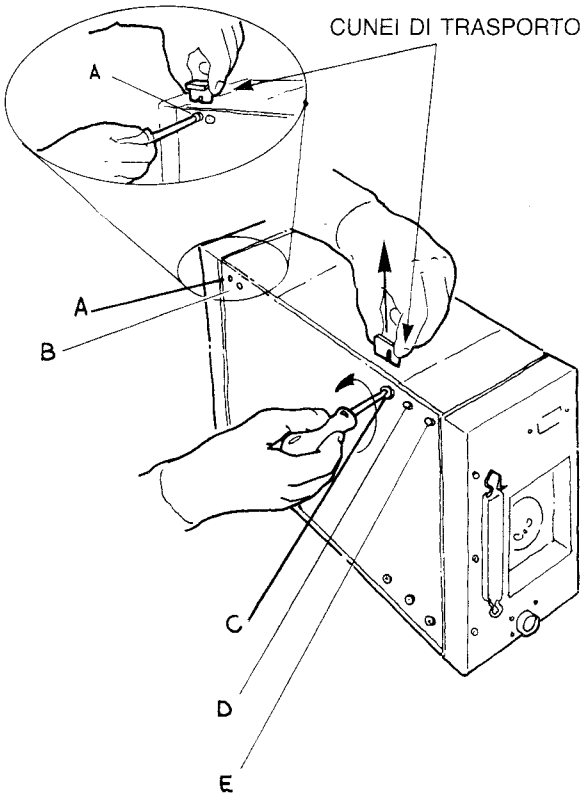

Appoggiare con cautela l'unità su un fianco. Togliere le viti Ⓐ e Ⓒ e rimuovere i due cunei metallici usati per la spedizione.

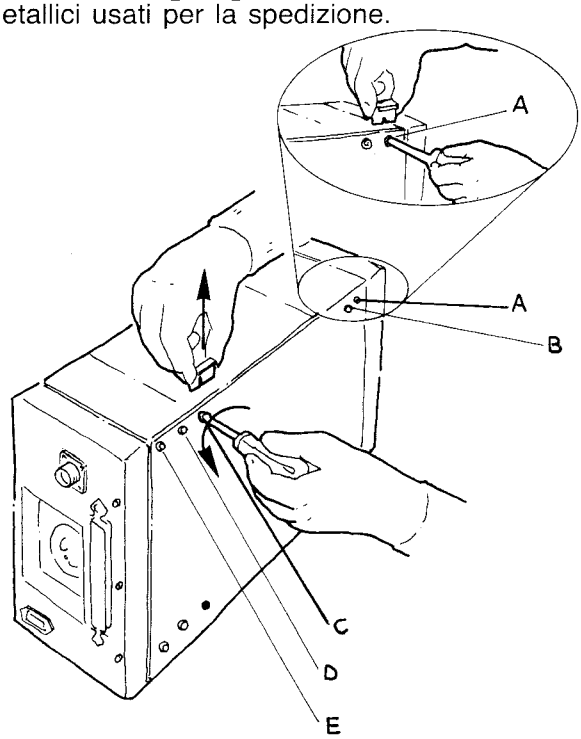

Ripetere le operazioni appoggiando con cautela l'unità sull'altro fianco.

POSIZIONAMENTO SECONDA UNITÀ (OPZIONALE)

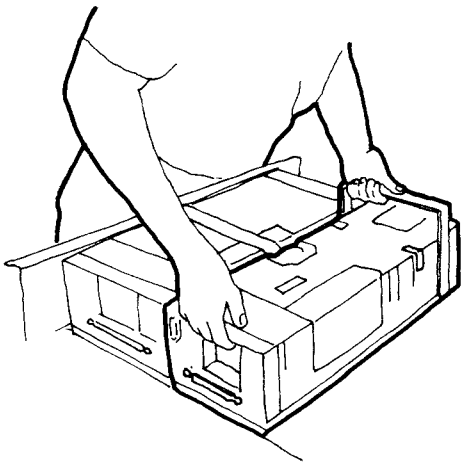

(LATO POSTERIORE)

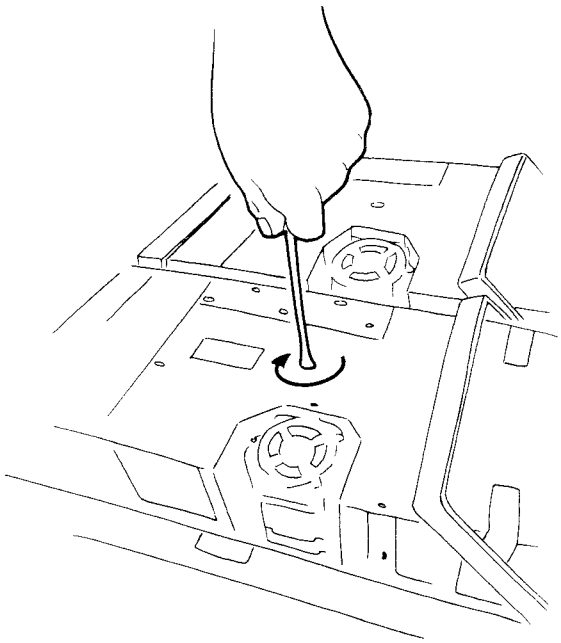

COLLEGAMENTO SECONDA UNITÀ (OPZIONALE)

Inserire i quattro cavi nelle apposite prese nella sequenza indicata.

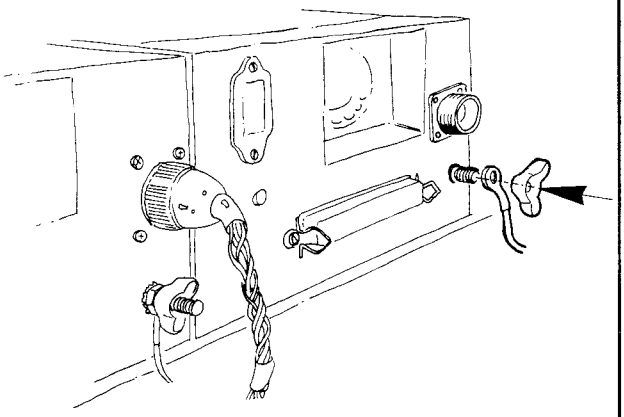

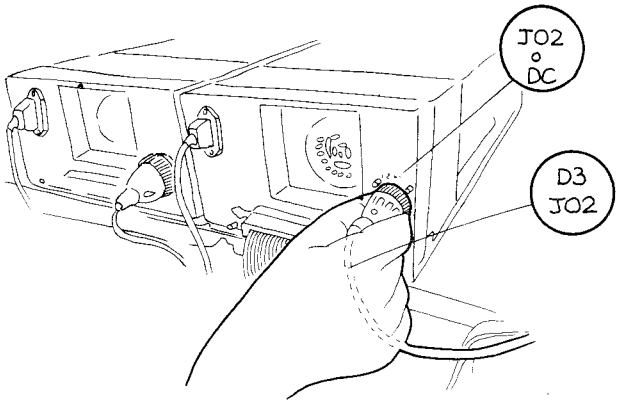

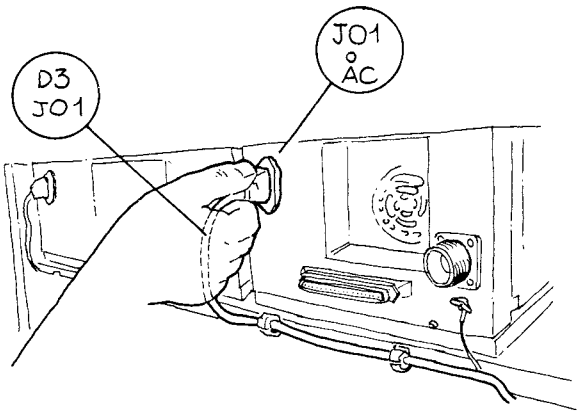

Infilare il cavo piatto nell'apposito guida-cavo collegarlo nella presa M1.02 Y02 inserendolo cautamente nella presa Y02 nella colonna 02 sull'Unità Logica. (vedere unità n° 1).
Assicurare la spina del cavo inserendovi alle estremità le clips di tenuta.

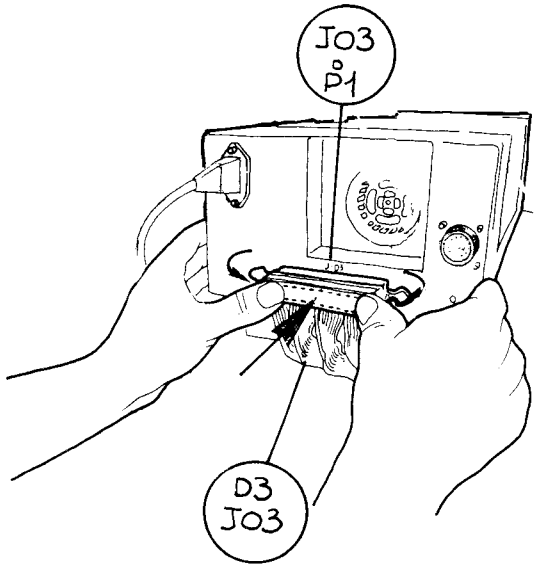

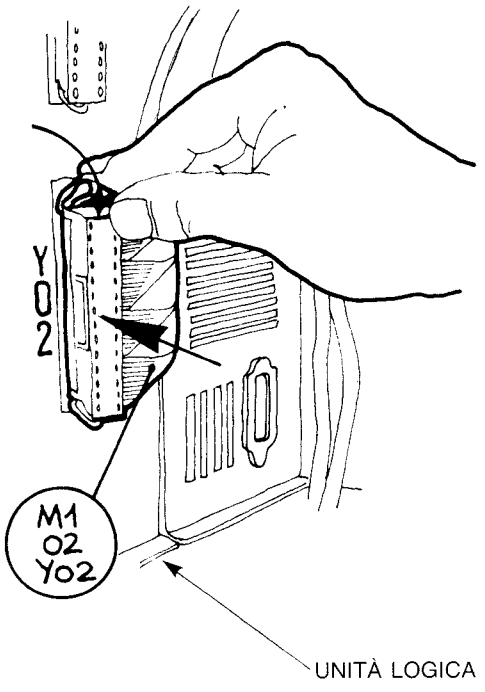

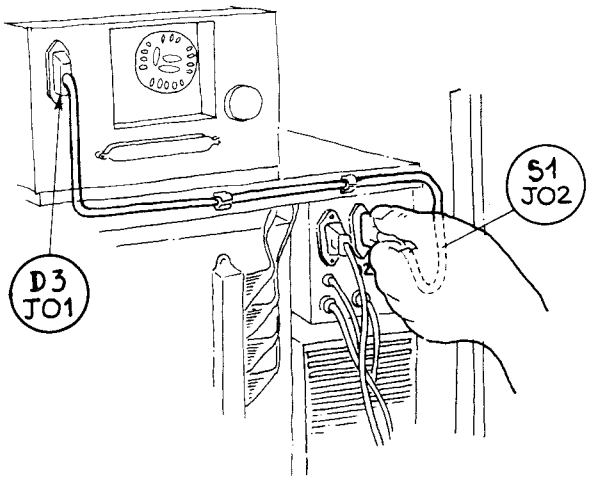

Assicurare il cavo proveniente da D3 J01 nell'apposito guida-cavo inserendo l'altra estremità nella presa J02 dell'apposito modulo di distribuzione.

Aprire la scatola DISK UNIT FAN e togliere il modulo di ventilazione

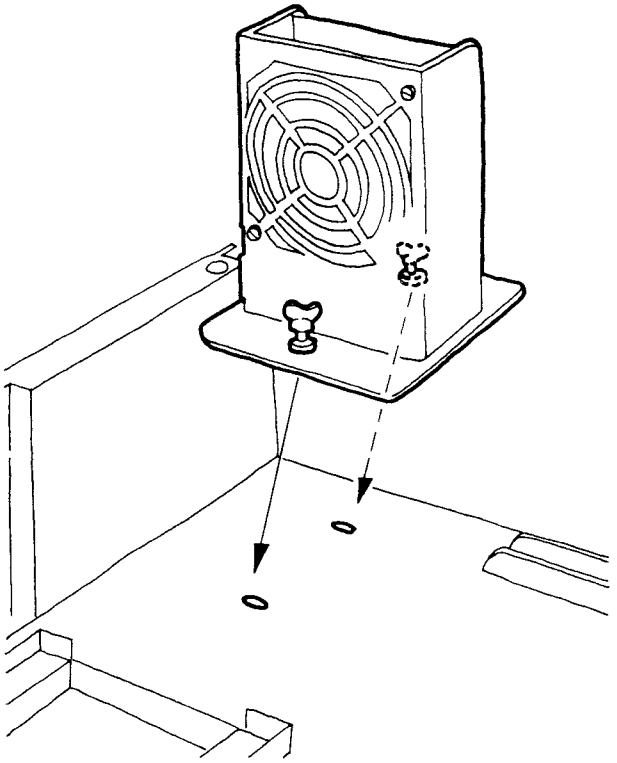

VITI A GALLETTO
IN CORRISPONDEZA
DEI FORI SOTTOSTANTI

AGGANCIARE IL MODULO DI
VENTILAZIONE PREMENDO
E GIRANDO IN SENSO ORARIO
LE VITI A GALLETTO

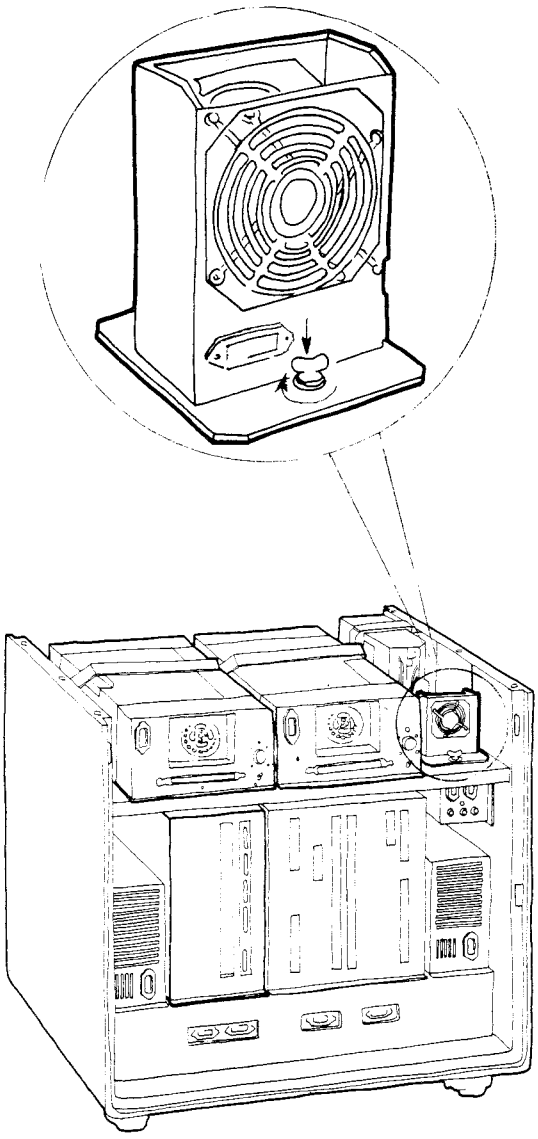

VISTA POSTERIORE
UNITÀ CENTRALE

Togliere la protezione dalla spina B3 J01 che si trova già collegata al modulo di distribuzione.

Collegare la spina alla presa J01 sul modulo di ventilazione.

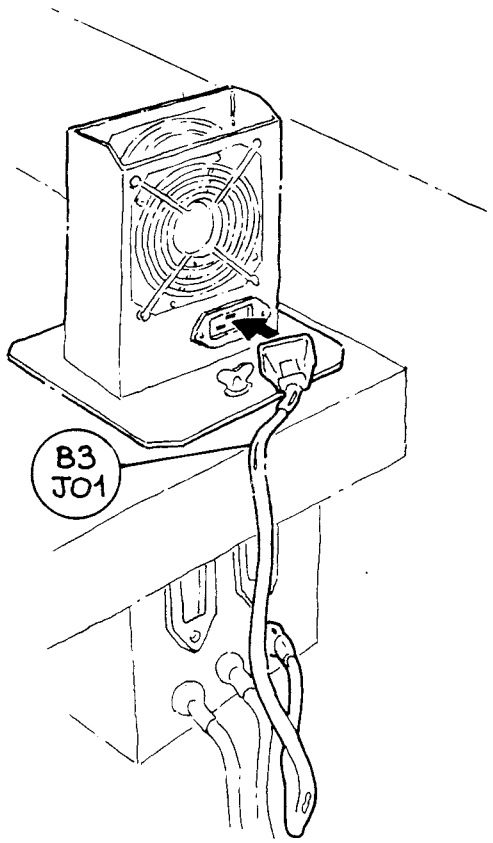

C'è da installare l'unità di espansione?

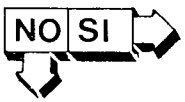

Andare al capitolo "MONTAGGIO UNITÀ DI ESPANSIONE"

Eseguire la diagnosi estesa del sistema (B) tramite caricamento da minidischette riferendosi alla Guida alla Diagnosi del Sistema.

MONTAGGIO UNITÀ DI ESPANSIONE

Aprire la scatola EXPANSION UNIT

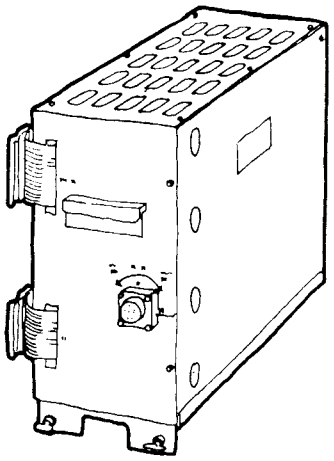

Infilare l'Unità di Espansione dalla parte frontale dell'Unità Centrale, tenendo il lato frontale all'esterno.

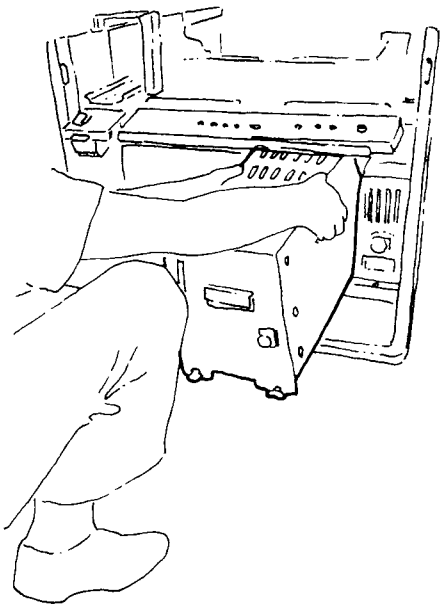

Alzare e spingere tramite la maniglia

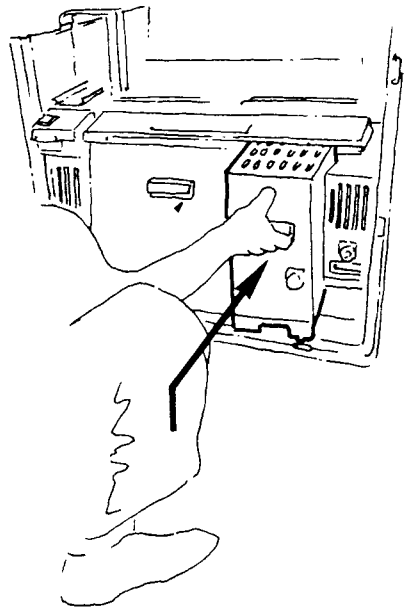

Fissare l'Unità tramite le viti a galletto.

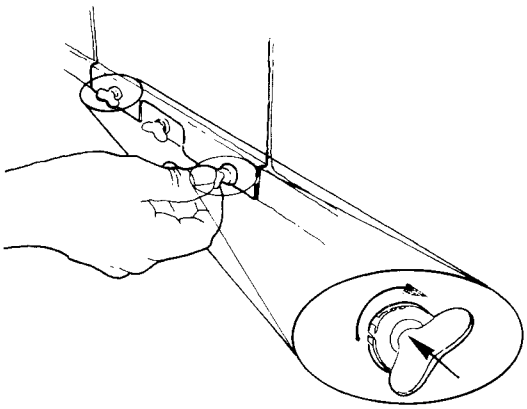

Collegare il cavo libero M2 J03 pendente dal secondo modulo di alimentazione alla spina J03 sull'Unità Logica.

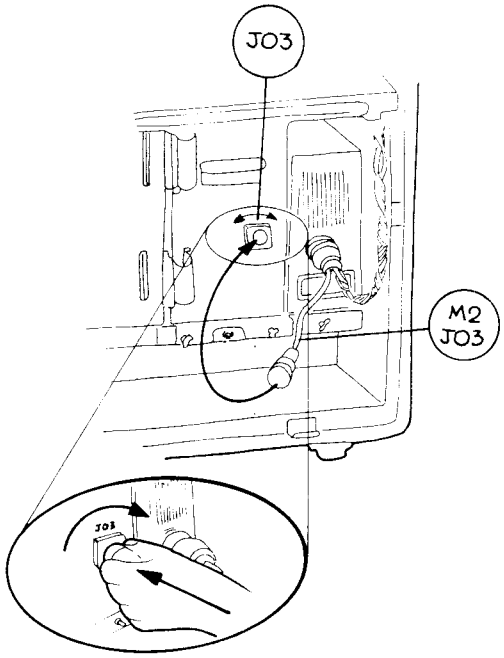

Collegare i due cavi piatti blu alle rispettive spine all'Unità Logica.

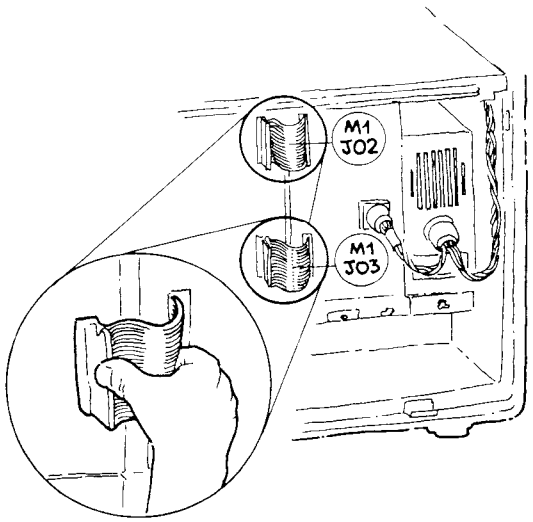

Aprire la scatola etichettata EXPANSION UNIT FAN

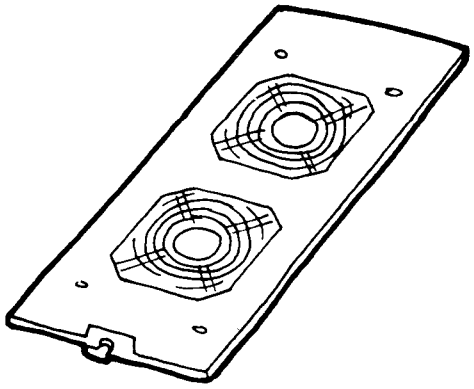

LATO FRONTALE

Infilare il lato posteriore del modulo di ventilazione dell'Unità di Espansione nelle apposite guide.

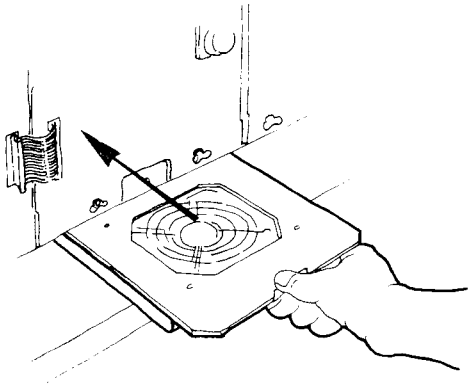

LATO FRONTALE

Assicurare il modulo di ventilazione con la vite a galletto.

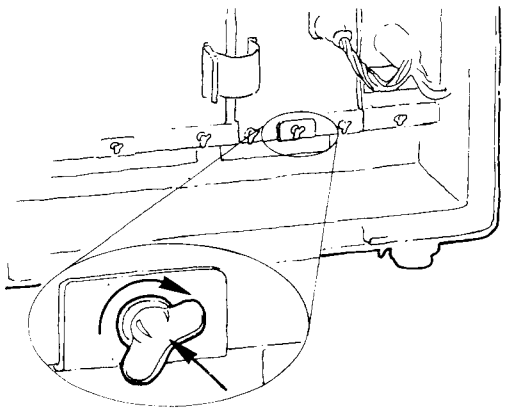

Sfilare la spina B2 Y01 della presa B2 J01

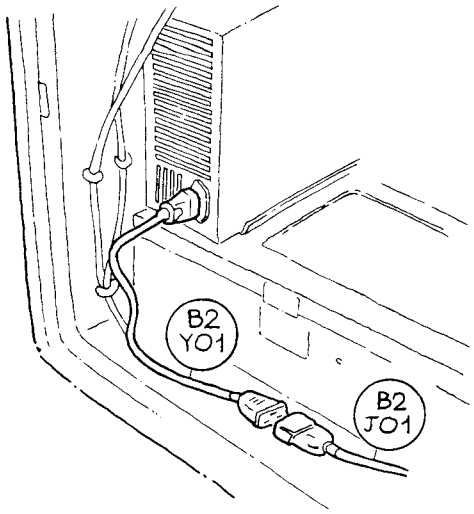

Infilare la presa B2 Y01 nella spina Y01 sul lato posteriore del modulo di ventilazione

Collegare la presa B2 J01 nella spina J01 nella parte posteriore del Modulo di ventilazione.

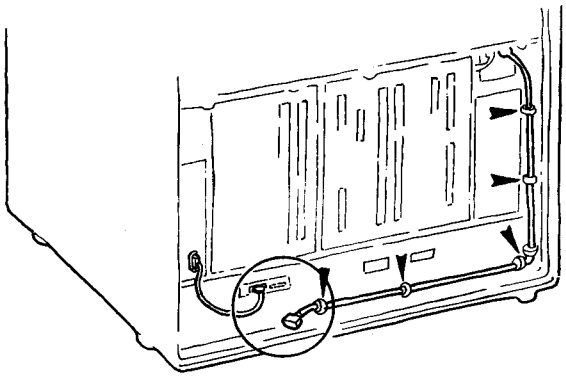

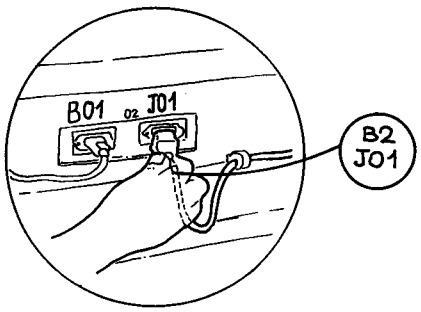

Se non già fatto, installare le eventuali periferiche da collegare alla Unità di Espansione facendo riferimento alle rispettive Guide d'Installazione e al capitolo COLLEGAMENTO PERIFERICHE contenuto nel presente Manuale.

Eseguire la diagnosi estesa del sistema (B) tramite caricamento da minidischetta riferendosi alla Guida alla Diagnosi del Sistema.

DISIMBALLO DELL'UNITÀ CENTRALE

1 Togliere dalla parte superiore dell'imballo i 5 attrezzi, il piano inclinato e togliere le due regge.

2 Sfilare la scatola di cartone verso l'alto.

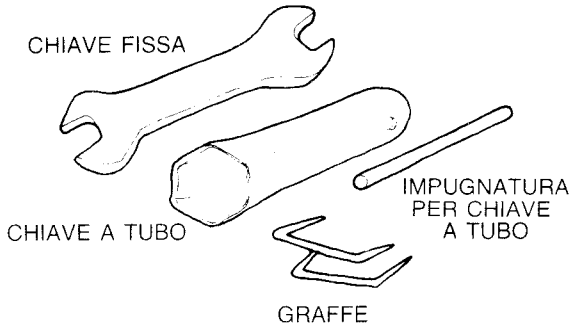

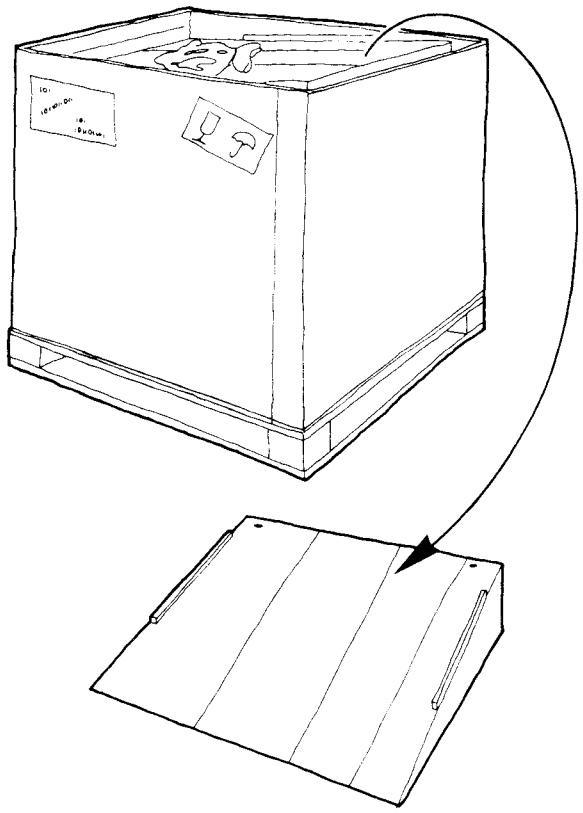

ATTENZIONE

Nel tagliare le regge, tenerle contro il mobile con una mano onde evitare il colpo di frusta.

Liberare il mobile di tutto il materiale d'imballo ad eccezione della copertina in materiale plastico.
Questo evita di sporcare il mobile durante il successivo maneggio.

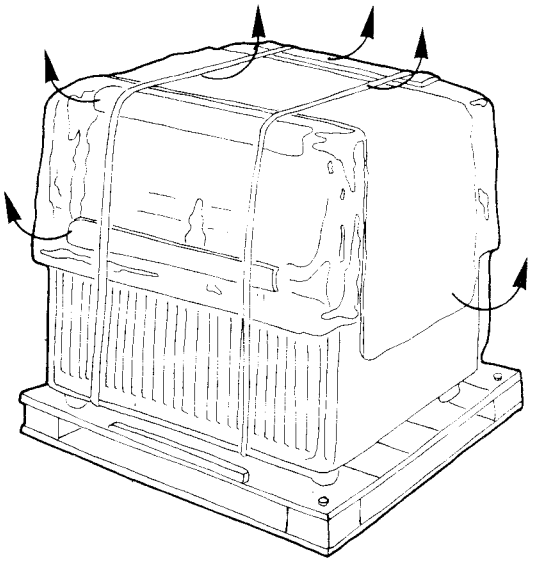

3 Accostare il piano inclinato al pallet del mobile nel lato ove sono visibili due fori nei quali infilare le due graffe recuperate al punto **1** agganciando così il piano inclinato al pallet.

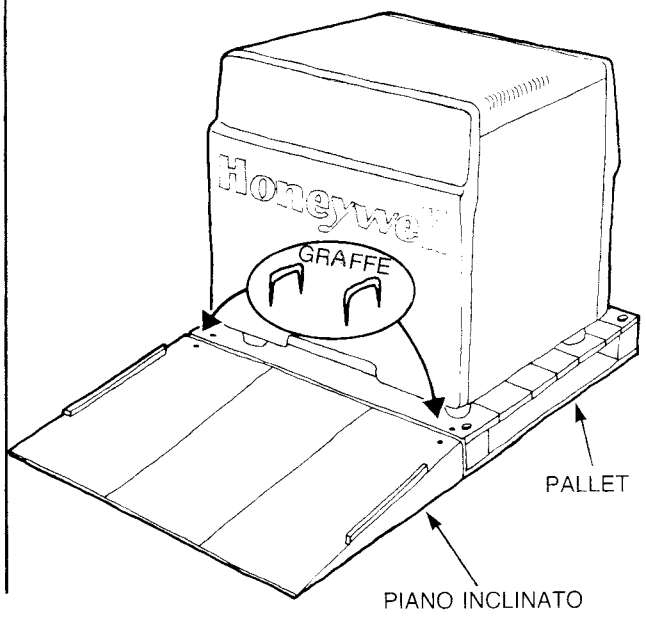

IMPORTANTE!

Usando la chiave a tubo, assicurarsi che i bulloni C siano ben stretti prima di procedere (girare in senso orario!)

4

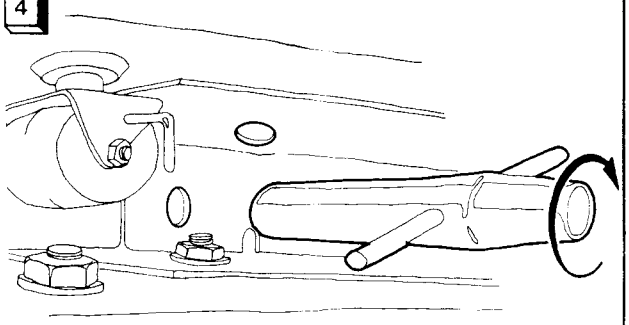

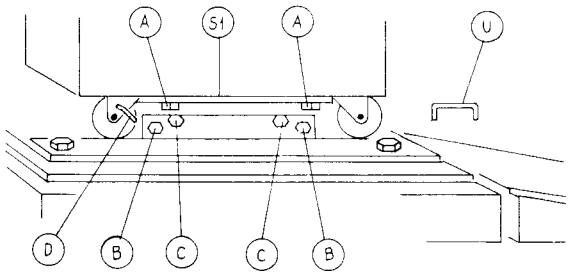

5 Usando la chiave fissa, rimuovere i due bulloni A.

6 Usando la chiave a tubo, rimuovere i due bulloni B

7 Serrare, girando in senso orario, i freni delle quattro ruote per bloccarle.

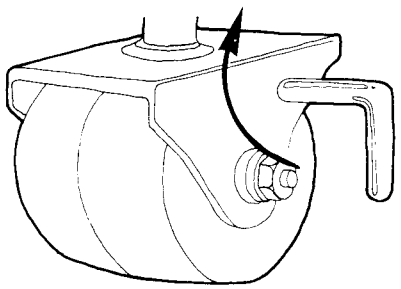

ATTENZIONE

Allentando i bulloni C, il mobile scende e si appoggia con le ruote.
Attenti alle dita!

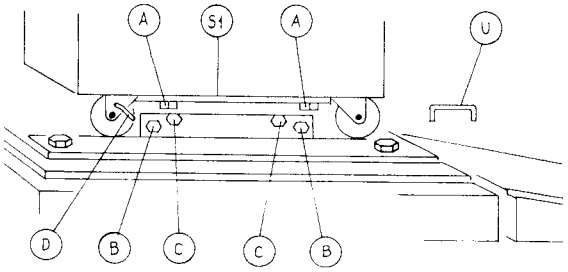

8 Svitare lentamente i dadi C fintanto che le ruote appoggiano sul pallet.

9 Togliere i dadi C.

10 Togliere la staffa S1

11 Ripetere le operazioni 4, 6, 7, 8 per il lato opposto.

12 Allentare, girando in senso antiorario, le viti di freno delle quattro ruote per sbloccarle.

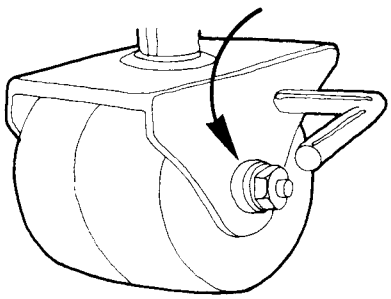

Facendosi aiutare, far scendere il mobile dell'Unità Centrale dal pallet, sfruttando lo scivolo.

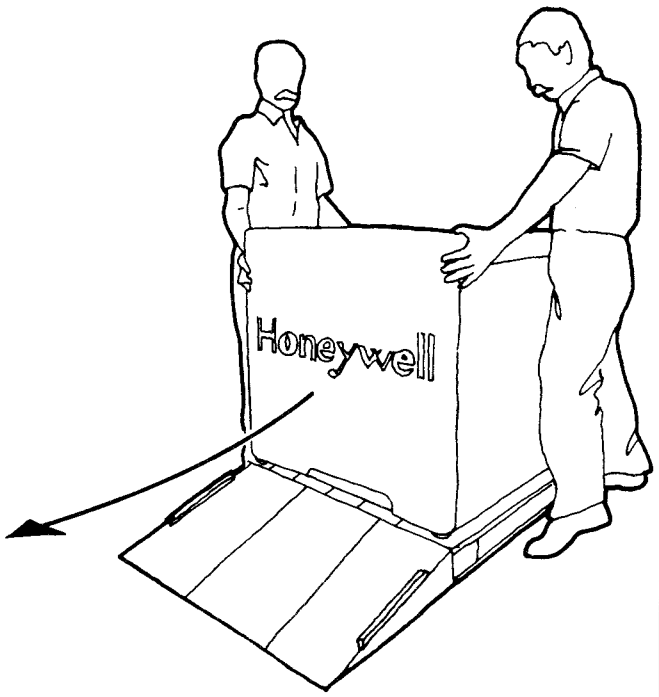

Recuperare tutto il materiale usato per il trasporto e tenerlo a disposizione per un possibile futuro reimballo.

NOTA

Dovendo tenere l'Unità Centrale inoperosa prima dell'installazione definitiva, si consiglia di ricoprirla con la scatola di cartone usata per il trasporto.

OPERAZIONI DI IMBALLO

Unità sostituibili

Riferirsi alla Guida del Sistema o alla Guida alla Installazione delle varie periferiche.

ATTENZIONE

Prima di spedire l'unità a disco, serrare ruotando in senso orario, la vite posta al centro dell'unità, in modo da bloccare il carrello evitando così urti tra le testine e tra esse ed il disco fisso.

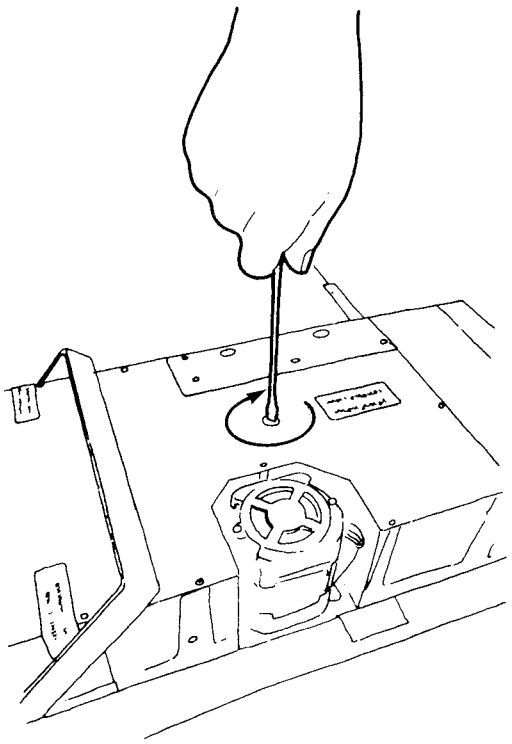

SISTEMA

Togliere i supporti magnetici dalle unità a disco e minidischette.
Spegnere tutte le unità e l'unità centrale.
Scollegare i cavi tra unità centrale e periferiche, proteggere spine e prese terminali con fogli di gommapiuma.
Arrotolare, recuperandoli, i cavi e sistemarli nel modo seguente:

- cavi periferici di estensione in una scatola con scritta SYSTEM PARTS
- cavi verso modem nella scatola con scritta SYSTEM PARTS
- cavi periferici direttamente collegati ai terminali/stampanti nell'imballo della periferica.

Imballare le periferiche seguendo in senso inverso le istruzioni d'installazione contenute nella Guida all'installazione relativa.
Inserire nell'imballo anche eventuali attrezzi e la documentazione tecnica relativa.

Per scollegare e imballare i modem, fare intervenire la SIP.

Scollegare le unità a disco dal lato periferica ed imballarle: **non spedire l'Unità Centrale con montate le unità a disco dato che le unità a disco non sono fissate al mobile dell'Unità Centrale.**

Imballare il mobile dell'Unità Centrale eseguendo in senso inverso le operazioni descritte al capitolo di disimballo.

Honeywell

Honeywell Information Systems Italia

MICROSYSTEM 6/20
GUIDA ALLE OPERAZIONI DI SISTEMA

71011717 - 100

APRILE 1984

COPYRIGHT © 1984, HONEYWELL INFORMATION SYSTEMS ITALIA

Direzione Assistenza Clienti - Via Nuvolone, 44 20156 Milano
Stampato in Italia
Tutti i diritti riservati

Customer Services Division - Via Nuvolone, 44 20156 Milan (Italy)
Printed in Italy
All Rights Reserved

REGISTRAZIONE DELLE REVISIONI
RECORD OF REVISIONS

Data Date	N. Modifica Change N.	Note/Pagine Aggiornate Notes/Pages Affected	Firma Signature
REV./0 8/83		1ª Edizione (71011717-001)	
REV./0 4/84		2ª Edizione (71011717-100)	

INDICE

	Pagina
Conoscenza del sistema	1
Unità disco	2
Unità a dischetti	5
Pannello dell'operatore	6
Terminali	8
Stampanti	9
Sistema operativo	10
Programmi applicativi	11
Operazioni fondamentali	12
Accensione e spegnimento	12
Montaggio e smontaggio dei dischi a cartuccia	13
Montaggio e smontaggio dei dischetti	16
Protezione in scrittura	18
Protezione in scrittura dei dischi fissi	18
Protezione in scrittura dei dischi a cartuccia	18
Protezione in scrittura dei dischetti	19
Preparazione di nuovi supporti per la memorizzazione.	20
Creazione di copie di salvataggio	21
Preparazione alla copia	22
Operazione di copia	23
Inizializzazione del sistema	24
Procedure giornaliere	26
All'inizio della giornata	26
Al termine della giornata	26
Manutenzione del sistema	27
Ottimizzazione del sistema	27
Aggiornamento del disco di sistema	27
Aggiornamento dei programmi firmaware	27
Aggiornamento dei programmi diagnostici	28
Come prendersi cura dei supporti di memorizzazione	29
Dischetti	29
Dischi a cartuccia	30
Carta e moduli di carta	31
Risoluzione dei problemi	32
Problemi di hardware	32
Problemi di software	34
Stampa della memoria principale	35
Appendice A	36
Preparazione del supporto per stampare la memoria principale o la Mail Box	36
Glossario	37

PREFAZIONE

Questa guida si propone di farvi conoscere il vostro nuovo sistema microSystem 6/20 e di spiegarvene il funzionamento. Sono previste guide operative separate, specifiche per le periferiche del sistema.

Prima di iniziare ad usare il sistema è necessario leggere questa guida che in seguito potrà essere usata per riferimento.

A fronte di termini specifici del linguaggio tecnico consultare il glossario alla fine della presente guida.

CONOSCENZA DEL SISTEMA

Il microSystem 6/20 è un piccolo, ma potente sistema di elaborazione dati progettato per aiutare l'utente nelle sue operazioni quotidiane.

Materialmente, il sistema è costituito da un'unità centrale e da un numero variabile di periferiche. Queste apparecchiature sono globalmente indicate come "hardware" del sistema.

L'unità centrale è il nucleo di controllo del sistema e contiene la maggior parte dei circuiti elettronici necessari a farlo funzionare. La medesima struttura che accoglie l'unità centrale contiene due tipi di periferiche per il trattamento dei dati (un'unità a dischetti e una o due unità a dischi), assieme ad un pannello operatore dal quale si può controllare il funzionamento dell'intero sistema.

Le periferiche comprendono inoltre terminali e stampanti. I terminali sono usati per comunicare con il sistema , mentre le stampanti permettono di presentare i dati sotto forma di tabulato.

Dal punto di vista logico il sistema funziona secondo precise istruzioni. Vi sono due gruppi principali di istruzioni: quelle del sistema operativo e quelle dei programmi applicativi. L'insieme delle istruzioni viene globalmente indicato come "software".

UNITA` DISCO

L'unità disco è una periferica studiata per la gestione dei dati su dischi. L'unità può sia leggere le informazioni precedentemente memorizzate sui dischi, che scriverne di nuove. Si possono avere fino a due unità disco.

Le unità a dischi del microSystem 6/20 sono in grado di lavorare con due tipi di dischi: dischi fissi (localizzati permanentemente all'interno delle unità) e dischi rimovibili. Un disco rimovibile (chiamato anche "cartuccia" per via del suo involucro protettivo) deve essere presente nell'unità quando questa viene utilizzata.

Nelle procedure di inizializzazione e di copia, i dischi vengono identificati dalla loro posizione nelle relative unità. Ogni posizione è indicata come mostrato qui di seguito.

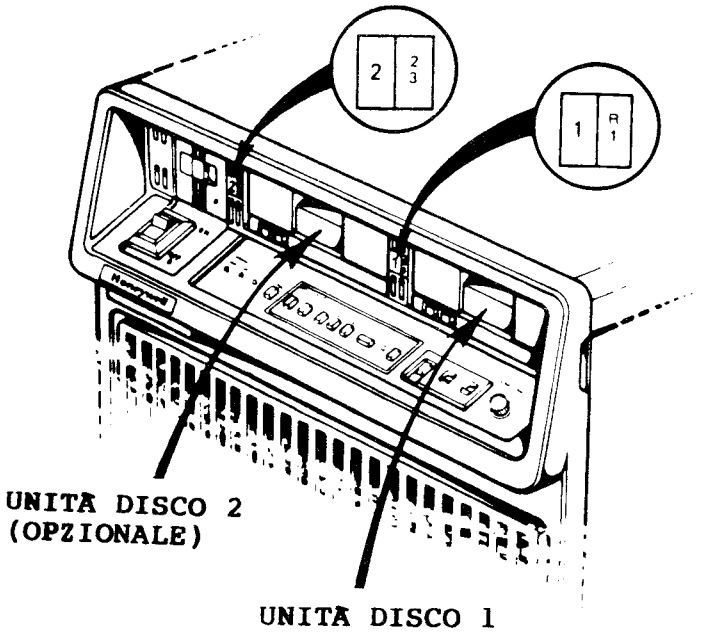

I due numeri di formato più grande "1" e "2" identificano le unità disco, l' 1 si riferisce alla prima, ed eventualmente unica, unità disco; il 2 si riferisce alla seconda unità che è opzionale.

Le etichette più piccole, R, 1, 2 e 3, identificano i dischi, come segue:

R	è il disco a cartuccia rimovibile dell'unità disco 1.
1	è il disco fisso dell'unità disco 1.
2	è il disco a cartuccia rimovibile nell'unità disco 2.
3	è il disco fisso dell'unità disco 2.

L'unità disco ha inoltre un pannellino di comando che contiene i seguenti interruttori ed indicatori (spie luminose).

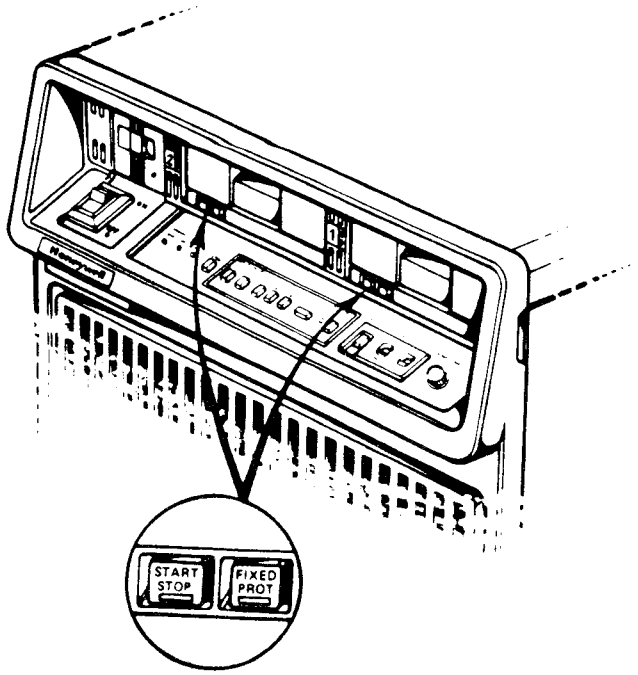

START/STOP: Lo stato dell'unità disco è desumibile dall'indicatore luminoso contenuto sull'interruttore START/STOP posto nella parte anteriore dell'unità (vedere la seguente tabella).

Indicatore START/STOP	Stato dell'unità disco
Non illuminato	I dischi all'interno dell'unità sono fermi
Lampeggiante (una volta al sec.)	I dischi all'interno dell'unità stanno girando, per raggiungere la velocità di lavoro, o stanno per fermarsi
Illuminato	I dischi all'interno dell'unità stanno girando a velocità di lavoro
Lampeggiante rapidamente (più di una volta al secondo)	I dischi all'interno dell'unità sono in uso

Lo stato dell'unità disco può essere controllato con l'interruttore START/STOP.

Se si preme l'interruttore quando l'indicatore è spento: l'indicatore lampeggia per circa 2 minuti, e quindi rimane acceso in modo permanente (indicando che l'unità disco è pronta per essere utilizzata).

Se si preme l'interruttore quando l'indicatore è acceso: l'indicatore in esso contenuto lampeggia per circa 2 minuti, e quindi si spegne (indicando che i dischi all'interno sono fermi).

FIXED PROT: Per proteggere i dati del disco fisso da eventuali sovrascritture, premere l'interruttore FIXED PROT: l'indicatore in esso contenuto rimarrà illuminato in modo permanente. Per rimuovere la protezione, premere nuovamente l'interrutore: l'indicatore si spegnerà.

Se l'unità disco presenta un problema, l'indicatore FIXED PROT lampeggia, indipendentemente dalla sua posizione (premuto o no) (vedere il paragrafo "Risoluzione dei problemi").

UNITA' A DISCHETTI

L'unità a dischetti è una periferica studiata per la gestione dei dati su dischetti. L'unità può sia leggere le informazioni precedentemente memorizzate su dischetti che scriverne di nuove.

L'unità presenta sulla parte anteriore: uno sportello, una fessura verticale per l'inserimento del dischetto, ed una spia luminosa nell'angolo inferiore destro. Dopo l'inizializzazione del sistema, la spia si illumina ogni volta che l'unità legge un dischetto o vi scrive sopra.

NOTA BENE

Lo sportello dell'unità a dischetti non deve mai essere chiuso se al suo interno non si trova un dischetto.

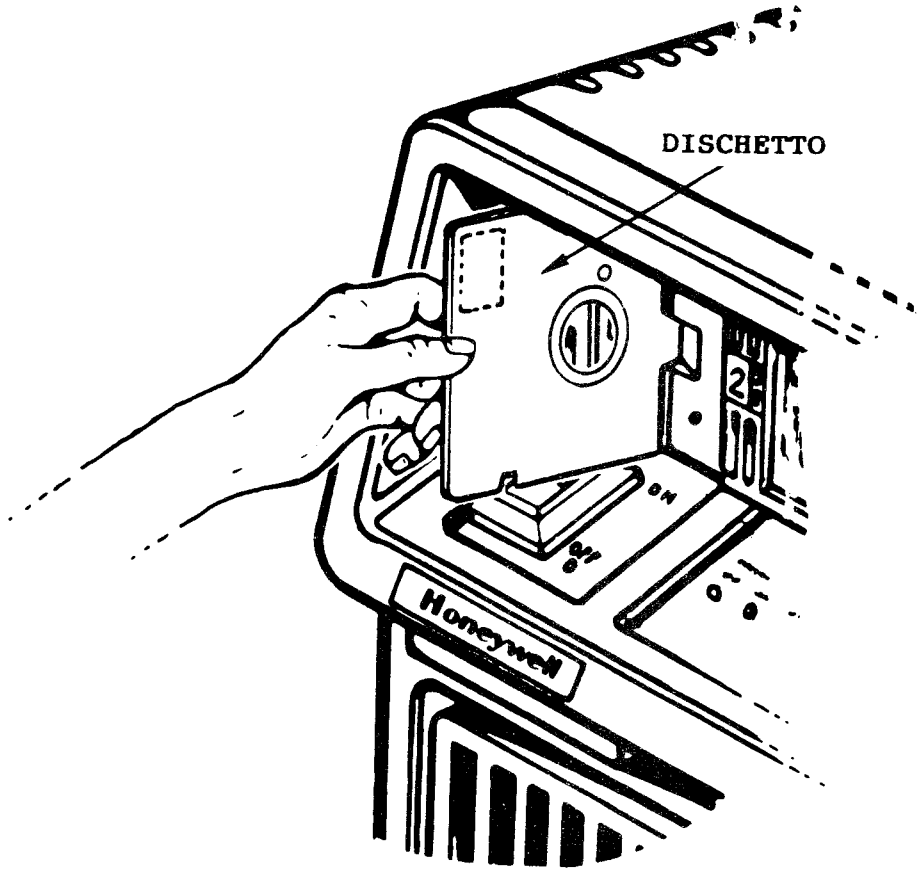

PANNELLO DELL'OPERATORE

Il pannello dell'operatore si trova al centro nella parte anteriore dell'unità centrale. Esso è costituito da: un selettore rotante, interruttori, pulsanti ed indicatori luminosi che permettono di eseguire varie operazioni e di controllare il sistema. La funzione di ciascuno di questi è descritta nella seguente tabella.

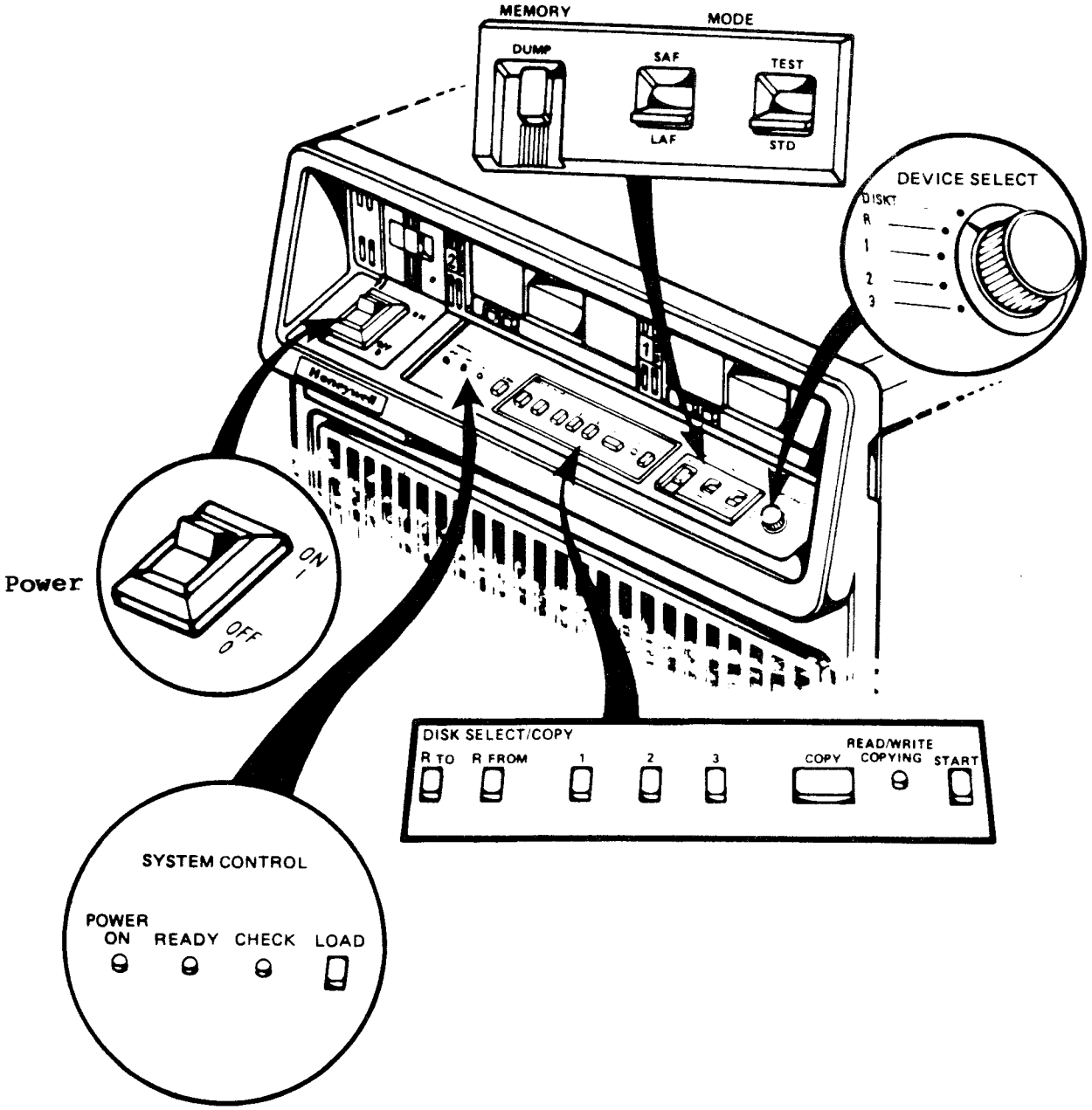

Pulsanti/Interruttori/Etc.	Funzione
Power	Interruttore usato per accendere o spegnere l'unità centrale.
SYSTEM CONTROL	Area contenente un pulsante e degli indicatori che permettono di controllare il funzionamento del sistema.
POWER ON	Questa spia si accende per indicare che la tensione arriva normalmente all'unità centrale.
READY	Questa spia si accende per indicare che l'unità centrale è pronta a lavorare. In combinazione con altre, può aiutare ad identificare un eventuale problema.
CHECK	Questa spia si accende quando il sistema presenta un problema.
LOAD	Questo pulsante viene usato per inizializzare il sistema.
DISK SELECT/COPY R TO R FROM 1 2 3 COPY START READ/WRITE COPYING (Spia)	Interruttori, pulsanti ed un indicatore usati per fare la copia fisica di un disco su un altro.
MEMORY DUMP	Questo pulsante permette di fare il Dump della Memoria/Mailbox in presenza di problemi di difficile diagnosi.
MODE SAF/LAF	Questo interruttore deve essere posizionato su LAF se si usa il sistema operativo MOD 400. Su SAF se si usa il sistema operativo MOD 200.
TEST/STD	Questo interruttore deve essere sempre impostato su STD (standard). Quando è posizionato su TEST, inizializzando, è possibile lanciare i diagnostici sul sistema.
DEVICE SELECT	Questo selettore è usato per dire al sistema da quale disco o dischetto si vuole caricare il sistema operativo, o programmi "firmware".

TERMINALI

Ogni terminale è costituito da un'unità video (comprendente uno schermo simile a quello di un comune televisore), e da una tastiera.

Il sistema utilizza il video per informare l'utente del verificarsi di certi eventi, e per richiedere l'introduzione di dati da tastiera. Si usa la tastiera per fornire i dati richiesti dal sistema e per impartire comandi. Man mano che vengono battuti alla tastiera, i caratteri appaiono anche sullo schermo.

La maggior parte dei tasti sono simili a quelli della tastiera di una macchina per scrivere e vengono anche usati allo stesso modo. I tasti speciali sono indicati come "tasti di funzione" e costituiscono un rapido strumento per impartire al sistema comandi già predefiniti.

I vari tipi di tastiere utilizzabili, la disposizione dei tasti su ciascuna di esse, ed il modo in cui i vari tasti di funzione vengono usati, sono descritti nelle Guide Operative dei Terminali.

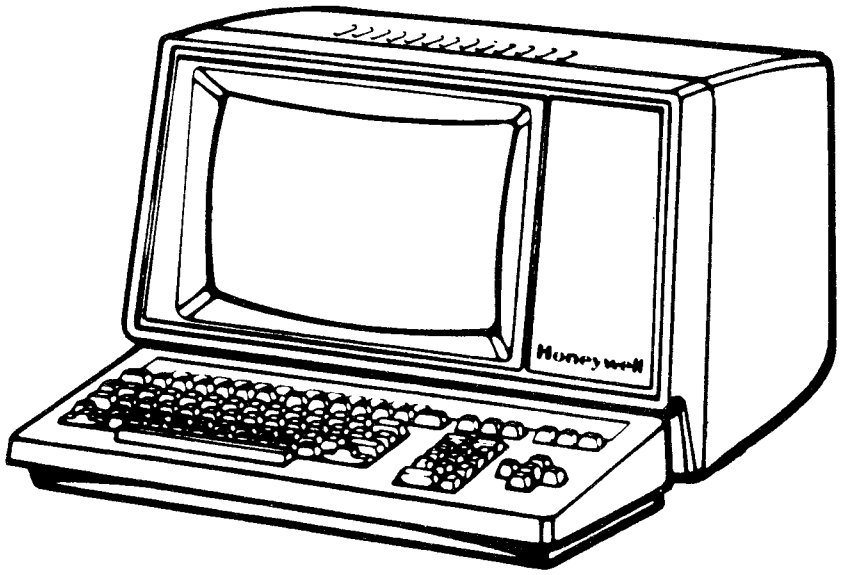

VIP 7351

STAMPANTI

Le stampanti sono usate per produrre stampe delle informazioni memorizzate su disco. Vi sono due tipi di stampanti: stampanti a matrice e stampanti di qualità.

Le stampanti a matrice sono solitamente usate per stampare ad alta velocità, quando non occorre che la qualità dei caratteri sia necessariamente perfetta. Alcune stampanti a matrice possono anche produrre grafici e disegni.

Le stampanti di qualità sono solitamente più lente di quelle a matrice, ma producono stampe di qualità superiore.

Il funzionamento di ogni stampante è descritto nell'apposita guida operativa.

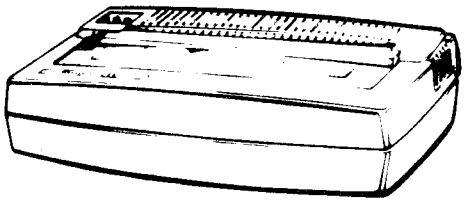

TTU1710/1730

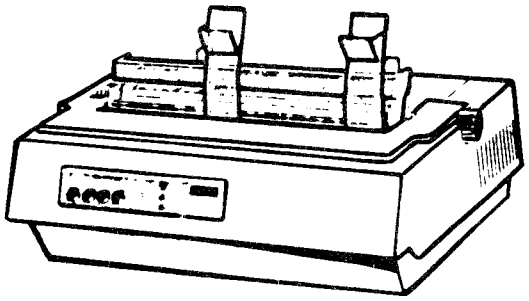

TTU1126

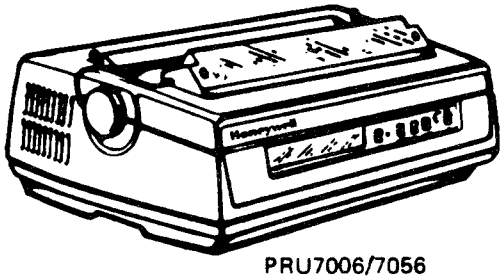

PRU7006/7056

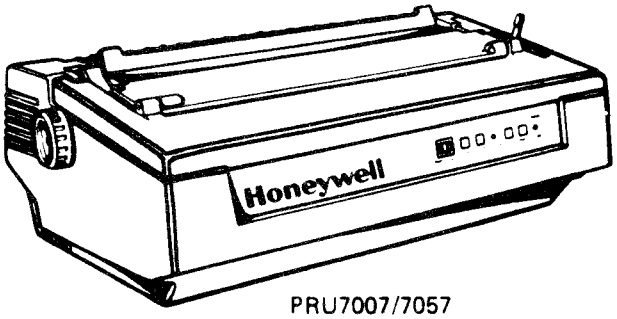

PRU7007/7057

SISTEMA OPERATIVO

Il sistema operativo è un insieme di istruzioni che guidano il sistema nelle sue operazioni.

Una delle prime attività che si devono fare giornalmente, consiste nel fornire al sistema le istruzioni di lavoro. Questo viene fatto "inizializzando" il sistema e "caricando" il sistema operativo dal disco o dal dischetto sui quali è memorizzato.

PROGRAMMI APPLICATIVI

Un programma applicativo è un insieme di istruzioni che indicano al sistema come deve gestire un particolare tipo di lavoro.

Così come il sistema operativo, anche un programma applicativo prima che il sistema (o l'utente) lo possa usare deve essere "caricato" dal disco o dai dischetti sul quale è memorizzato. A seconda di come è configurato il sistema operativo, il programma applicativo può essere caricato automaticamente o tramite un comando.

Le istruzioni per poter usare correttamente i programmi applicativi sono fornite nelle rispettive guide d'uso.

OPERAZIONI FONDAMENTALI

ACCENSIONE E SPEGNIMENTO

Per accendere l'unità centrale, posizionare su ON l'interruttore d'alimentazione a bascula rosso.

Per spegnere l'unità centrale, posizionare su OFF l'interruttore d'alimentazione a bascula rosso.

Per accendere o spegnere le periferiche, vedere le istruzioni contenute nelle rispettive guide operative.

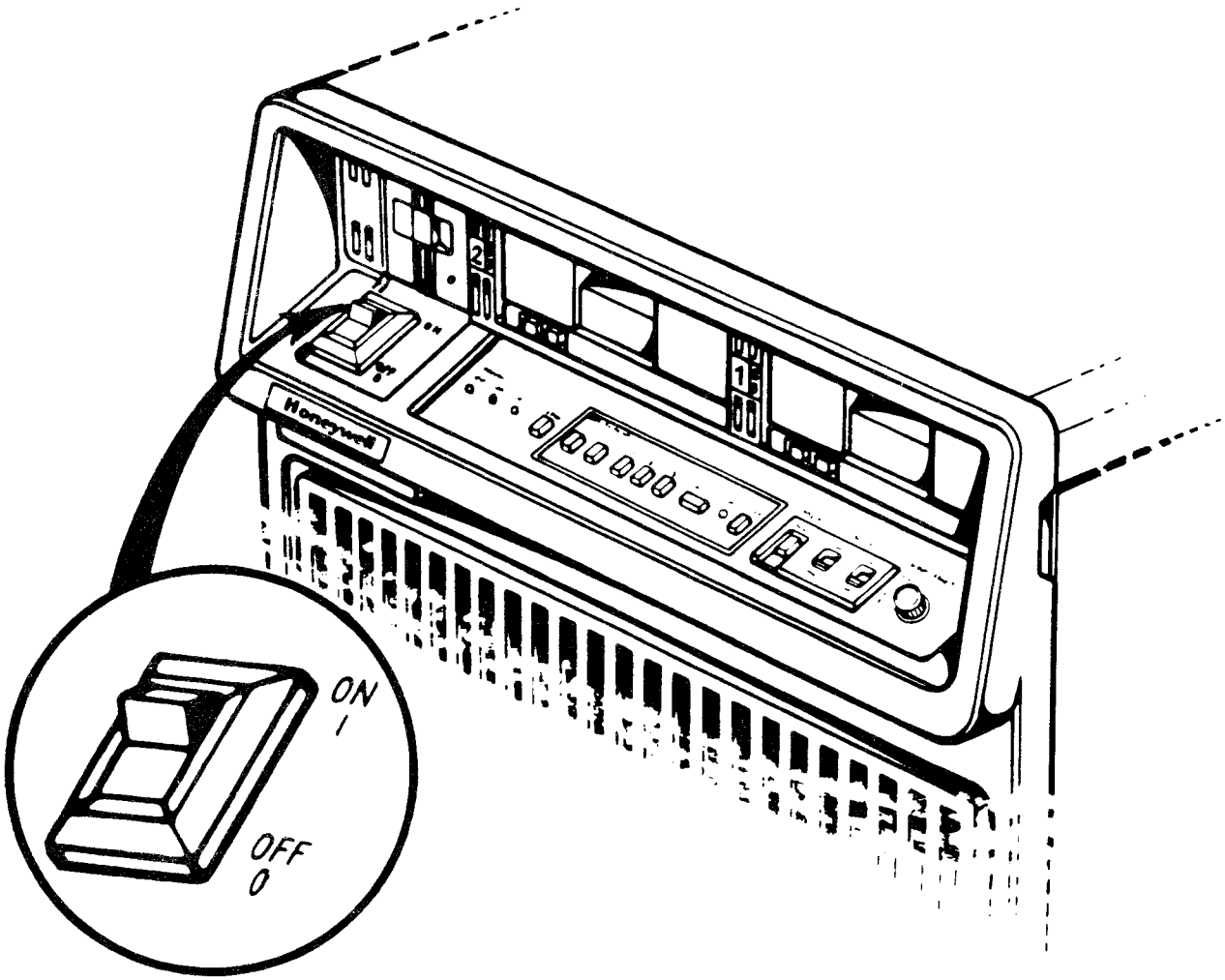

MONTAGGIO E SMONTAGGIO DEI DISCHI A CARTUCCIA

Prima di poter montare o smontare un disco a cartuccia bisogna accendere l'unità centrale.

Occorre ricordarsi che i dischi a cartuccia richiedono particolari cure ed attenzioni e, quando vengono usati, devono trovarsi alla medesima temperatura del locale in cui si trova l'unità centrale (vedere il paragrafo "Come prendersi cura dei supporti di memorizzazione").

Per montare una cartuccia bisogna:

1. Controllare che l'indicatore START/STOP sull'unità disco sia spento.

2. Estrarre la cartuccia dalla sua scatola protettiva, richiudendola immediatamente per evitare che si impolveri.

3. Posizionare la levetta WRITE PROTECT/WRITE ENABLE sul retro della cartuccia in base all'attività che si vuol eseguire.

4. Verificare che la cartuccia non sia dannaggiata e che non presenti tracce di condensa.

> **ATTENZIONE**
>
> Se la cartuccia è danneggiata o presenta tracce di condensa, non usarla.

5. Aprire lo sportello dell'unità disco premendo verso l'alto sul gancio interno e tirando delicatamente lo sportello in avanti e verso il basso.

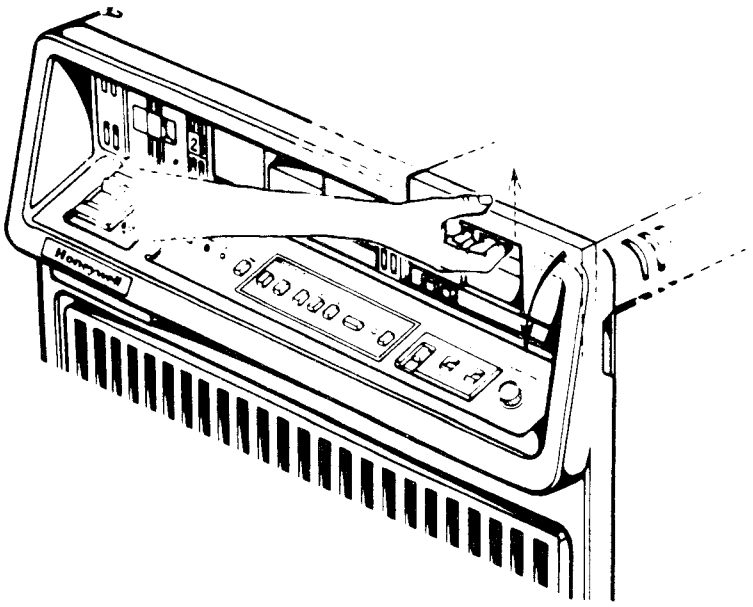

6. Prendere la cartuccia, con la piastra metallica verso il basso e gli angoli smussati verso l'esterno, quindi inserirla delicatamente all'interno dell'unità disco spingendola fino in fondo.

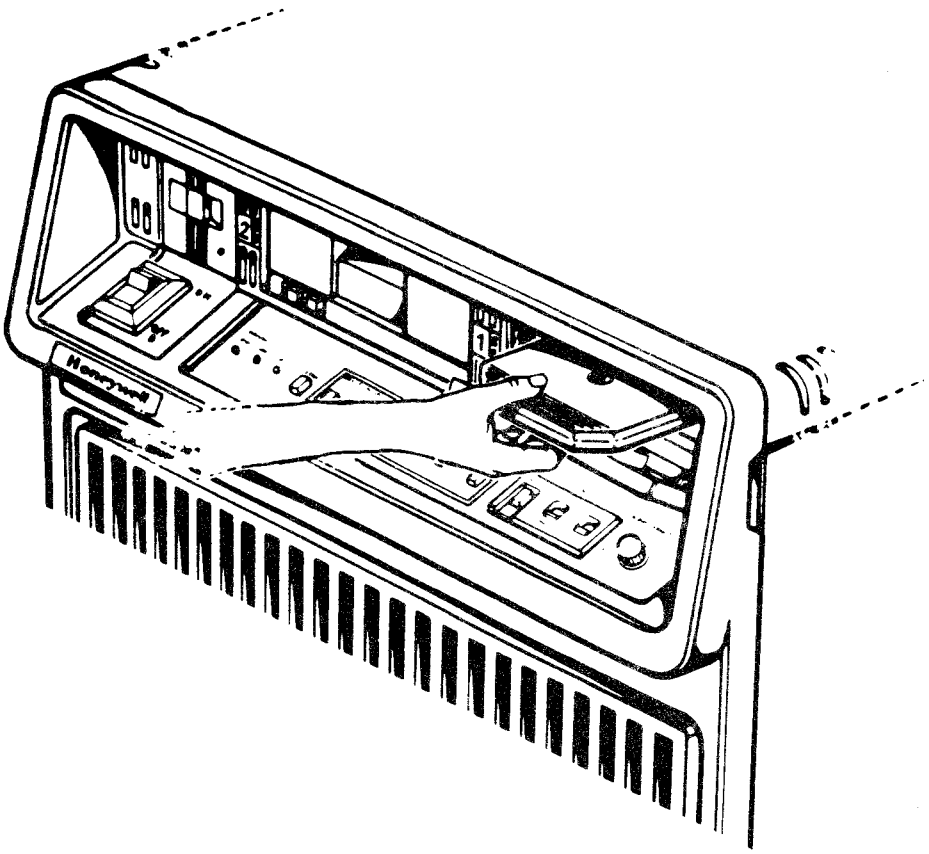

7. Chiudere lo sportello dell'unità disco e premerlo fino a quando non scatta.

8. Se si vuole utilizzare immediatamente la cartuccia, premere l'interruttore START/STOP, che rimarrà premuto. Non appena l'indicatore smette di lampeggiare e rimane acceso, l'unità disco è pronta.

ATTENZIONE

Se la cartuccia non era alla medesima temperatura del locale in cui si trova l'unità centrale, occorre aspettare almeno CINQUE MINUTI prima di utilizzarla.

Per smontare una cartuccia bisogna:

1. Verificare che l'indicatore START/STOP sull'unità disco sia spento. Se l'indicatore è acceso premere l'interruttore START/STOP. Non cercare di aprire lo sportello dell'unità disco fino a quando l'indicatore non smette di lampeggiare e non rimane spento.

> **ATTENZIONE**
>
> Lo sportello dell'unità disco non deve essere aperto se il disco all'interno sta ancora girando.

2. Aprire lo sportello dell'unità premendo sul gancio, interno all'incavo per la presa, e tirare delicatamente lo sportello in avanti e verso il basso.

3. Estrarre delicatamente la cartuccia dall'unità e riporla immediatamente nella sua scatola protettiva.

4. Chiudere lo sportello dell'unità disco fino a sentirlo scattare.

MONTAGGIO E SMONTAGGIO DEI DISCHETTI

Come i dischi a cartuccia i dischetti richiedono particolari attenzioni nell'uso. (Vedere il paragrafo "Come prendersi cura dei supporti di memorizzazione").

Occorre ricordarsi che lo sportello dell'unità a dischetti non deve mai essere chiuso se al suo interno non si trova alcun dischetto.

Per montare un dischetto bisogna:

1. Prendere delicatamente il dischetto dalla parte dell'etichetta ed estrarlo dalla sua busta protettiva.

2. Accertarsi che la tacca di protezione in scrittura sia coperta, se si vuole soltanto leggere dal dischetto, oppure scoperta, se si vuole anche scrivere su di esso.

3. Con la tacca rivolta verso il basso, inserire delicatamente il dischetto nell'unità a dischetti.

4. Chiudere lo sportello dell'unità a dischetti, spingendo verso destra il bordo sporgente, fino a quando non scatta.

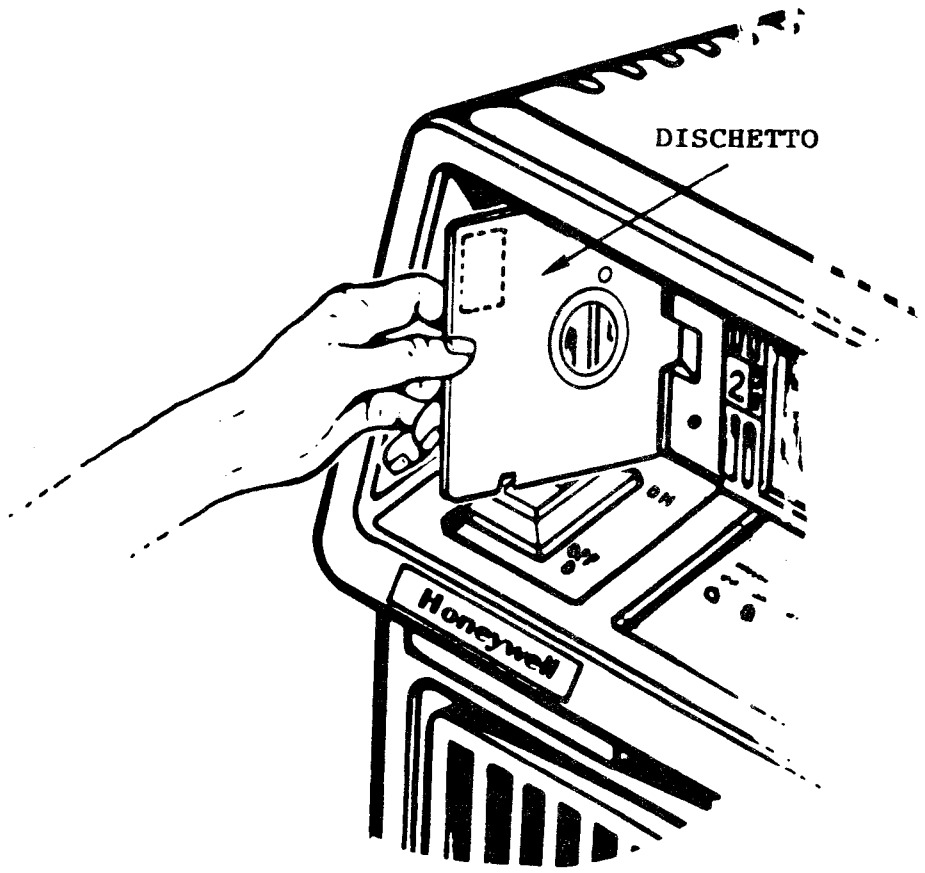

Per smontare un dischetto bisogna:

1. Aprire lo sportello dell'unità a dischetti spingendolo verso sinistra.

2. Estrarre delicatamente il dischetto dall'unità.

3. Inserire immediatamente il dischetto nella sua busta protettiva e riporlo nella sua scatola.

4. Lasciare aperto lo sportello dell'unità a dischetti.

PROTEZIONE IN SCRITTURA

Durante l'uso, si può evitare la perdita accidentale dei dati memorizzati su un dischetto o su un disco, applicando a questi una protezione in scrittura. In tal caso i dati memorizzati su di essi possono essere letti ma non modificati. Non è neanche possibile tuttavia aggiungervi nuovi dati.

Protezione in scrittura dei dischi fissi

Per proteggere in scrittura i dischi fissi bisogna premere l'interruttore contrassegnato da FIXED PROT sulla parte anteriore dell'appropriata unità disco. L'interruttore rimane premuto, l'indicatore acceso, ed il disco protetto in scrittura fino a quando non si preme nuovamente l'interruttore.

Protezione in scrittura dei dischi a cartuccia

Per proteggere in scrittura una cartuccia, occorre spostare la levetta sul retro della cartuccia sulla posizione WRITE PROTECT. La cartuccia sarà protetta in scrittura fino a quando non si sposterà la levetta sulla posizione WRITE ENABLE.

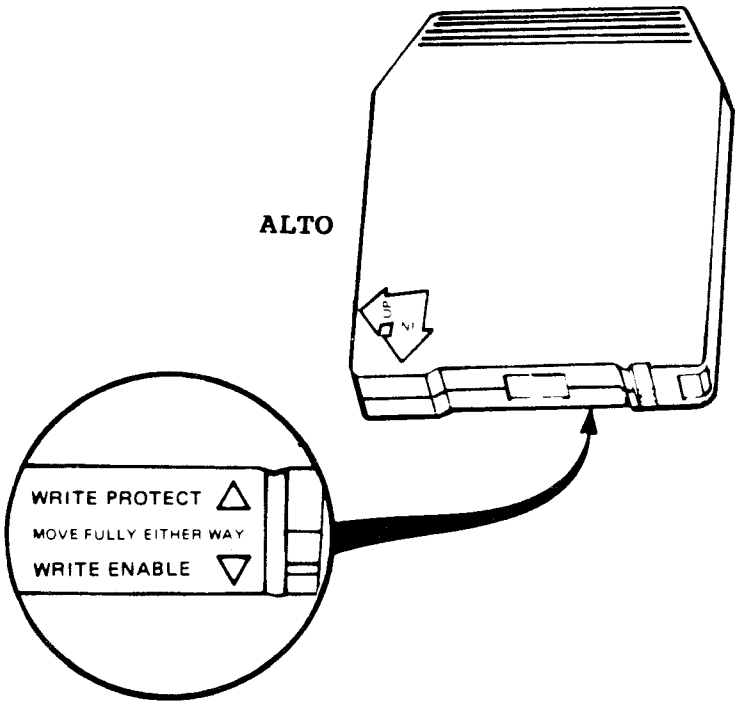

Protezione in scrittura dei dischetti

Per proteggere in scrittura un dischetto, si deve coprire la tacca di protezione in scrittura sul lato del dischetto con una delle etichette autoadesive fornite assieme ad esso. Il dischetto rimarrà protetto in scrittura fino a quando l'etichetta non verrà tolta.

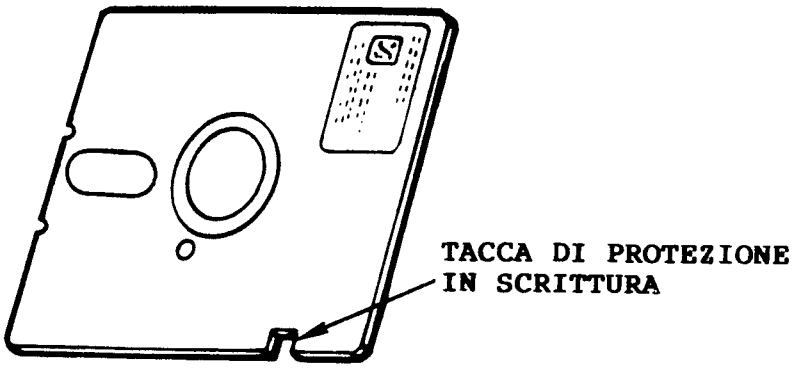

PREPARAZIONE DI NUOVI SUPPORTI PER LA MEMORIZZAZIONE

Prima di poterli usare, un nuovo dischetto o una nuova cartuccia devono essere preparati per l'uso. La procedura di preparazione implica:

- Strutturazione dell'area per la memorizzazione dei dati in modo che in seguito vi si possano scrivere i dati in maniera ordinata ed utilizzabile.

- Assegnazione al supporto di un nome con il quale il sistema può riconoscerlo; questo nome viene memorizzato sul supporto, ma può essere cambiato in qualunque momento.

Entrambe le fasi sono eseguite in risposta ad un comando del sistema operativo chiamato CV (Create Volume). Questo comando è descritto in modo particolareggiato nella documentazione del software. Il suo uso deve essere studiato ed appreso il più presto possibile.

NOTA

La preparazione di un disco sistema (un disco da cui è possibile caricare il sistema operativo ed eventualmente mettere in esecuzione anche i diagnostici) deve necessariamente prevedere alcuni parametri obbligatori, come nell'esempio che segue:

```
Fase 1   CV  !XXXXX -FT YYYYYY -SZ 64

Fase 2   CV  !XXXXX -NRC -MODE N -RTC 50 -BT -LAN I
```

In cui: XXXXX = nome dell'unità disco (Es: RLK00)
YYYYYY = nome del disco sistema (Es: ZSYS41)

CREAZIONE DI COPIE DI SALVATAGGIO

Se i dati registrati su un supporto di memorizzazione sono così importanti che una loro eventuale perdita può provocare seri problemi, allora è bene fare, di quel supporto, una copia di salvataggio. Questo permette di avere i dati sempre a disposizione, anche se gli originali vengono persi per cause accidentali.

Il modo più rapido per copiare tutti i dati da un disco ad un altro è il programma "Firmware" di copia (copia fisica).

> **NOTA**
>
> E' anche possibile, ed è il modo più frequente, fare copie dei dischi usando i comandi del sistema operativo (copie logiche).

Ai fini della copia, i dischi vengono identificati dalla loro posizione nelle unità disco.

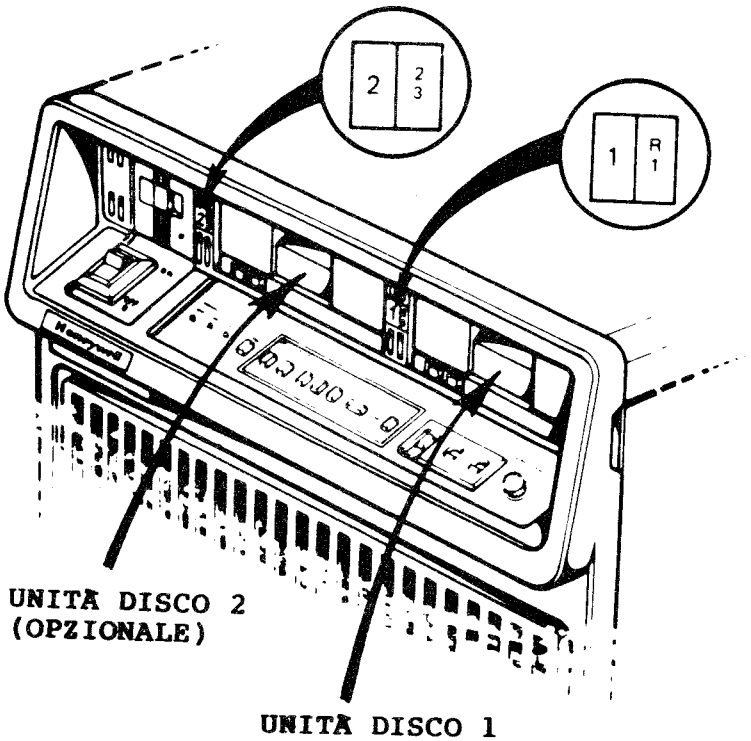

R è il disco a cartuccia nell'unità 1.
1 è il disco fisso nell'unità 1.
2 è il disco a cartuccia nell'unità 2.
3 è il disco fisso nell'unità 2.

E' possibile fare la copia della cartuccia R su qualsiasi altro disco fra quelli presenti. Oppure, è possibile fare la copia di uno dei dischi 1, 2 e 3, sulla cartuccia R. Non sono ammessi altri tipi di copia (per esempio, una copia dal disco 2 al disco 3, dal disco 3 al disco 1, ecc., salvo che non venga eseguita una copia intermedia tramite R).

Preparazione alla copia

Prima di iniziare la procedura di copia è bene pianificare sempre il modo in cui si deve procedere per fare una copia. Occorre assicurarsi che:

- Il sistema sia acceso, ma non in uso. Se il sistema è in uso, bisogna far terminare il processo in corso prima di iniziare la procedura di copia.

- Il selettore DEVICE SELECT sul pannello dell'operatore sia predisposto sulla posizione del supporto che contiene il programma "firmware" di copia (tale supporto è normalmente il disco di sistema).

NOTA

Se si dispone di una sola unità disco e si vuole fare copia di un disco di lavoro, per caricare il programma "firmware" di copia, occorre montare il dischetto SOFT FIRMWARE e posizionare il selettore DEVICE SELECT su "DISKT".

- Il disco che si sta per copiare sia protetto in scrittura.

- Il disco su cui si esegue la copia:

  - Sia già stato preparato per l'uso.

  - Non sia protetto in scrittura, (vedere il paragrafo "Protezione in Scrittura").

  - Non contenga informazioni ancora utili. Questo è importante poichè tutti i dati presenti andranno distrutti e sostituiti con quelli copiati.

Operazione di copia

Una volta completata la preparazione del supporto, per fare una copia occorre eseguire i seguenti passi:

1. Caricare le cartucce implicate nell'operazione di copia, se non è già stato fatto.

2. Assicurarsi che le unità disco, implicate nell'operazione di copia, siano pronte ad usare le cartucce, cioè che gli indicatori START/STOP siano accesi e non lampeggianti.

3. Premere l'interruttore R TO oppure R FROM. L'interruttore rimane abbassato. Usare:

   R TO per fare la copia della cartuccia R.

   R FROM per fare la copia sulla cartuccia R.

4. Premere uno degli interruttori 1, 2 o 3 per indicare al sistema la posizione dell'altro disco implicato nell'operazione di copia. L'interruttore rimane premuto.

5. Premere e tenere abbassato il pulsante COPY. Premere per un attimo e rilasciare il pulsante START. Attendere che la spia READ/WRITE COPYING si accenda e quindi rilasciare il pulsante COPY.

6. Durante la copia la spia READ/WRITE COPYING lampeggia (circa tre minuti), quindi, al termine, si spegne.

7. Quando la spia READ/WRITE COPYING si spegne, controllare gli indicatori READY e CHECK sul pannello dell'operatore ed interpretarli come segue

READY	**CHECK**	Significato
acceso	spento	La copia è andata a buon fine
spento	acceso	La copia non è riuscita. Vedere il paragrafo "Risoluzione dei problemi".

8. Smontare ed archiviare la copia.

NOTA

Se si vuole lavorare ulteriormente con il sistema, e non fare ulteriori copie, si deve ri-inizializzarlo.

INIZIALIZZAZIONE DEL SISTEMA

A meno che non si stiano facendo prove o copie di salvataggio dei dischi, il sistema dovrà sempre essere inizializzato prima di poter cominciare a lavorare. In alcuni casi, può essere necessario ri-inizializzarlo più volte durante il lavoro quotidiano.

NOTA

Sono possibili due tipi di inizializzazione: in Modo Standard (STD), nella memoria del sistema viene caricato il sistema operativo GCOS che permette lo svolgimento delle normali attività lavorative; ed un'inizializzazione in Modo Diagnostico (TEST), in cui viene caricato il sistema operativo TVOS, che consente l'esecuzione di tests al fine di provare il sistema. Di seguito viene descritta l'inizializzazione in Modo Standard.

Per inizializzare il sistema:

1. Posizionare il selettore DEVICE SELECT per indicare dove si trova il dischetto o il disco sul quale è memorizzato il sistema operativo:

DISKT	per il dischetto.
R	per la cartuccia dell'unità 1.
1	per il disco fisso dell'unità 1.
2	per la cartuccia dell'unità 2.
3	per il disco fisso dell'unità 2.

2. Verificare che l'interruttore MODE sul pannello dell'operatore sia su STD.
3. Accendere l'unità centrale, se non è già accesa. Se l'indicatore POWER ON non si illumina, vedere il paragrafo "Risoluzione dei problemi".
4. Verificare che il supporto su cui si trova il sistema operativo non sia protetto in scrittura.
5. Montare il supporto sul quale è memorizzato il sistema operativo (se è rimovibile).
6. Se nessuna cartuccia è presente nell'unità disco montarne una.
7. Se il sistema operativo è memorizzato su un disco, accertarsi che l'appropriata unità sia pronta ad usarlo (l'indicatore START/STOP deve essere acceso e non lampeggiare).
8. Premere il pulsante LOAD sul pannello dell'operatore, per lanciare l'inizializzazione.
9. Controllare l'inizializzazione osservando le due spie, READY e CHECK. Durante l'inizializzazione, queste rivelano eventuali problemi nel sistema. Se non si riscontra alcun problema, si comportano come segue:

Tempo dall'inizio della inizializzazione (sec.)	Spia **READY**	Spia **CHECK**
0 - 20	spento	acceso
20	spento	un solo lampeggio
20 - 30	acceso	spento
30 - 60	lampeggiante	spento
110	spento	spento

Quando entrambe le spie sono spente, significa che l'inizializzazione è completata e non si è riscontrato alcun problema. Sulla console si vedrà il primo messaggio del sistema. Se non si verifica nulla entro un minuto, premere il tasto <Return> sulla tastiera della console per ottenere un messaggio. Il tasto <Return> può essere contassegnato da RETURN o FIELD ENTER <CR> a seconda del tipo di tastiera che si sta utilizzando (vedere La Guida Operativa del Terminale).

Se le spie si comportano in maniera diversa da quella precedentemente descritta, o se i tempi sono più lunghi di quelli specificati, significa che si è riscontrato un problema e quindi bisogna andare al paragrafo "Risoluzione dei problemi".

PROCEDURE GIORNALIERE

ALL'INIZIO DELLA GIORNATA

Per iniziare quotidianamente il normale lavoro sul sistema, procedere come segue:

1. Accendere l'unità centrale.

2. Accendere la console di lavoro e la stampante. Assicurarsi che queste siano pronte per essere utilizzate. Se altri terminali e altre stampanti sono presenti, possono essere accesi ora oppure quando occorre, durante la giornata. La procedura di accensione per ogni periferica è descritta nella relativa guida operativa.

3. Inizializzare il sistema.

4. Una volta inizializzato il sistema occorre rispondere a qualsiasi messaggio che compare sullo schermo. Potrebbe trattarsi di una richiesta di collegamento o di una scelta da effettuare in un menu. I messaggi che compaiono e gli eventi che ne derivano dipendono dal modo con cui è stato generato il disco di sistema.

AL TERMINE DELLA GIORNATA

Per finire il lavoro giornaliero sul sistema, procedere come segue:

1. Assicurarsi che nessuno stia usando il sistema, che nessun terminale, nessuna stampante sia in funzione.

2. Spegnere tutti i terminali, tranne la console, e tutte le stampanti.

3. Eseguire le operazioni necessarie a finire eventuali lavori in corso.

4. Fare tutte le necessarie copie di salvataggio dei dischi.

5. Spegnere la console.

6. Smontare e riporre i supporti usati.

7. Verificare che nessun disco fisso sia in uso: gli indicatori START/STOP sulle unità disco devono essere spenti.

8. Spegnere l'unità centrale.

MANUTENZIONE DEL SISTEMA

OTTIMIZZAZIONE DEL SISTEMA

Una volta acquisita una certa familiarità con il sistema, è possibile adeguarlo alle proprie esigenze per rendere il lavoro più rapido e più efficiente. Questo è detto "ottimizzazione del sistema".

Per una completa descrizione del processo di ottimizzazione, è bene consultare la documentazione software.

AGGIORNAMENTO DEL DISCO DI SISTEMA

AGGIORNAMENTO DEI PROGRAMMI FIRMWARE

Poichè i programmi "firmware" del microSystem 6/20 vengono continuamente migliorati, può essere necessario di tanto in tanto aggiornare il disco di sistema. La procedura di aggiornamento è semplice ed immediata.

Ogni volta che si riceve un nuovo dischetto contrassegnato da: "microSystem 6/20 SOFT FIRMWARE", si deve pianificare al più presto l'aggiornamento del disco di sistema e della sua copia di salvataggio.

Procedere come segue:

1. Inizializzare il sistema dal disco di sistema o dalla sua copia(quello dei due che deve essere aggiornato).

2. Montare il dischetto SOFT FIRMWARE.

3. Introdurre dalla console il seguente comando:

   EC ^FW>HELP>INFO

   In risposta a questo comando, sullo schermo, compariranno istruzioni dettagliate che spiegano i passi successivi.

AGGIORNAMENTO DEI PROGRAMMI DIAGNOSTICI

I diagnostici ed il sistema operativo che li gestisce, TVOS, sono presenti sul disco di sistema.

ATTENZIONE

E' Importante non cancellare i programmi diagnostici dal disco di sistema al fine di mantenere integre entrambe le vie diagnostiche (unità dischetto/unità disco).
In alcuni casi una periferica può risultare NON diagnosticabile se tali programmi vengono eliminati.

Come per i programmi firmware anche per i programmi diagnostici può rendersi necessario un aggiornamento. In tal caso si riceverà un dischetto (HEPAC). A partire da tale dischetto occorre, lanciando i semplici comandi che seguono, aggiornare il disco di sistema.

Procedere come segue:

1. Inizializzare il sistema dal disco sistema che si intende aggiornare (Es. ZSYS41).

2. Montare il dischetto HEPACX (X = 1 oppure 2).

3. Se si usa il sistema operativo Mod 400 introdurre dalla console il seguente comando:

   EC ^HEPACX>TV-COPY nome del disco di sistema
   nome del disco di sistema: Es. ZSYS41.

4. Se si usa il sistema operativo Mod 200 introdurre dalla console il seguente comando:

   EC ^HEPACX>HELP-COPY

   In risposta a questo comando, sullo schermo, compariranno istruzioni dettagliate che spiegano i passi successivi.

NOTA

Ulteriori informazioni per l'aggiornamento del disco di sistema potranno essere ricevute unitamente al dischetto.

COME PRENDERSI CURA DEI SUPPORTI DI MEMORIZZAZIONE

Il sistema è affidabile e non richiede particolari attenzioni per mantenerlo in efficienza. Solo i supporti di memorizzazione richiedono cure particolari.

Dischetti

I dischetti richiedono attenzioni speciali. Se si danneggiano, possono diventare inutilizzabili e i dati su di essi memorizzati possono andare perduti. Osservare sempre quanto segue:

- Ogni volta che un dischetto viene tolto dall'unità a dischetti, bisogna tenerlo nella sua busta protettiva e riporlo verticalmente in un'apposita scatola.

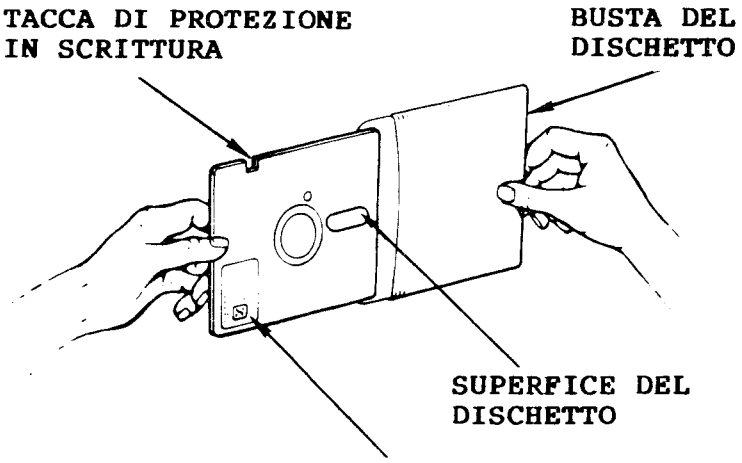

- Tenere il dischetto lontano da apparecchiature che generano campi elettromagnetici; per esempio: telefoni, televisori, schermi di terminali, magneti e trasformatori. (I campi elettromagnetici non danneggiano il dischetto, ma alterano i dati in esso contenuti).

- Non piegare mai i dischetti.

- Afferrare sempre il dischetto per l'etichetta delicatamente.

- Tenere i dischetti lontano dallo sporco, dai peli, dalla polvere e dal fumo.

- Non toccare mai la parte magnetica visibile del dischetto.

- Per scrivere sulle etichette dei dischetti usare sempre pennarelli con punte di feltro. Non usare mai penne a sfera o matite.

- Tenere i dischetti lontani dalle temperature estreme. Non lasciarli su caloriferi o su davanzali soleggiati. I dischetti devono essere mantenuti ad una temperatura compresa tra i 10° C e i 52° C.

- Non lasciare mai i dischetti in ambienti umidi. L'umidità relativa deve essere compresa tra l' 8% e l' 80%; la temperatura a bulbo umido deve essere inferiore ai 29° C.

Dischi a cartuccia

Le cartucce richiedono attenzioni più che i dischetti.

Se si danneggia la cartuccia, i dati possono andare perduti. Se si cerca di utilizzare una cartuccia danneggiata, si può danneggiare seriamente l'unità disco. Osservare sempre quanto segue:

- Tenere l'esterno delle cartucce il più pulito possibile. Quando non sono in uso, tenerle nelle loro scatole protettive. Le scatole protettive non devono rimanere aperte onde evitare che della polvere si depositi. Non accumulare più di cinque scatole una sull'altra.

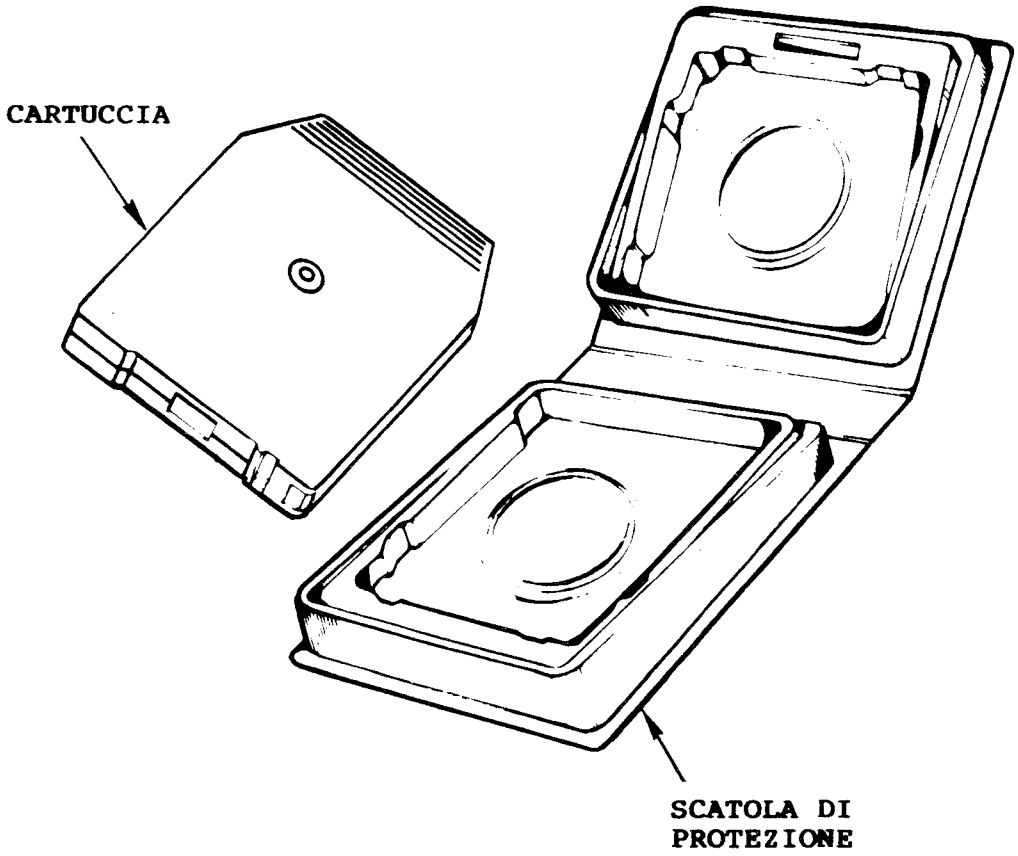

- Tenere le cartucce lontano dalla polvere, dai peli, dallo sporco e dal fumo. Se è necessario spolverarle, farlo con un panno antistatico, privo di filacce.
- Tenere le cartucce lontane da apparecchiature che generano campi magnetici; per esempio : telefoni, televisori, schermi dei terminali, magneti e trasformatori. (I campi elettromagnetici non danneggiano la cartuccia, ma alterano i dati in essa contenuti).
- Contrassegnare la cartuccia solo nell'apposita scanalatura per l'etichetta.
- Non aprire mai lo sportello scorrevole sul retro della cartuccia.
- Assicurarsi che le cartucce non siano mai conservate a temperature inferiori ai 10° C o superiori ai 40° C, o a un tasso di umidità inferiore al 20% o superiore all' 80%.
- Non lasciare mai le cartucce esposte ai raggi del sole.
- Non usare mai le cartucce che non sono alla stessa temperatura del locale in cui si trova l'unità centrale. Lasciare alla cartuccia almeno un'ora per acclimatarsi, prima di usarla. Se la temperatura della cartuccia e quella del locale dove si trova l'unità centrale differiscono di più di 10° C, lasciare passare un'altra ora per ogni 10° C di differenza. Se la cartuccia è stata esposta a temperature estreme, lasciare passare 24 ore.
- Se per qualche motivo non si può far acclimatare la cartuccia per il tempo previsto, lasciarla girare a velocità di regime dell'unità disco per almeno cinque minuti prima di usarla. Fare la stessa cosa se la cartuccia è stata esposta a temperature inferiori a 16° C.

Carta e moduli di carta

Le stampanti funzionano meglio se ci si prende cura anche della carta e dei moduli di carta.

Osservare sempre quanto segue:

- Non conservare mai la carta o i moduli in un luogo umido.Scegliere una stanza asciutta e fresca e tenervi la carta fino a quando non occorre usarla.
- Non ammucchiare le scatole contenenti carta e moduli. Ciò può deformarli e disallinearli nella stampante.

RISOLUZIONE DEI PROBLEMI

Sebbene il microSystem 6/20 sia un sistema affidabile, tuttavia, anch'esso talvolta può presentare qualche problema. Prima di passare alla risoluzione di un eventuale problema occorre discriminare se il problema è a carico dell'hardware oppure del software.

PROBLEMI DI HARDWARE

I problemi di hardware solitamente si dividono in due categorie:

- Problemi meccanici
- Guasti di sistema (elettronici)

I problemi meccanici si verificano più frequentemente dei guasti di sistema. Possono però essere facilmente individuati e corretti una volta che se ne ha un'idea più precisa. La guida operativa di ogni periferica contiene una sezione (intitolata "In Caso di Problemi"), nella quale sono descritti i problemi relativi a quella periferica. La seguente tabella elenca i problemi inerenti l'unità centrale, che si possono incontrare, e dice cosa fare caso per caso. Se l'azione consigliata non riesce a risolvere il problema, consultare la **Guida alla diagnosi del Sistema.**

Problema	Cosa fare
La spia POWER ON sul pannello dell'operatore non si accende quando l'interruttore Power è in posizine ON.	1. Accertarsi che il cavo di rete dell'unità centrale sia collegato correttamente. 2. Accertarsi che la presa di corrente sia funzionante.
L'indicatore START/STOP sull'unità disco non lampeggia quando viene premuto il relativo interruttore.	Verificare che nell'unità sia presente una cartuccia e che il suo sportello sia correttamente chiuso.
Il sistema non viene caricato dal disco (l'inizializzazione non va a buon fine).	Provare con la cartuccia di salvataggio: se questa funziona, significa che la prima è danneggiata. Non dimenticarsi di sostituirla.

Problema	Cosa fare
L'indicatore FIXED PROT sull'unità disco lampeggia una volta al secondo.	Andare alla **Guida alla Diagnosi del Sistema.**
L'indicatore FIXED PROT, durante i due minuti circa della fase di accensione o spegnimento dell'unità disco, lampeggia velocemente (più di una volta al secondo): Errore PDQ.	Spegnere l'unità, se non già spenta. Azzerare l'errore PQD agendo sull'interruttore FIXED PROT. Riprovare ad accendere l'unità. Se la medesima segnalazione si ripresenta è possibile ancora rifare un tentativo. Se dopo questo terzo tentativo la segnalazione d'errore persiste, smontare la cartuccia e riprovare ad accendere l'unità disco con un'altra cartuccia. Se con questa nuova cartuccia: - l'errore PDQ permane, chiamare la Honeywell, o il rivenditore dal quale è stato comprato il sistema, segnalando "Errore PDQ"; - se l'unità non presenta più alcun problema, la cartuccia che produceva l'errore di PDQ non è più utilizzabile,perchè in fase di deterioramento.
Il sistema non viene caricato dal dischetto.	Provare il dischetto di salvataggio. Se questo funziona significa che il primo è danneggiato.Non dimenticarsi di sostituirlo.

I guasti di sistema possono verificarsi sia nelle periferiche che nell'unità centrale. Si tratta di individuare il Modulo Sostituibile dall'utente (CRU) che contiene il difetto in modo che possa essere sostituito il più presto possibile.

Se si ipotizza che il problema sia addebitabile ad un terminale, ad una stampante, ad una unità disco o, alla unità dischetto, consultare la **Guida alla Diagnosi del Sistema** ed eseguire l'appropriato test.

Se durante il funzionamento del sistema compare un messaggio di errore di hardware, consultare la **Guida alla Diagnosi del Sistema** ed eseguire un test per il componente hardware identificato nel messaggio.

Se si incontra un problema per il quale non si riesce a dare nessuna spiegazionze, consultare la **Guida alla Diagnosi del Sistema** ed eseguire la prova estesa del sistema.

PROBLEMI DI SOFTWARE

I problemi di software dovrebbero essere accompagnati da un messaggio d'errore che li descrive. Nella maggior parte dei casi questi messaggi d'errore sono descritti in una delle guide di software, che contengono anche le istruzioni da seguire in quel caso. (Se appare un messaggio non documentato, prenderne nota e chiamare la Honeywell o il rivenditore dal quale è stato acquistato il sistema, per avere assistenza). Se il problema non può essere risolto, occorre eseguire una stampa della memoria (vedi oltre) in modo che il servizio tecnico di assistenza possa risalire alla causa.

STAMPA DELLA MEMORIA PRINCIPALE

Quando si verifica un problema di software può essere estremamente utile conoscere lo stato della memoria al momento dell'errore. E' possibile ottenere una simile stampa facendo quella che viene chiamata la "stampa della memoria".

Vi sono due modi per ottenere una stampa della memoria:

- Per mezzo di un programma di sistema disponibile sul disco di sistema.
- Per mezzo del pannello di comando dell'operatore.

Il primo di questi due metodi è descritto in particolare nella documentazione del software. La seconda procedura è descritta qui di seguito.

NOTA

Il supporto sul quale si vuol ottenere la copia della memoria deve essere stato in precedenza preparato come descritto nella Appendice "A".

Per ottenere una copia della memoria:

1. Montare un supporto sul quale verranno registrate le informazioni contenute nella memoria. Occorre utilizzare una cartuccia se la capacità della memoria è superiore a 256 kbytes, altrimenti è sufficiente un dischetto.
2. Posizionare opportunamente il selettore DEVICE SELECT per indicare la posizione del supporto usato.
3. Premere il pulsante DUMP.
4. Quando si spegne la spia READY (dopo circa 5 minuti), la copia è terminata.
5. Smontare il supporto e contrassegnarlo immediatamente. Annotare la data e il problema che ha provocato la richiesta di esecuzione della copia della memoria.

Se non si è in grado di interpretare personalmente la stampa della memoria, chiamare la Honeywell o il rivenditore dal quale è stato acquistato il sistema.

APPENDICE A

PREPARAZIONE DEL SUPPORTO PER STAMPARE LA MEMORIA PRINCIPALE O LA MAIL BOX

In ambiente Mod 200

- Per supporto dischetto

  1) CV !DIUXX -FT DMPVOL
  2) CRDUMP !DIUXX -MD 64

- Per cartuccia Lark

  1) CV !RCUXX -FT DMPVOL
  2) CRDUMP !RCUXX -MD 256

In ambiente Mod 400

- Per supporto dischetto

  1) CV !DSKXX -FT DMPVOL
  2) CV !DSKXX -MD 64

- Per cartuccia Lark

  1) CV !RLKXX -FT DMPVOL
  2) CV !RLKXX -MD 256

Note: 1) XX = numero del'unità

2) Il dischetto può essere utilizzato per la copia della Mail Box. Per la copia della memoria principale occorre invece utilizzare una cartuccia. L'unico caso in cui anche per la Memoria principale è sufficiente il dischetto è quando il sistema ha la memoria di solo 256 Kbytes.

Per ottenere una copia della Mail Box:

1) Senza aver montato il dischetto premere e rilasciare DUMP.
2) Montare il dischetto (preparato come in precedenza descritto).
3) Posizionare il Selettore DEVICE SELECT su DSKT.
4) Premere contemporaneamente COPY e DUMP.
5) Rilasciare DUMP.
6) All'accensione dell'indicatore READY, rilasciare COPY.

Dopo 30 secondi premere e rilasciare LOAD: allo spegnimento dell'indicatore (Rosso) sull'unità dischetto, estrarre il dischetto.

GLOSSARIO

Applicazione	Serie di operazioni specifiche da eseguire sul sistema.
Bussola	La parte fisica di una stampante di qualità che contiene tutti i caratteri di un particolare tipo
Caricamento (montaggio)	1. L'inserimento fisico di una cartuccia o di un dischetto nel sistema, o della carta nella stampante. 2. La messa a disposizione dei dati memorizzati su qualsiasi supporto per l'uso da parte del sistema.
Cartuccia	Tipo di disco contenuto in un involucro protettivo.
Colonna	Una delle 80 possibili posizioni orizzontali in una riga sullo schermo, o delle 132 di una stampante.
Console	Terminale (connesso sul canale fisico 0800/Y04) da cui si eseguono le prime operazioni all'inizializzazione e da cui possono essere impartiti al sistema alcuni comandi non introducibili da altri terminali.
Copia della memoria	Tabulato con il contenuto della memoria.
Copia di salvataggio	Copia del disco o del dischetto che può essere usata se l'originale è stato danneggiato o è andato distrutto.
Cursore	Piccolo quadratino luminoso, o trattino di sottolineatura, che indica dove apparirà sullo schermo il prossimo carattere introdotto dalla tastiera.
Dati	Termine generale usato per indicare tutte le informazioni, le parole, le istruzioni, i numeri, i caratteri alfabetici e simbolici che possono essere elaborati da un calcolatore.

Dati di ingresso	Qualsiasi dato che deve essere elaborato dal sistema.
Dati di uscita	Qualsiasi dato prodotto dal sistema.
Disco	Supporto magnetico che memorizza, registra, i dati sulla superfice di uno o più piatti circolari rotanti ricoperti di ossido.
Dischetto	Supporto flessibile sul quale possono essere memorizzati i dati.
Disco di lavoro	Disco sul quale vengono temporaneamente memorizzate le informazioni e i dati dell'utente durante l'esecuzione.
Disco di sistema	Disco contenente gli archivi e le istruzioni fondamentali (sistema operativo), che permettono al sistema di funzionare.
Dischetto di sistema	Dischetto contenente gli archivi e le istruzioni fondamentali (sistema operativo), che permettono al sistema di funzionare.
Elaborazione	Termine generale per indicare il funzionamento del sistema, ovvero il trattamento da parte del sistema dei Dati di ingresso.
Hardware	L'insieme delle apparecchiature, per esempio i dispositivi meccanici e/o elettronici.
Inizializzazione	Processo mediante il quale un sistema è preparato all'uso.
Lettura	Operazione di accesso ai dati.
Modulo sostituibile dal cliente	Parte del sistema che può essere sostituita dall'utente quando incorre in un guasto.
Periferica	Ogni apparecchiatura distinta dall'unità centrale, che è usata in combinazione o unitamente ad essa (unità a dischi, terminali, etc.).

Riga	Fila orizzontale di caratteri stampati su una pagina o visualizzata sullo schermo.
Ricerca	Individuazione di dati, in qualunque area del sistema, (supporto magnetico, memoria, etc.).
Schermo	Parte di un terminale su cui vengono visualizzati i dati.
Scollegamento	Modo per informare il sistema che si intende terminare il suo utilizzo.
Scrivere	Registrare, memorizzare i dati.
Sistema operativo	Vedere Disco di sistema.
Software	Insieme delle istruzioni che permettono di operare sul calcolatore.
Stampa	Scrittura dei dati sulla carta tramite una stampante.
Stampante a matrice	Stampante che utilizza degli aghi, che producono punti che sono usati per formare i caratteri.
Stampante di qualità	Stampante in grado di produrre caratteri di alta qualità e di formati diversi.
Terminali	Periferica composta da un'unità video e da una tastiera. E' uno dei mezzi di comunicazione fra sistema ed operatore.
Supporto	Qualsiasi strumento sul quale i dati possono essere memorizzati, registrati; ad esempio dischi, dischetti, carta, etc..
Tastiera	Parte di un terminale per l'introduzione dei dati tramite i tasti.
Terminare	Vedere Scollegamento.

Unità centrale	Parte di un calcolatore che comprende i circuiti che controllano la interpretazione e l'esecuzione delle istruzioni.
Unità disco	Periferica che legge/scrive su dischi.
Unità dischetti	Periferica che legge/scrive su dischetti.

MicroSystem

6/20

(Modello LARK)

DOCUMENT ORDER A78134353-004
REVISION AD
STATUS
DATE 12 LUGLIO 1984
DOCUMENT TREE

Guida alla diagnosi del sistema

PREPARED BY

D. LAGORIO

J. RADICE

REVIEWED BY

G. VILLA

APPROVED BY

E. MACCARIO

Honeywell

Honeywell Information Systems Italia

Honeywell Honeywell Information Systems Italia Loc. Pregnana Milanese Italia		SPEC. NO. A 78134353	SHEET 0/151	REV AD

REVISION RECORD

REV.	AUTHORITY	DATE	SIGN.RE	SHEETS AFFECTED
AA	Moro	83.09.07	ZPGC830677	ALL SHEETS
AB	Moro	84.01.03	ZPG0830782	ALL SHEETS
AC	Moro	84.01.20	ZPG0830782/B	32-36
AD	Moro	84.07.12	ZPG0840297	ALL SHEETS

HONEYWELL CONFIDENTIAL AND PROPRIETARY

microSystem 6/20

GUIDA ALLA DIAGNOSI DEL SISTEMA

OGGETTO - Procedure di diagnosi per microSystem 6/20 (modello LARK)

ISTRUZIONI SPECIALI -

E' opportuno tenere questo documento nel raccoglitore di soluzione dei problemi.

A 78134353
REV. AD

PREFAZIONE

La "Guida alla diagnosi del systema " ha lo scopo di fornire le indicazioni necessarie sia per diagnosticare i guasti dell'MS6/20 che per sostituire/restituire le Unita' guaste.

© Honeywell Information Systems Italia, 1984

INDICE

INTRODUZIONE 5

Struttura della guida.....6
Definizione delle Unita' sostituibili.....7
Stazione di lavoro.....8
Protezione in scrittura.....9

PROVE DELLE UNITA'.....10

Accensione del sistema.....10
Problemi di alimentazione.....11
Caricamento da disco.....12
Tabella di controllo dei problemi.....42
Caricamento da dischetto.....46
Identificazione delle Unita' sostituibili.....50
Problemi software.....54
Depannaggio.....55
Controllo delle risorse.....55
Controllo della marginatura.....56
System Exerciser.....58

SOSTITUZIONE DELL' UNITA'.....63

Controllo dei supporti magnetici.....64
Preparazione per la sostituzione dell'Unita'.....66
Sostituzione dell'Alimentatore n.1.....67
Sostituzione dell'Alimentatore n.2.....72
Sostituzione dell'Unita' logica.....76
Sostituzione dell'Unita' logica opzionale.....79
Sostituzione dell'Unita' espansione (04,05).....85
Sostituzione dell'Espansione di memoria.....87
Sostituzione dell'Unita' espansione.....89
Sostituzione della Stazione di lavoro.....92
Sostituzione dell'Unita' dischetto.....94
Sostituzione dell'Unita' disco n.1.....96
Sostituzione dell'Unita' disco n.2.....99
Sostituzione della Stampante.....101
Sostituzione dei Ventilatori.....103
Sostituzione del Pannnello operatore.....108

RESTITUZIONE DELL'UNITA'.....110

Restituzione dell'Alimentatore.....112
Restituzione dell'Unita' logica.....113
Restituzione dell'Unita' espansione.....114
Restituzione della Stazione di lavoro.....115
Restituzione dell'Unita' dischetto.....116
Restituzione dell'Unita' disco.....117
Restituzione della Stampante.....118
Restituzione dei Ventilatori.....119
Restituzione dell'Unita' logica opzionale.....121
Restituzione dell'Espansione di memoria.....122
Restituzione del Pannello operatore.....123

CHIAMATA PER ASSISTENZA.....124

Operazione preliminari alla chiamata.....124
Contratto normale di manutenzione.....126
Contratto di assistenza alla manutenzione eseguita dal cliente.....126
Cliente non fornito di manutenzione.....126

ADDENDUM.....127

Opzione CONI.....127
Console 7201.....128
Sistema degradato.....129
Tabella corrispondenza.....130
Connessioni.(scollegamento) cavi.....131
Apertura del sistema.....133
Ulteriori informazioni.....135
Manutenzione ed aggiornamento del sistema diagnostico.....138
Come leggere il registro D1.....141
Esempi di stampa stampante ASPI.....142
Guasti di memoria.....151

INTRODUZIONE

Il procedimento di diagnosi del sistema e' eseguito in modo dedicato, cioe' il sistema puo' eseguire solo le prove diagnostiche.

Il procedimento di diagnosi del sistema richiede l'uso del disco di sistema (che contiene le prove) e la disponibilita' dei seguenti oggetti (allegati al sistema stesso):

- un dischetto di lavoro immatricolato TVWORK
- un dischetto di prove immatricolato HEPAC1 (contenente una parte di prove)
- questa guida alla diagnosi del sistema

Nota: Allo scopo di assicurare la diagnosticabilita' dell'intero sistema in ogni momento, i seguenti elementi devono essere sempre presenti sul System Disk e quindi mai cancellati:

ZVPROG_DIR	direttrice
HELIOS	direttrice
ZVDLDR	libreria
ZVHRDC	libreria

STRUTTURA DELLA GUIDA

La guida e' composta di quattro sezioni, che nell'ordine sono:

. "Prove delle Unita'" che aiuta ad identificare l'unita' guasta

. "Sostituzione delle Unita'" che indica le modalita' di sostituzione di ogni Unita' guasta

. "Restituzione delle Unita'" che indica come predisporre una Unita' guasta per inviarla al piu' vicino centro di riparazione.

. "Chiamata per assistenza" che indica come ottenere assistenza nell'uso delle procedure di diagnosi del guasto

Ogni sezione e' composta da un'insieme di procedure.
Ogni procedura e' composta da operazioni

NOTE : In questa guida le informazioni variabili sono indicate con tre punti consecutivi (...).

L'abbreviazione CR che compare nella guida e sul video nel corso delle prove, corrisponde al tasto RETURN sulla console.

Durante l'esecuzione delle prove diagnostiche e' conveniente prendere nota dell'ordine in cui vengono eseguite le prove e dei loro risultati.

DEFINIZIONE DELLE UNITA' SOSTITUIBILI

Il Systema 6/20 e' composto di una Unita' centrale e di un numero variabile di periferiche. Ognuno di questi componenti e' composto di uno o piu' Unita' sostituibili.

Le seguenti figure illustrano il concetto :

UNITA' CENTRALE

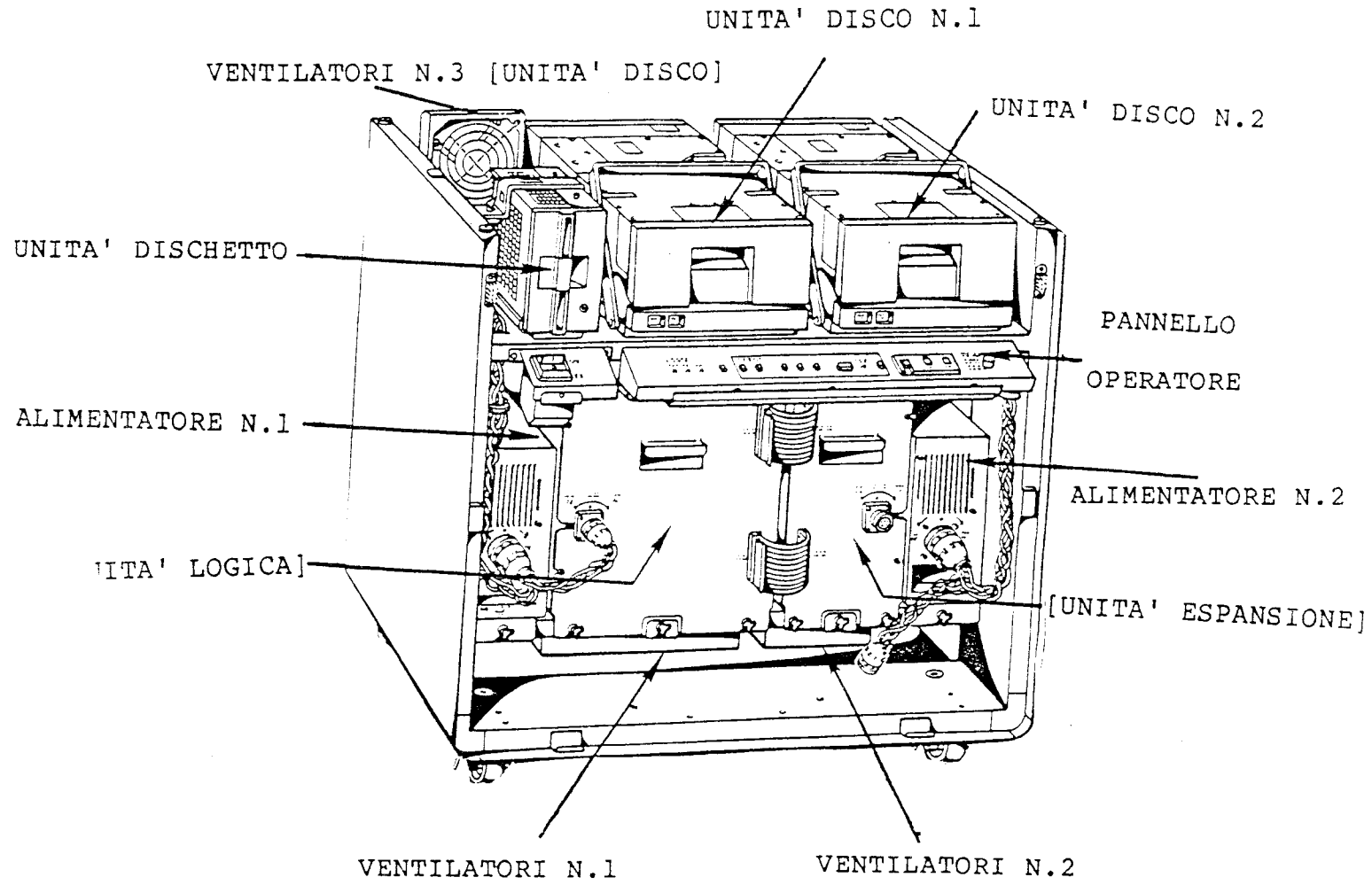

Ogni periferica e' connessa all'Unita' centrale per mezzo di cavi aventi agli estremi un cartellino indicante il numero di canale . Questo cartellino permette di identificare la periferica in relazione ai messaggi che appaiono su console durante le prove delle Unita' .

* NUMERO DI CANALE = Porta fisica di collegamento con l'unita' centrale.

STAZIONE DI LAVORO (Video Terminale)

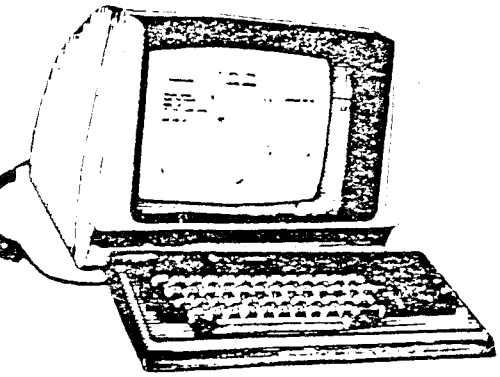

STANDARD

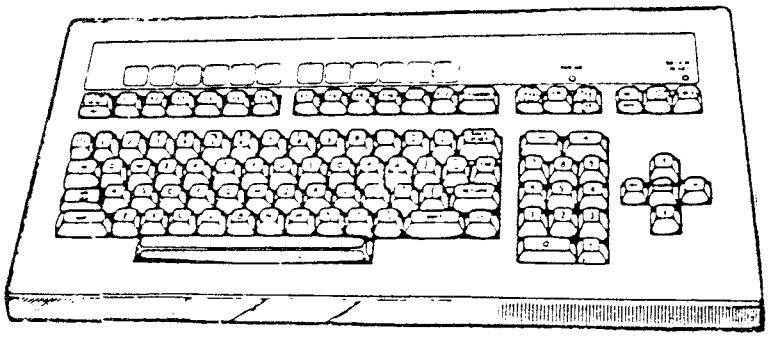

WORD PROCESSING

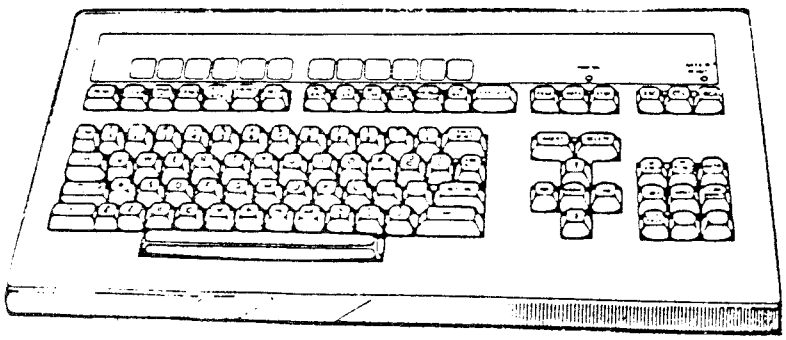

DATA ENTRY

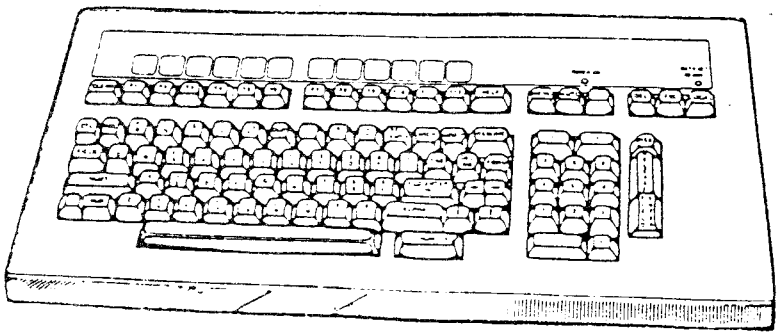

PROTEZIONE IN SCRITTURA

DISCHETTO 5 1/4

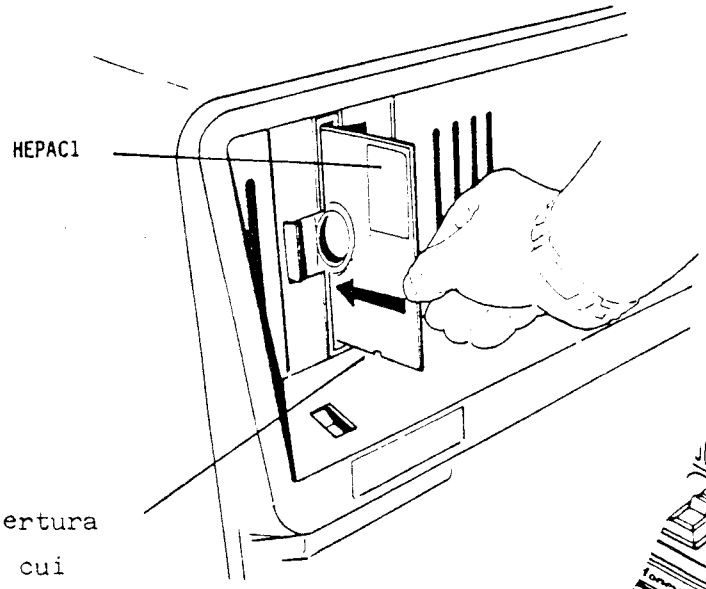

Apertura
su cui
apporre l' autodesivo argentato.

UNITA' DISCO

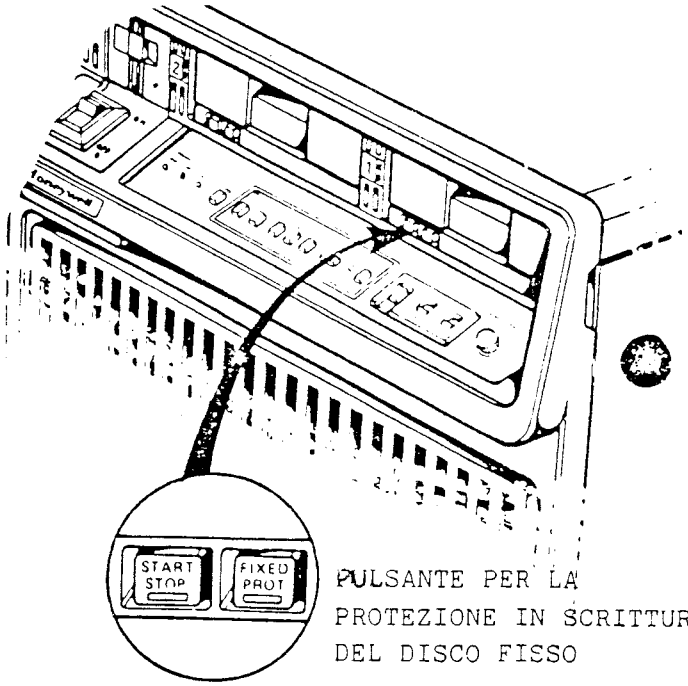

PULSANTE PER LA
PROTEZIONE IN SCRITTURA
DEL DISCO FISSO

ETICHETTA INDICANTE
IL NOME DEL DISCO

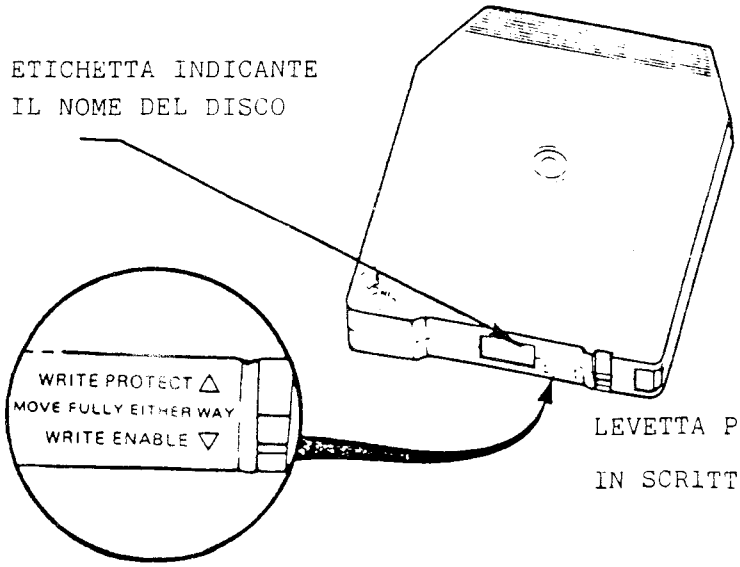

LEVETTA PER LA PROTEZIONE
IN SCRITTURA DEL DISCO MOBILE

PROVE DELLE UNITA'

Questa sezione descrive le fasi di accensione e di utilizzo del sistema.
Con "fase di accensione" si intende: "come alimentare il sistema".
Con "fase di utilizzo sistema" si intende: "come utilizzare il sistema per scopi diagnostici".

ACCENSIONE DEL SISTEMA

Per iniziare il controllo del sistema e' necessario alimentarlo. Per far questo e' sufficiente eseguire le seguenti operazioni: (*)

1. Posizionare l'interruttore rotativo rosso POWER, situato sul pannello operatore, nella posizione ON.

2. Osservare l'indicatore luminoso POWER ON sul pannello operatore e agire secondo i seguenti ordini:

   ACCESO : Il sistema e' alimentato correttamente. Andare a : "Caricamento da Disco" pag. 12.

   SPENTO : Andare a : "Problemi di Alimentazione" pag. 11.

(*) Assicurarsi che l'interruttore generale della rete di alimentazione sia in posizione ON.

PROBLEMI DI ALIMENTAZIONE

1. Aprire il sistema. (Vedi: "Apertura del Sistema" pag.133).

2. Osservare l'indicatore luminoso di alimentazione presente, situato sull'alimentatore n.1 e procedere di conseguenza:

   ACCESO — Andare all'inizio della "Sostituzione dell'Unita'" pag 63 e seguire le istruzioni per sostituire il Pannello Operatore.

   SPENTO — Andare all'inizio della "Sostituzione dell'Unita'" pag.63 e seguire le istruzioni per sostituire l'Alimentatore n.1.

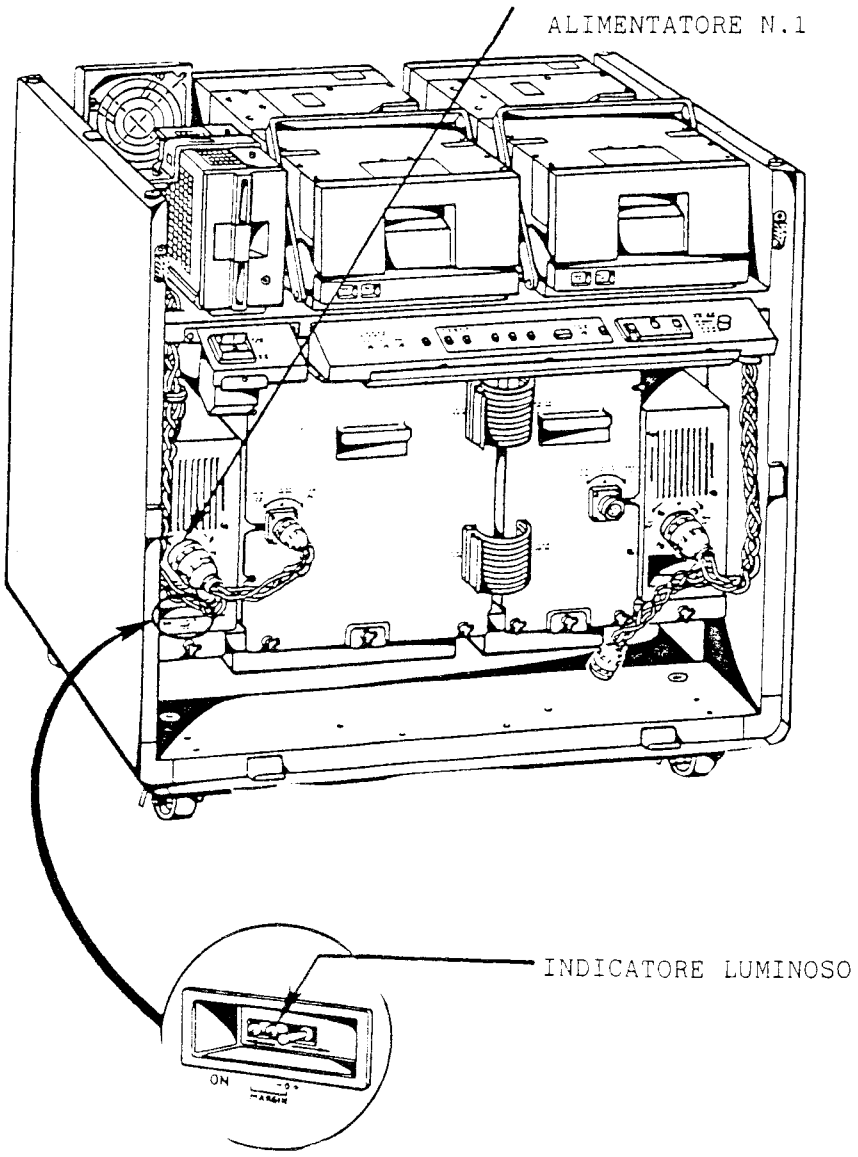

CARICAMENTO DA DISCO

1. Alimentare se non e' gia' stato fatto, la Stazione di lavoro che si usa come console e attendere che l'indicatore READY sia acceso. (*)

(*) Se la Stazione di lavoro e' collegata al sistema tramite il convertitore di interfaccia (CONI), verificare che questo sia alimentato.(Vedere pag.127).

2. Montare i dischi nelle Unita' disco nel seguente modo:

   a) il disco di sistema, protetto in scrittura, sulla Unita' n.1 (**)
   b) se presente, un disco protetto in scrittura, sulla Unita' n.2 (**)
   c) i dischi fissi, protetti in scrittura (**)

(**) Vedere a pag 9. "Protezione in Scrittura"

3. Posizionare il selettore rotativo DEVICE SELECT sulla posizione del disco di sistema.

4. Inserire il dischetto immatricolato TVWORK.

5. Posizionare i deviatori MODE: su TEST e su LAF.

6. Premere il pulsante START/STOP,luce verde lampeggiante, sulle Unita' disco presenti.
   Quindi attendere lo stato di READY, luce verde accesa fissa (circa 2 minuti).

7. Osservare dopo circa 2 minuti l'indicatore luminoso rosso (tasto FIXED PROTECT) sul pannello frontale del disco n.1 ed operare secondo i seguenti ordini:

1	ACCESO FISSO	Proseguire
2	LAMPEGGIA (con intermittenza di circa un secondo)	Andare all'inizio della "Sostituzione dell'Unita'" pag.63 e seguire le istruzioni per sostituire la Unita' disco n.1
3	LAMPEGGIA (con intermittenza nettamente maggiore di un secondo)	ATTENZIONE: IL DISCO E' IN DEGRADAZIONE Non usare il disco mobile su altre Unita' Non usare altri dischi mobile sulla Unita' n.1 Andare alla "Chiamata per Assistenza" pag 124

8. Tenendo premuto il pulsante LOAD, osservare gli indicatori READY, CHECK, COPY che devono essere tutti accesi.

Sono tutti accesi ?

NO Andare all'inizio della "Sostituzione dell'Unita " pag. 63 e seguire le istruzioni per sostituire il Pannello Operatore.

SI Rilasciare il pulsante LOAD e proseguire.

9. Dopo circa 30 secondi dovrebbe comparire sullo schermo il seguente messaggio:

```
-------------------------------------------------------------
| CONTROLLI INIZIALI DI SISTEMA   **  REG. D1 =         **   |
| ENTRO UN MINUTO INTRODURRE      **(VALORE PRECEDENTE)**   |
|  ABCD                                                     |
| E PREMERE  "RETURN"                                       |
-------------------------------------------------------------
```

Appare il messaggio indicato ?

NO Andare alla "Tabella di Controllo dei Problemi" pag. 42

SI Proseguire.

NOTA: Il valore del registro D1 che appare durante la prima fase dell'inizializzazione, contiene informazioni utili per il tecnico; per ulteriori informazioni vedere a pag 141 "COME LEGGERE IL REGISTRO D1 "

10. Introdurre i caratteri ABCD e premere il tasto RETURN. (in caso di erronea digitazione di 'ABCD' il sistema ripropone la domanda).

11. Osservare lo schermo. Appare il seguente messaggio ?

```
-------------------------------------------------------
|                                                     |
|  CONTROLLI INIZIALI TERMINATI                       |
|                                                     |<-(*)
|  SELEZIONARE :                                      |
|       "A"    PROVE DI BASE DEL SISTEMA (7 MIN)      |
|       "B"    PROVE ESTESE DEL SISTEMA (17 MIN)      |
|       "C"    PROVE DEI TERMINALI SINCRONI           |
|       "D"    PROVA DEL DISCHETTO                    |
|       "E"    PROVA DELLE STAMPANTI                  |
|       "F"    PROVA DEL DISCO                        |
|       "G"    PROVA DEI CONTROLLERS DELLE LINEE      |
|       "H"    PROVA DEL NASTRO                       |
|       "J"    PROVA DEI TERMINALI ASINCRONI          |
|       "K"    PROVA DELLA STAMPANTE "ASPI"           |
|       "X"    PROVE DIAGNOSTICHE ESTESE              |
|                                                     |
|            *** ATTENZIONE ***                       |
| * LE SELEZIONI "C","E","J","K" NON SONO DISPONIBILI |
|                          SUL DISCHETTO DIAGNOSTICO *|
| QUALE SELEZIONE ? :                                 |
-------------------------------------------------------
```

(*) Il tempo che intercorre tra questi due messaggi e' di circa 15 secondi.

NOTA Per questo modello di MS6/20 non e' previsto l'uso di unita' Nastro per cui non viene riportato il corrispondente paragrafo.

12. Scegliere la selezione desiderata in base alle considerazioni riportate di seguito e proseguire al passo 13 pag.17.

A. Per verificare automaticamente il Sistema (Prova Ridotta).

B. Per individuare automaticamente la causa di un mal-funzionamento (escluso periferiche).

C. Per provare una o piu' Stazioni di Lavoro collegate in modo sincrono (ricordarsi di eseguire prima la prova B).

D. Per provare automaticamente solo l'Unita' Dischetto.

E. Per provare una delle Stampanti. (Ricordarsi di eseguire prima la prova B).

F. Per provare automaticamente le Unita' Disco.

G. Per provare automaticamente i Controller di Comunicazione (controlla solo la parte elettronica che svolge queste funzionalita').

H. Per provare automaticamente l'Unita' Nastro.

J. Per provare una o piu' Stazioni di Lavoro collegate in modo Asincrono. (ricordarsi di eseguire prima la prova B).

K. Per provare le Stampanti di tipo "ASPI" (ricordarsi di eseguire prima la prova B).

X. Per eseguire le prove diagnostiche in modo specialistico (da usarsi solo in casi particolari).

Con il termine automaticamente s'intende "senza ulteriore intervento" da parte dell'operatore.
Per ulteriori modalita' operative delle singole prove riferirsi direttamente al paragrafo corrispondente.
Per avere ulteriori chiarimenti riguardo il sistema diagnostico ed il suo utilizzo, riferirsi al paragrafo "Ulteriori Informazioni" pag.135.

13. Si desidera la selezione A (Prova Ridotta) ?

NO Andare all'operazione successiva indicata nel passo 14 pag.18.

SI Rispondere A e premere il tasto RETURN.

Attendere 7 minuti circa; durante questo periodo di tempo dovrebbero comparire sullo schermo i seguenti messaggi:

```
---------------------------------
|                               |
| 1. PROVE DI MEMORIA           |
|    (... MIN )                 |
|                               |
| 2. SYSTEM EXERCISER           |
---------------------------------
```

All fine dei 7 minuti dovrebbe apparire il seguente messaggio:

```
-------------------------------------------------------------
| LA VERIFICA DEL SISTEMA E COMPLETATA                      |
| SONO DISPONOBILI ALCUNE OPZIONI PER PROVE ADDIZIONALI     |
| DOPO QUESTO PREMERE "RETURN" OPPURE "?" PER AIUTO :       |
-------------------------------------------------------------
```

Appare il messaggio indicato ?

SI Andare al "Caricamento da Dischetto" pag.46.

NO Osservare la riga in basso dello schermo dove dovrebbe comparire il seguente messaggio:

```
-----------------------------------
| ERR ...     nnnn     zzww       |
-----------------------------------
```

La selezione A ha evidenziato un problema.
Per localizzare l'Unita' guasta andare a pag. 18 ed eseguire la prova B (passo 14).

14. Si desidera la selezione B (Prova completea del sistema) ?

NO Andare all'operazione successiva passo 15, pag.19.

SI Rispondere B e premere il tasto RETURN.

Attendere 17 minuti circa; durante questo periodo di tempo dovrebbero comparire sullo schermo i seguenti messaggi:

```
-----------------------------------------
| 1.      PROVA DELLA CPU                |
| 2.      PROVA DI TEMPORIZZAZIONE       |
| 3.      PROVE DI MEMORIA               |
|         (...MIN  )                     |
| 4.      PROVA CONTROLLERS DI WORKSTATION|
| 5.      PROVA DEL DISCHETTO            |
| 6.      PROVA DEL DISCO LARK           |
(*)  | 7.      PROVA DELLE LINEE          |
| 8.      SYSTEM EXERCISER               |
-----------------------------------------
```

(*) Questa prova potrebbe non apparire perche' dipende dalla configurazione del sistema.

Alla fine dei 17 minuti dovrebbe apparire il seguente messaggio:

```
-------------------------------------------------------
| LA VERIFICA DEL SISTEMA E COMPLETATA                |
| SONO DISPONOBILI ALCUNE OPZIONI PER PROVE ADDIZIONALI |
| DOPO QUESTO PREMERE "RETURN" OPPURE "?" PER AIUTO :  |
-------------------------------------------------------
```

Appare il messaggio indicato ?

SI Andare al "Caricamento da Dischetto" pag.46.

NO Osservare la riga in basso dello schermo dove dovrebbe comparire un messaggio del tipo:

```
-----------------------------------
| ERR ...     nnnn     zzww      |
-----------------------------------
```

dove : nnnn = numero di canale dell'Unita' guasta.
zzww = codice di errore

Per determinare quale Unita' e' guasta, consultare:
la " Tabella di Corrispondenza" pag.130.

Se sullo schermo appare un messaggio del tipo:

```
------------------------------
| SOSTITUIRE PIASTRA NUM. X |
------------------------------
```

andare a pag. 151.

15. Si desidera la selezione C (Prova delle Stazioni di Lavoro Sincrone e Terminali Sincroni).

NO Andare all'operazione successiva (passo 16 pag.21).

SI Rispondere C, e premere il tasto RETURN.

Sullo schermo appariranno i seguenti messaggi:

IN CASO DI ERRORE IL SISTEMA RIMANE IN ATTESA DI RISPOSTA

```
-------------------------------------------------------------
| PROVE DEI TERMINALI SERIE VIP 7804/14 VIPX4A REV D.......|
| NUMERO DI CANALE     ?:                                   |
|.....................................                      |
|                                                           |
-------------------------------------------------------------
```

In risposta alla prima domanda dare il numero di canale su cui e' collegata la Stazione di Lavoro (consultare la lista d'installazione).

Alla seconda domanda rispondere il numero dei terminali da controllare per quel canale (indirizzo di Pool)

Alla terza, rispondere se il collegamento e' effettuato tramite modem oppure no.

La prova a questo punto continuera' automaticamente per qualche minuto.
Osservare bene i messaggi e le prove che si susseguono sul video, perche' alla fine della selezione, verra' emesso su video un messaggio che richiedera' se si sono riscontrati dei malfunzionamenti.

A seguito di una risposta negativa verra' emessa una segnalazione d'errore, altrimenti si passera' al controllo della tastiera.
Il controllo della tastiera avviene manualmente; il programma richiede una serie di operazioni che l'operatore deve eseguire correttamente altrimenti si potrebbero originare errori operativi con conseguente segnalazione di guasti inesistenti.
Dopo aver effettuato tutti i controlli sulla console apparira' il seguente messaggi:

```
-------------------------------------------------------------
|    VIPX4       :  PASSO 1                                 |
|    CANALE      :  0C00                                    |
|    TOT. ERROR  :     0                                    |
|                                                           |
| PREMERE "!" nei seguenti 5 secondi, per uscire dal loop   |
-------------------------------------------------------------
```

La prova riciclera' automaticamente con le stesse modalita' operative descritte precedentemente.
Per fermare premere il tasto di BREAK o RETURN situati sulla console, quando il programma lo richiede.

Se viene rilevato un errore apparira' sulla riga in basso dello schermo il seguente messaggio:

```
-----------------------------------
| ERR ...     nnnn     zzww       |
-----------------------------------
```

dove: nnnn = numero di canale della Stazione di Lavoro provata
zzww = codice d'errore.

E' presente un messaggio d'errore ?

SI — Andare all'inizio della "Sostituzione delle Unita'" pag.63 e seguire le istruzioni per sostituire l'Unita' guasta.

NO — Andare a "Depannaggio" pag.55 e seguire la procedura iniziando dall'operazione 2.

16 Si desidera la selezione D (Prova del Dischetto) ?

NO Andare alla prossima operazione

SI Rispondere D e premere il tasto RETURN

I seguenti messaggi appariranno sullo schermo:

IN CASO DI ERRORE IL SISTEMA RIMANE IN ATTESA DI RISPOSTA

```
---------------------------------------------------------------
|                                                             |
| DIMX7 PROVA DEL DISCHETTO REV. .........                    |
| REVISIONE F/W DEL CONTROLLER DI DISCHETTO:  ...,.........   |
| CANALE    0500  5 1/4"  DOPPIA FACCIA, DOPPIA DENSITA'      |
| DIMX7 :   CANALE IN PROVA 0500.....                         |
| CANALE    0500 PROTEZIONE IN SCRITTURA......                |
| ...                                                         |
---------------------------------------------------------------
```

La prova e' finita quando il seguente messaggio appare sullo schermo:

```
---------------------------------------------------------------
| DIMX7: PASSO 1 CANALE R/0500; 0 TOTALE ERRORI..........     |
---------------------------------------------------------------
```

La prova riciclera' automaticamente fino a quando non verra' fermata.
Lasciare riciclare la prova due o tre volte.
Per fermare la prova premere il tasto BREAK o il tasto RETURN sulla tastiera della console.
Il menu della selezione delle prove apparira' sullo schermo.

Se viene rilevato un errore, sulla riga in basso dello schermo, apparira' un messaggio del tipo:

```
-----------------------------------
| ERR ...     nnnn     zzww       |
-----------------------------------
```

dove: nnnn = Canale su cui e' collegata l'Unita'
zzww = codice d'errore

E' presente un messaggio d'errore ?

SI Andate all'inizio della "Sostituzione delle Unita' " pag.63 e seguire le istruzioni per sostituire l'Unita' Dischetto.

NO Andate a "Depannaggio" pag.55 e seguire la procedura iniziando dall'operazione 2.

17 Si desidera la selezione E (Prova della Stampante) ?

NO Andare alla prossima operazione

SI Rispondere E e premere il tasto RETURN

Una serie di messaggi informativi del sistema appariranno sullo schermo, seguiti da una serie di domande (vedere sotto):

IN CASO DI ERRORE IL SISTEMA RIMANE IN ATTESA DI RISPOSTA

```
-----------------------------------------------------------
|                                                         |
| PROVA DELL STAMPANTE PRUX1A REV. ...........            |
| PRIMA DI QUESTA PROVA ESEGUIRE LE PROVE DEL CONTROLLER. |
| NUMERO DI CANALE    ?:                                  |
| VELOCITA' (1200)?:                                      |
| PARITA' (E)         ?:                                  |
| SELEZIONARE UNO DEI SEGUENTI MODELLI DI STAMPANTE:      |
|                                                         |
| PREMERE       PER                                       |
|   1           MODELLO 1 (PRU/TWU 1003,1005)             |
|   2           MODELLO 2 (VIP 7714, 7716, 7717)          |
|..................                                       |
|   7           ............................              |
|                                                         |
| TIPO DI STAMPANTE  ?:...                                |
| MARGINE DESTRO     ?:...                                |
| PRUX1A : PASSAGGIO EFFETTUATO                           |
| CANALE     =                                            |
| TOTALE ERRORI =                                         |
| PREMERE "!" ENTRO 30 SECONDI PER INTERROMPERE LA PROVA: |
-----------------------------------------------------------
```

Rispondere alle domande emesse su console, nel seguente modo:

In risposta alla prima domanda, introdurre il numero di canale della Stampante da provare; deve essere uno dei numeri listati sullo schermo.
Consultare la lista compilata al momento dell'installazione per trovare quale numero di canale e' associato ad ogni Stampante.

In risposta alla seconda domanda, introdurre il valore della marginatura di destra, cioe' il numero dei caratteri della linea di stampa, relativa alla Stampante in prova, (normalmente B0.132).

Controllare gli esempi di stampa prodotti dalla stampante e compararli con gli esempi che seguono.
(Pagine 26, 27, 28, 29, 30).

Il controllo e' positivo ?

NO — Andare all'inizio della "Sostituzione dell'Unita' " pag.63 e seguire le istruzioni per sostituire la Stampante.

SI — Proseguire

La prova e' finita quando il seguente messaggio appare sullo schermo.
Il messaggio mostra il numero di errori trovati.

```
-----------------------------------------------------
|                                                   |
|  PRUX1A : PASSO            1                      |
|  CANALE          =       ...                      |
|  TOTALE ERRORI   =       ...                      |
-----------------------------------------------------|
```

La prova riciclera' automaticamente.
Per fermare la prova premere il tasto BREAK o il tasto RETURN sulla tastiera della console.
Riapparira' il menu di selezione.
Se viene rilevato un errore apparira' sulla riga in basso dello schermo un messaggio del tipo:

```
-----------------------------------
| ERR ...     nnnn     zzww      |
-----------------------------------
```

dove : nnnn = numero di canale dell'Unita' guasta
zzww = codice d'errore

E' presente un messaggio d'errore ?

SI — Andare all'inizio della "Sostituzione dell'Unita'" pag. 63 e seguire le istruzioni per sostituire la Stampante.

NO — Andare a "Depannaggio" pag.55 e seguire la procedura iniziando dall'operazione 2.

T1 STAMPA 10 RIGHE DI CARATTERI IN SEQUENZA

```
 !"#$%&'()*+,-./0123456789:;<=>?@ABCDEFGHIJKLMNOPQRSTUVWXYZ[\]^_`abcdefghijklmno
!"#$%&'()*+,-./0123456789:;<=>?@ABCDEFGHIJKLMNOPQRSTUVWXYZ[\]^_`abcdefghijklmnop
"#$%&'()*+,-./0123456789:;<=>?@ABCDEFGHIJKLMNOPQRSTUVWXYZ[\]^_`abcdefghijklmnopq
#$%&'()*+,-./0123456789:;<=>?@ABCDEFGHIJKLMNOPQRSTUVWXYZ[\]^_`abcdefghijklmnopqr
$%&'()*+,-./0123456789:;<=>?@ABCDEFGHIJKLMNOPQRSTUVWXYZ[\]^_`abcdefghijklmnopqrs
%&'()*+,-./0123456789:;<=>?@ABCDEFGHIJKLMNOPQRSTUVWXYZ[\]^_`abcdefghijklmnopqrst
&'()*+,-./0123456789:;<=>?@ABCDEFGHIJKLMNOPQRSTUVWXYZ[\]^_`abcdefghijklmnopqrstu
'()*+,-./0123456789:;<=>?@ABCDEFGHIJKLMNOPQRSTUVWXYZ[\]^_`abcdefghijklmnopqrstuv
()*+,-./0123456789:;<=>?@ABCDEFGHIJKLMNOPQRSTUVWXYZ[\]^_`abcdefghijklmnopqrstuvw
)*+,-./0123456789:;<=>?@ABCDEFGHIJKLMNOPQRSTUVWXYZ[\]^_`abcdefghijklmnopqrstuvwx
```

T2 STAMPA 10 RIGHE DI "E".

```
EEEEEEEEEEEEEEEEEEEEEEEEEEEEEEEEEEEEEEEEEEEEEEEEEEEEEEEEEEEEEEEEEEEEEEEEEEEEEEEE
EEEEEEEEEEEEEEEEEEEEEEEEEEEEEEEEEEEEEEEEEEEEEEEEEEEEEEEEEEEEEEEEEEEEEEEEEEEEEEEE
EEEEEEEEEEEEEEEEEEEEEEEEEEEEEEEEEEEEEEEEEEEEEEEEEEEEEEEEEEEEEEEEEEEEEEEEEEEEEEEE
EEEEEEEEEEEEEEEEEEEEEEEEEEEEEEEEEEEEEEEEEEEEEEEEEEEEEEEEEEEEEEEEEEEEEEEEEEEEEEEE
EEEEEEEEEEEEEEEEEEEEEEEEEEEEEEEEEEEEEEEEEEEEEEEEEEEEEEEEEEEEEEEEEEEEEEEEEEEEEEEE
EEEEEEEEEEEEEEEEEEEEEEEEEEEEEEEEEEEEEEEEEEEEEEEEEEEEEEEEEEEEEEEEEEEEEEEEEEEEEEEE
EEEEEEEEEEEEEEEEEEEEEEEEEEEEEEEEEEEEEEEEEEEEEEEEEEEEEEEEEEEEEEEEEEEEEEEEEEEEEEEE
EEEEEEEEEEEEEEEEEEEEEEEEEEEEEEEEEEEEEEEEEEEEEEEEEEEEEEEEEEEEEEEEEEEEEEEEEEEEEEEE
EEEEEEEEEEEEEEEEEEEEEEEEEEEEEEEEEEEEEEEEEEEEEEEEEEEEEEEEEEEEEEEEEEEEEEEEEEEEEEEE
EEEEEEEEEEEEEEEEEEEEEEEEEEEEEEEEEEEEEEEEEEEEEEEEEEEEEEEEEEEEEEEEEEEEEEEEEEEEEEEE
```

T3 STAMPA UNA RIGA DI %&'()*+,-.

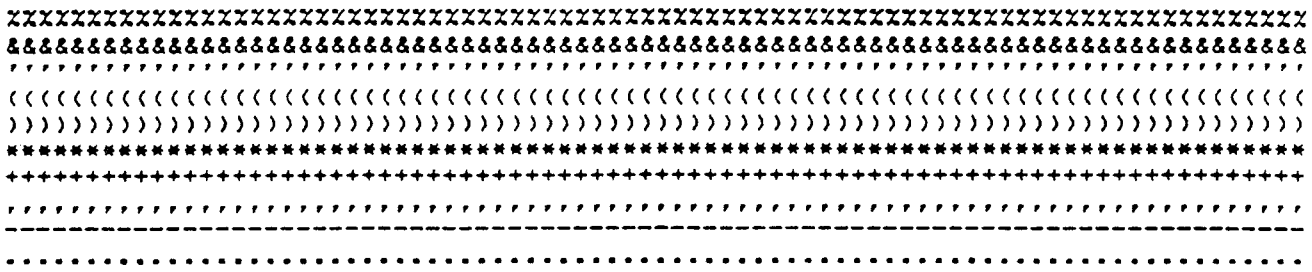

T4 STAMPA UN PARALLELOGRAMMO

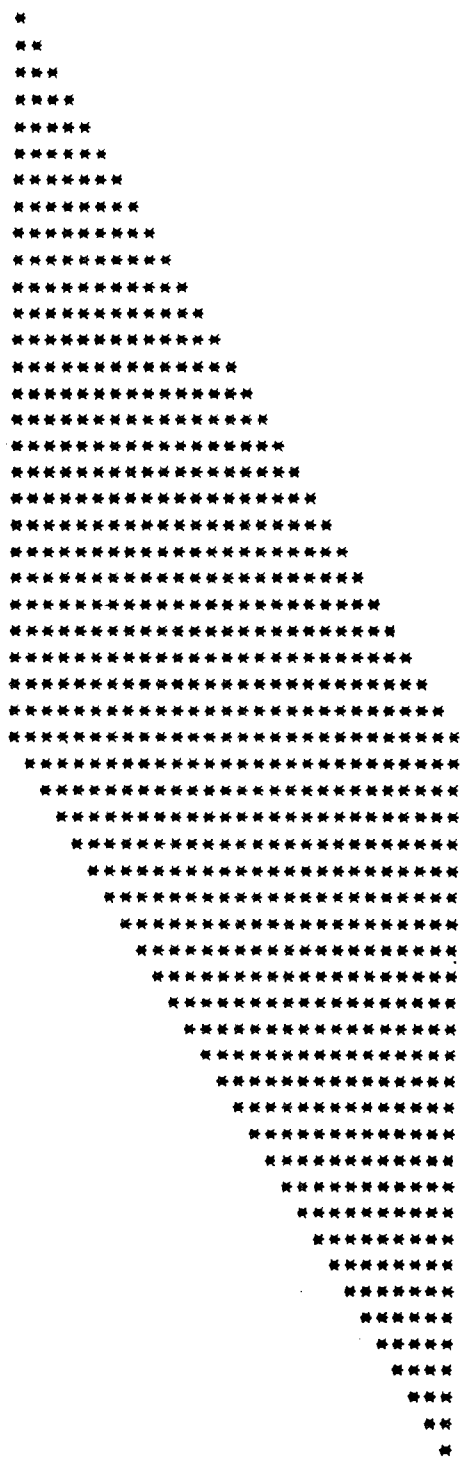

T5 STAMPA UN MESSAGGIO IN MAIUSCOLO E MINUSCOLO

SPACE, THE FINAL FRONTIER. THESE ARE THE VOYAGES OF THE STARSHIP ENTERPRISE. ITS FIVE YEAR MISSION, TO EXPLORE STRANGE NEW WORLDS, TO SEEK OUT NEW LIFE AND NEW CIVILIZATIONS, TO BOLDLY GO WHERE NO MAN HAS GONE BEFORE!!

Space, the final frontier. These are the voyages of the Starship Enterprise. Its five year mission, to explore strange new worlds, to seek out new life and new civilizations, to boldly go where no man has gone before!!

18. Si desidera la selezione F (Prova del Disco) ?

NO Andare alla prossima operazione

SI Rispondere F e premere il tasto RETURN.

I seguenti messaggi appariranno sullo schermo.

IN CASO DI ERRORE IL SISTEMA RIMANE IN ATTESA DI RISPOSTA.

```
-------------------------------------------------------
|                                                     |
| MSUX3 PROVA DELL'UNITA' DISCO LARK REV. .......     |
| REVISIONE F/W DEL MICROCONTROLLER LARK:.......      |
| CANALE.....................................         |
|  ...                                                |
-------------------------------------------------------
```

La prova controlla i dischi fissi e mobili e le parti dell'Unita' disco.
Dopo che ogni parte e' stata testata, il seguente messaggio e' visualizzato sullo schermo :

```
-------------------------------------------------------------
| MSUX3 : PASSO 1 CANALE x/nnnn; 0 ERRORI; ................|
-------------------------------------------------------------
```

dove x = codice di prova
nnnn = numero di canale dell'Unuita'

I numeri di canale rappresentanti le parti di Unita' disco sotto prova possono essere:

0400 disco mobile e parti meccaniche nell'Unita' disco n.1
0401 disco fisso e parti meccaniche nell'Unita' disco n.1
0480 disco mobile e parti meccaniche nell'Unita' disco n.2
0481 disco fisso e parti meccaniche nell'Unita' disco n.2

Attendere fino a quando tutti i canali sono stati testati prima di fermare la prova.

La prova riciclera' automaticamente fino a quando verra' fermata.
Per fermare la prova premere il tasto BREAK o il tasto RETURN sulla tastiera di console.
Qui apparira' il menu di selezione delle prove.
Se verra' rilevato un errore, apparira' il seguente messaggio sulla riga in basso dello schermo.

```
-----------------------------------
| ERR ...     nnnn     zzww       |
-----------------------------------
```

dove : nnnn = numero di canale dell'Unita' guasta
Se il numero e' 0400 o 0401 e' guasta l'Unita' disco n.1; se il numero e' 0480 o 0481, e' guasta l'Unita' disco n.2.

zzww = codice d'errore

E' presente un messaggio d'errore ?

SI Andare all'inizio della "Sostituzione delle Unita' " pag.63 e seguire le istruzioni per sostituire l'Unita' disco.

NO Andare a "Depannaggio" pag.55 e seguire la procedura iniziando dall'operazione 2.

19. Si desidera la selezione G (Prova delle Comunicazioni)?

NO Andare alla prossima operazione.

SI Rispondere G e premere il tasto RETURN.

I seguenti messaggi appariranno sullo schermo.

IN CASO DI ERRORE IL SISTEMA RIMANE IN ATTESA DI RISPOSTA

```
PROVA DEL COMMUNICATION DEL MICROSYSTEM NMLX1A REV.E.....
** NON TOGLIERE IL SUPPORTO DI CARICAMENTO DURANTE LA PROVA **
IL PROGRAMMA PUO' DURARE FINO A 3 MINUTI PER CANALE OGNI PASSO
                    *** ATTENZIONE ***
LA PROVA E' ESEGUITA SU COMPONENTI CHE CONTROLLANO LA CONSOLE.
IL "BREAK" PUO' INTERROMPERE IL PROGRAMMA SOLO DURANTE LA
STAMPA DEGLI ERRORI O NEI 20 SECONDI SUCCESSIVI IL RIEPILOGO
DI FINE PASSO.
.......................
NMLX1A : PASSO .........
CANALI = ..............
ERRORI = ..........................
TOTALE ERRORI = .............
```

La prova riciclera' automaticamente fino a quando verra' fermata .
Alla fine di ogni riciclo, il messaggio di avvertimento e' visualizzato sempre.
Lasciare riciclare la prova per quattro o cinque volte.
Per fermare la prova premere il tasto BREAK o il tasto RETURN sulla tastiera di console, quindi apparira' sullo schermo il menu di selezione delle prove.

Se viene rilevato un'errore apparira' sulla riga in basso dello schermo, un messaggio del tipo:

```
-----------------------------------
| ERR ...     nnnn     zzww       |
-----------------------------------
```

dove: nnnn = numero di canale dell'Unita' guasta
zzww = codice di errore

E' presente un messaggio di errore ?

SI Andare a "Tabella Corrispondenza" pag.130, quindi andare alla "Sostituzione dell'Unita'" e seguire le istruzioni per sostituire l'Unita' guasta.

NO Andare a "Depannaggio" pag.55 e seguire la procedura iniziando dall'operazione 2.

20. Si desidera la selezione J (Prova della Stazione di Lavoro Asincrona e Terminali Asincroni) ?

NO Andare all'operazione successiva

SI Rispondere C e premere il tasto RETURN.

Entro un tempo variabile da 5 a 10 minuti, appariranno sullo schermo una serie di messaggi informativi del sistema, seguiti da una serie di domande (vedere sotto):

IN CASO DI ERRORE IL SISTEMA RIMANE IN ATTESA DI RISPOSTA

```
PROVE DEI TERMINALI SERIE .........................
ESEGUIRE LE PROVE DEL CONTROLLER PRIMA DI QUESTA.
LISTA DELLE RISORSE SU LINNE DI COMUNICATION
(SOLO PERIFERICHE IN CONNESSIONE DIRETTA )

 NUMERO      VELO-        TIPO          INDIR.        PERI-
 CANALE      CITA'       PARITA'         POLL        FERICA
 ---------------------------------------------------------
 0800       .....        .....          ....        ......
.........................................................

NUMERO DI CANALE (CR PER TUTTI) ? :
SI VUOLE PROVARE ANCHE LA TASTIERA (Y=SI, N=NO)? :
```

(*)

Rispondere alle domande nel seguente modo:
in risposta alla prima domanda, introdurre il numero di canale della Stazione di Lavoro da provare (deve essere uno dei numeri listati sullo schermo, oppure CR se si vuole provare tutte le Stazioni di Lavoro).
Consultare la lista compilata al momento della installazione per trovare quale numero di canale e' associato ad ogni Stazione di Lavoro.

In risposta alla seconda domanda, introdurre 'Y' oppure 'N' a seconda che si voglia provare o meno la tastiera .
Se si introduce N, sara' provata solo l'Unita' schermo .
Durante la prova sara' visualizzata sullo schermo della stazione di lavoro sotto prova una serie di messaggi.

Se si sta provando la tastiera della Stazione di Lavoro, seguire le istruzioni, visualizzate sullo schermo, che indicano le operazioni da eseguire.

(*) In questa fase mentre la prova e' in corso di svolgimento sui terminali collegati appare il messaggio:
"QUESTO TERMINALE E' CONTROLLATO DAL SISTEMA"

Per il primo minuto, un certo numero di messaggi apparira'
sullo schermo (della Stazione di Lavoro sotto prova)
Fino al MODO GRAFICO dove non e' richiesta risposta.
Riferirsi agli esempi che seguono per dare le risposte.
Eempio riferito a Stazioni di Lavoro tipo 7300 :

```
MODO GRAFICO DI LINEA:
DISEGNO DI UNA "FINESTRA" A INTENSITA' NORMALE.

   -----------
   |     |     |
   |     |     |
   |-----|-----|
   |     |     |
   |     |     |
   -----------

ENTRO 2 MINUTI, RISPONDERE PREMENDO "G" SE L'IMMAGINE SULLO
                                              SCHERMO E' BUONA
ALTRIMENTI INTRODURRE "BREAK" O PREMERE "N"

PROVE DI BASE DELLA TASTIERA.
TENERE PREMUTO "CTL", E PIGIARE "G"; POI
TENERE PREMUTO "SHIFT-SINISTRO", E PIGIARE "G"; POI
TENERE PREMUTO "SHIFT-DESTRO", E PIGIARE "G"; POI
TENERE PREMUTO "CAPS-LOOK", E PIGIARE "G".

PREMERE 18 TASTI DELLA FILA SUPERIORE DA SINISTRA A DESTRA
PARTENDO DA "CLEAR" E ESCLUDENDO "AUTO-LF" E "LOCAL".

PREMERE I 5 TASTI NEL GRUPPO DI CONTROLLO DEL
CURSORE, NELL'ORDINE:

            FRECCIA IN SU
"<---"         " HOME "          "--->"
            FRECCIA IN GIU
```

N.B Per Stazioni di lavoro di altro tipo, la prova puo' svolgersi con modalita' leggermente differenti; la prova grafica, per esempio, rappresenta disegni diversi in funzione delle caratteristiche del terminale.

La prova riciclera' automaticamente.
Per fermare la prova premere il tasto BREAK o il tasto RETURN sulla tastiera di console, quindi riapparira' sullo schermo il menu della selezione delle prove.

Se viene rilevato un errore apparira' sulla riga in basso dello schermo un messaggio del tipo:

```
-----------------------------------
| ERR ...     nnnn     zzww       |
-----------------------------------
```

dove : nnnn = numero di canale della Stazione di Lavoro provata.
zzww = codice di errore

E' presente un messaggio d'errore ?

SI Andare all'inizio della "Sostituzione dell'Unita' " pag.63 e seguire le istruzioni per sostituire l'Unita' guasta.

NO Andare a "Depannaggio" pag.55 e seguire la procedura iniziandodall'operazione 2.

21. Si desidera selezionare la prova K (Stampanti ASPI).

NO Andare al passo successivo (passo 22 pag.41).

SI Rispondere K e premere il tasto RETURN.

Su console appariranno una serie di messaggi:

IN CASO DI ERRORE IL SISTEMA RIMANE IN ATTESA DI RISPOSTA:

```
PRUX2 PROVA DELLA STAMPANTE ASPI REV.B.....
QUALI CANALI SI VOGLIONO PROVARE (CR PER SCANSIONE)?:.....
.....
PRUX2 : CANALE IN PROVA ...
PRUX2 : PASSO1 CANALE.....
.....
```

Alla domanda "canale" inserire il numero di canale su cui e' collegata la stampante da controllare.

Dopo tutta una serie di prove grafiche su console dovrebbe apparire il messaggio:

```
PRUX1A    PASSO 1....    ERRORI 0 ....
```

Per interrompere la prova premere '!', altrimenti questa continuera' i suoi controlli ciclicamente.

Controllare gli esempi di stampa prodotti dalla stampante e compararli con gli esempi descritti nella zona ADDENDUM, negli "Esempi di stampa stampante ASPI pag.142.

22 Si desidera la selezione X (Procedure diagnostiche estese) ?

NO Terminare il ciclo di prova :
. Rimuovere i supporti magnetici di prova
. Posizionare il deviatore MODE da TEST a STD
. Riavviare il sistema e continuare a lavorare.

SI Andare a "Depannaggio" pag.55 e seguite la procedura iniziando dall'operazione 2.

TABELLA DI CONTROLLO DEI PROBLEMI.

Osservare gli indicatori luminosi ed agire di conseguenza, partendo dalla configurazione 1 e proseguendo sequenzialmente nella scansione della Tabella

Per sistemi aventi l'Unita' logica con uno dei seguenti numeri d'identificatore :

78133714-XXX
78134920-XXX
78135012-XXX
78135603-XXX

riferirsi alla TABELLA I, per tutti gli altri casi far riferimento alla TABELLA II.

TABELLA I

N. Conf.	READY	CHECK ...	COPYING	
1	SPE	ACC	X	Andare allo inizio della "Sostituzione della Unita'" pag.63 e seguire le istruzioni per sostituire l'Unita' Logica.
2	ACC	SPE	ACC	Controllare se i selettori delle linee di comunicazione sono presenti e se sono in posizione ammessa; altrimenti andare allo inizio della "SOSTITUZIONE DELLA UNITA'" pag. 63 ed eseguire le istruzioni per sostituire l'Unita' Logica.
3	ACC	ACC	SPE	Controllare se i selettori delle linee di comunicazione sono presenti e se sono in posizione ammessa; altrimenti andare allo inizio della "SOSTITUZIONE DELLA UNITA'" pag.63 ed eseguire le istruzioni per sostituire l'Unita' Espansione.
(*)4	X	X	LAM	
5	LAM	LAM	SPE	Andare all'inizio della Sostituzione dell'unita' pag. 63 ed eseguire le istruzioni per sostituire la Stazione di Lavoro
6	LAM	ACC	SPE	Andare a :"Problemi software" pagina 54
7	LAM	SPE	SPE	Andare a :"Problemi software" pagina 54
8	LAM	LAM	SPE	Andare a :"Problemi software" pagina 54
9	Per ogni altra configurazione andare a "Caricamento Dischetto" pag. 46			

dove :

ACC = indicatore acceso
SPE = indicatore spento
LAM = indicatore lampeggiante
X = indicatore con qualunque configurazione
(*) = indicatori lampeggianti alternativamente tra loro.

TABELLA II

N. Conf.	READY	CHECK ...	COPYING	AZIONI
1	SPE	ACC	X	Andare allo inizio della "Sostituzione della Unita'" pag.63 e seguire le istruzioni per sostituire l'Unita' Logica.
2	ACC	SPE	ACC	Controllare se i selettori delle linee di comunicazione sono presenti e se sono in posizione ammessa; altrimenti andare allo inizio della "SOSTITUZIONE DELLA UNITA'" pag. 63 ed eseguire le istruzioni per sostituire l'Unita' Logica opzionale
3	ACC	SPE	LAM	Controllare se i selettori delle linee di comunicazione sono presenti e se sono in posizione ammessa; altrimenti andare allo inizio della "SOSTITUZIONE DELLA UNITA'" pag.63 ed eseguire le istruzioni per sostituire l'Unita' Espansione.04
4	ACC	ACC	LAM	Controllare se i selettori delle linee di comunicazione sono presenti e se sono in posizione ammessa; altrimenti andare allo inizio della "SOSTITUZIONE DELLA UNITA'" pag.63 ed eseguire le istruzioni per sostituire l'Unita' Espansione.05

CONTINUA ALLA PAGINA SUCCESSIVA

TABELLA II

N. Conf.	READY	CHECK ...	COPYING	AZIONI
(*)5	LAM	LAM	SPE	Andare all'inizio della Sostituzione della unita' pag.63 e seguire le istruzione per sostituire la Stazione di lavoro
6	LAM	ACC	SPE	Andare a : "Problemi software" pag.54
7	LAM	SPE	SPE	Andare a : "Problemi software" pag.54
8	LAM	LAM	SPE	Andare a : "Problemi software" pag.54
9	Per ogni altra configurazione andare a "Caricamento Dischetto" pag. 46			

dove :

ACC = indicatore acceso
SPE = indicatore spento
LAM = indicatore lampeggiante
X = indicatore con qualunque configurazione
(*) = indicatori lampeggianti alternativamente tra loro.

CARICAMENTO DA DISCHETTO

Questa procedura completa la prova iniziata con il "Caricamento da Disco".

1. Estrarre il dischetto immatricolato TVWORK.

2. Inserire il dischetto immatricolato HEPAC1.

3. Posizionare il selettore rotativo DEVICE SELECT su DISKT.

4. Premere il pulsante LOAD.

5. Dopo circa 40 secondi dovrebbe apparire sullo schermo il seguente messaggio:

```
-------------------------------------------------------------
| CONTROLLI INIZIALI DI SISTEMA   **  REG. D1 =         **   |
| ENTRO UN MINUTO INTRODURRE      **(VALORE PRECEDENTE)**   |
|  ABCD                                                     |
| E PREMERE  "RETURN"                                       |
-------------------------------------------------------------
```

Appare il messaggio indicato ?

NO Andare alla "Identificazione delle Unita' sostituibili pag. 50.

SI Proseguire.

6. Introdurre i caratteri ABCD premere il tasto RETURN. (in caso di erronea digitazione di 'ABCD' il sistema ripropone la domanda).

7. Osservare lo schermo. Appare il seguente messaggio ?

```
-----------------------------------------------------------
|                                                         |
|  CONTROLLI INIZIALI TERMINATI                           |
|                                                         |<-(*)
|  SELEZIONARE :                                          |
|       "A"    PROVE DI BASE DEL SISTEMA (7 MIN)          |
|       "B"    PROVE ESTESE DEL SISTEMA (17 MIN)          |
|       "C"    PROVE DEI TERMINALI SINCRONI               |
|       "D"    PROVA DEL DISCHETTO                        |
|       "E"    PROVA DELLE STAMPANTI                      |
|       "F"    PROVA DEL DISCO                            |
|       "G"    PROVA DEI CONTROLLERS DELLE LINEE          |
|       "H"    PROVA DEL NASTRO                           |
|       "J"    PROVA DEI TERMINALI ASINCRONI              |
|       "K"    PROVA DELLA STAMPANTE "ASPI"               |
|       "X"    PROVE DIAGNOSTICHE ESTESE                  |
|                                                         |
|             *** ATTENZIONE ***                          |
| * LE SELEZIONI "C","E","J","K" NON SONO DISPONIBILI     |
|                          SUL DISCHETTO DIAGNOSTICO *    |
| QUALE SELEZIONE ? :                                     |
-----------------------------------------------------------
```

(*) Il tempo che intercorre tra questi due messaggi e' di circa 15 secondi.

NOTA Per questo modello di MS6/20 non e' previsto l'uso di unita' Nastro per cui non viene riportato il corrispondente paragrafo

8. Scegliere la selezione desiderata in base alle considerazioni riportate di seguito e proseguire al passo 9.

A Per verificare automaticamente il sistema (prova ridotta) .

B Per individuare automaticamente la causa di un mal-funzionamento (escluso periferiche).

C Per provare una o piu' Stazioni di Lavoro collegate in modo Sincrono (ricordarsi di eseguire prima la prova B)

D Per provare automaticamente solo l'Unita' Dischetto.

E Per provare una delle Stampanti (ricordarsi di eseguire prima la prova B)

F Per provare automaticamente le Unita' disco.

G Per provare automaticamente i controllers di comunicazione (controlla solo la parte elettronica che svolge queste funzionalita')

H Per provare automaticamente l'Unita' Nastro.

J Per provare una o piu' Stazioni di Lavoro collegate all'Unita' Centrale in modo Asincrono (ricordarsi di eseguire prima la prova B)

K Per provare le Stampanti di tipo "ASPI" (ricordarsi di eseguire prima la prova B)

X Per eseguire le prove diagnostiche in modo specialistico (da usarsi solo in casi particolari).

9. Dopo aver deciso la prova da eseguire, far riferimento alla corrispondente procedura descritta nella fase di "Caricamento da Disco" perche' le prove sono eseguite con le stesse modalita'. Quindi ritornare a questo passo e proseguire di seguito (passo 10).
Per quanto riguarda il significato di D1, riferirsi a "COME LEGGERE IL REGISTRO D1" pag. 141

10. Appare un messaggio del tipo :

```
-------------------------------------------------------
| LA VERIFICA DEL SISTEMA E' COMPLETATA               |
-------------------------------------------------------
```

oppure :

```
-------------------------------------------------------
|  XXXX   PASSO1     ERROR. 0                         |
-------------------------------------------------------
```

SI Procedere con il passo successivo (passo 12) pag.35.

NO. Osservare la riga in fondo allo schermo. Dovrebbe contenere un messaggio:

```
-----------------------------------
| ERR ...     yyyy     zzww      |
-----------------------------------
```

dove yyyy = numero di canale dell'Unita' guasta.

Per determinare l'Unita' guasta consultare la 'Tabella Corrispondenza' pag.130 e quindi ritornare qui e proseguire con il passo 11.

11. Andare all'inizio della "Sostituzione dell'Unita'" pag.63 e seguire le istruzioni per sostituire l'Unita' guasta.

12. Era in corso una di queste operazioni ?

a) prova Base o Estesa del sistema (selezione A o B).
b) prova dopo la sostituzione di una Unita' sostituibile.

NO Andare a "Depannaggio" pag.55.

SI Fine delle prove. Fare ripartire il sistema.

IDENTIFICAZIONE DELLE UNITA' SOSTITUIBILI

Osservare gli indicatori luminosi ed agire di conseguenza, partendo dalla configurazione 1 e proseguendo sequenzialmente nella scansione della Tabella

Per sistemi aventi l'Unita' logica con uno dei seguenti numeri d'identificatore :

78133714-XXX
78134920-XXX
78135012-XXX
78135603-XXX

riferirsi alla TABELLA I, per tutti gli altri casi far riferimento alla TABELLA II

TABELLA I

N. Conf.	READY	CHECK ...	COPYING	
1	ACC	ACC	ACC	Andare allo inizio della "Sostituzione della Unita' pag. 63 e seguire le istruzioni per sostituire la Stazione di Lavoro
2	ACC	ACC	SPE	Andare all'inizio della "Sostituzione della Unita'
3	X	X	LAM	pag.63 e seguire le istruzioni per sostituire l'Unita' espansione.
(*)4	LAM	LAM	SPE	Andare all'inizio della Sostituzione della unita' pag.63 e seguire le istruzione per sostituire la Stazione di Lavoro
5	LAM	ACC	SPE	Andare a : "Problemi software" pag.54
6	LAM	SPE	SPE	Andare a : "Problemi software" pag.54
7	LAM	LAM	SPE	Andare a : "Problemi software" pag.54
8	Per tutte le altre configurazioni andare all'inizio della "Sostituzione dell'Unita'" pag. 63 e seguire le istruzioni per sostituire l'Unita' Logica			

dove :

ACC = indicatore acceso
SPE = indicatore spento
LAM = indicatore lampeggiante
X = indicatore con qualunque configurazione
(*) = indicatori lampeggianti alternativamentte tra loro.

TABELLA II

N. Conf.	READY	CHECK ...	COPY	AZIONI
1	ACC	ACC	ACC	Andare allo inizio della "Sostituzione della Unita' pag. 63 e seguire le istruzioni per sostituire la Stazione di Lavoro
2	ACC	SPE	LAM	Andare all'inizio della "Sostituzione della Unita' pag.63 e seguire le istruzioni per sostituire l'Unita' espansione.04
3	ACC	ACC	LAM	Andare all'inizio della "Sostituzione della Unita' pag.63 e seguire le istruzioni per sostituire l'Unita' espansione.05
(*) 4	LAM	LAM	SPE	Andare all'inizio della Sostituzione della unita' pag.63 e seguire le istruzione per sostituire la Stazione di Lavoro
5	LAM	ACC	SPE	Andare a : "Problemi software" pag.54
6	LAM	SPE	SPE	Andare a : "Problemi software" pag.54
7	LAM	LAM	SPE	Andare a : "Problemi software" pag.54
8	ACC	SPE	ACC	Andare all'inizio della Sostituzione della Unita' pag.63 e seguire le istruzioni per sostituire l'Unita' logica Opzionale
9	Per tutte le altre configurazioni andare all'inizio della "Sostituzione dell'Unita'" pag.63 e seguire le istruzioni per sostituire l'Unita' Logica			

CONTINUA NELLA PAGINA SEGUENTE

dove :

ACC = indicatore acceso
SPE = indicatore spento
LAM = indicatore lampeggiante
X = indicatore con qualunque configurazione
(*) = indicatori lampeggianti alternativamentte tra loro.

PROBLEMI SOFTWARE

1 Usare un nuovo supporto magnetico, di scorta, poiche' e' possibile che quello in uso sia in fase di degradazione.

Operare nel seguente modo:

a) Se il supporto sospetto e' il dischetto HEPAC1, dovreste usare una copia nuova. Se non ne siete in possesso andare a "Chiamata per Assistenza " pag.124

b) Se il supporto sospetto e' il disco fisso si deve reinizializzare il sistema con un System Disk removibile.

c) Se il supporto sospetto e' il disco removibile si deve reinizializzare il sistema con il disco fisso che ovviamente deve essere un System Disk.

DEPANNAGGIO

Controllo delle risorse

1. Eseguire le operazioni da 1. a 11. della procedura "Caricamento da Disco " pag.12 quindi ritornare qui.

2. Rispondere X e premere il tasto RETURN.

3. Introdurre PR e premere il tasto RETURN.

4. Le risorse listate nella colonna denominata "CHAN NUM" devono apparire nel formato che segue:

0000	sempre presente
0400	sempre presente
0480	presente nel caso sia connesso il disco n.2
0500	sempre presente
0800	sempre presente
0880	sempre presente
0900	sempre presente
0980	sempre presente
0A00	sempre presente
OCXX	presente nel caso sia connessa l'Unita' logica opzionale
14XX	presente nel caso di connessione Unita' Espansione 04
18XX	presente nel caso di connessione Unita' Espansione 05

5. La tabella delle risorse, descritta sopra, e' coerente con la figurazione del programma ?

   NO — Andare alla "Chiamata per assistenza" pag.124

   SI — Proseguire

Controllo della marginatura

1. Spegnere il sistema posizionando l'interruttore rotativo rosso POWER, situato sul Pannello Operatore, nella posizione OFF.

2. Sconnettere il sistema dall'alimentazione di rete.

3. Aprire il pannello frontale (se non e' gia' aperto) per mezzo dell'impugnatura situata sui lati, sinistro e destro, e dando un corto e veloce strappo.
Quando la parte superiore del pannello diventa libera, esso puo' essere tolto dal cabinet.
Quindi, connettere il sistema all'alimentazione di rete.

4. L'Alimentatore n.2 e' presente ?

   SI — Osservare l'indicatore luminoso di POWER ON situato sull'Alimentatore n.2 (Vedere figura sotto, riferimento 4).

   E' acceso ?

   SI — Proseguire.

   NO — Andare all'inizio della "Sostituzione dell'Unita' pag.46 e seguire le istruzioni per sostituire l'Alimentatore n.2.

   NO — Proseguire.

5. Posizionare l'interruttore di marginatura, situato sull' Alimentatore n.1, nella posizione (+).(Vedi figura alla pagina seguente).

6. Andare alla "Prova delle Unita'" pag.10.
Quindi ritornare qui e proseguire.

7. Posizionare l'interrutore di marginatura, situato sull'Alimentatore n.1 nella posizione (-).

8. Andare alla "Prova delle Unita'" pag.10.
Quindi ritornare qui e proseguire.

ATTENZIONE : Ricordare di posizionare l'interruttore di marginatura nella posizione (0), prima di riavviare il sistema.

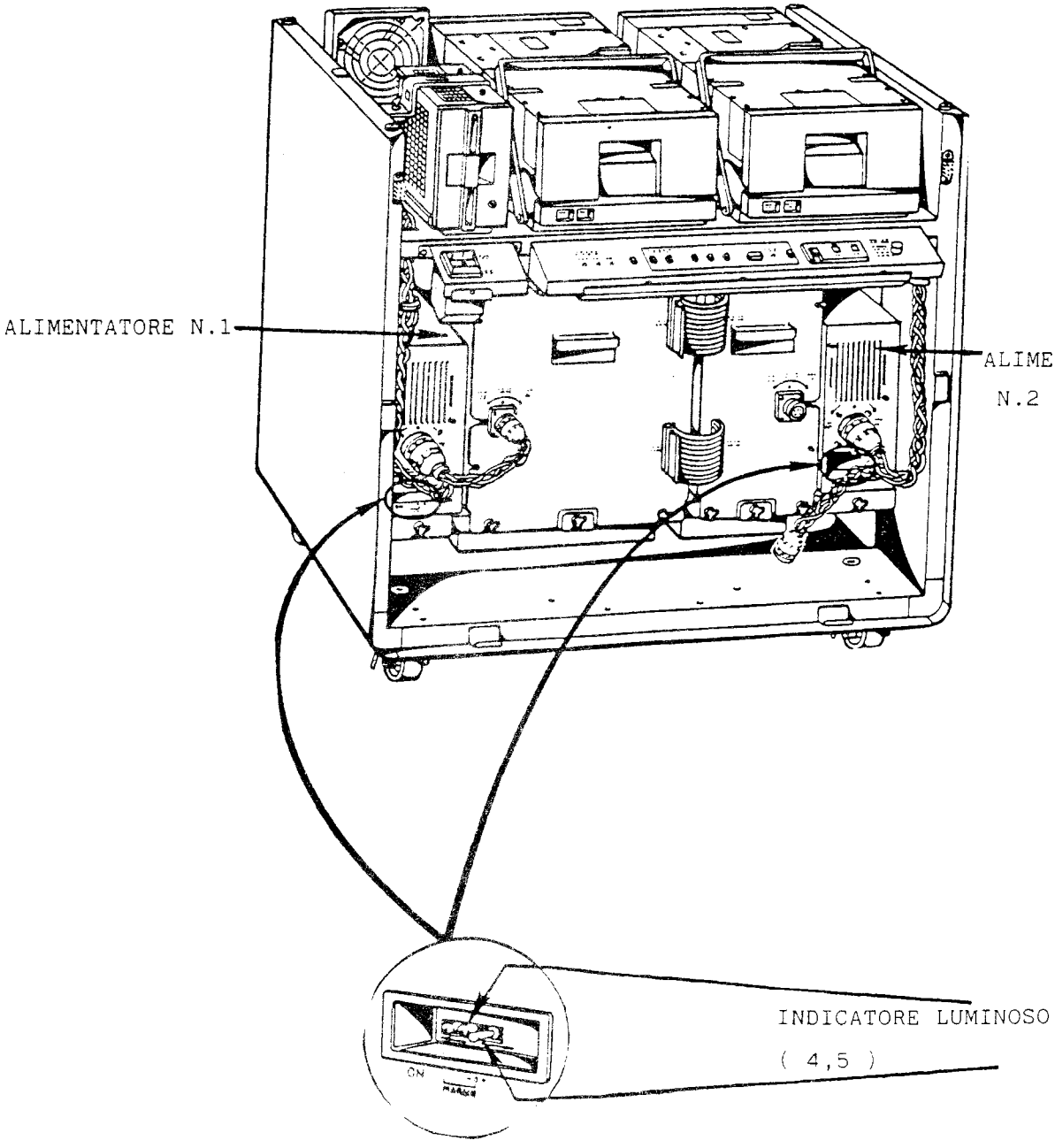

SYSTEM EXERCISER

1. Eseguire le operazioni da 1.a 11. della procedura "Caricamento da Disco" pag.12, quindi ritornare qui.

2. Rispondere X e premere il tasto RETURN.

3. Rispondere alle domande che appaiono nel seguente modo:

domande	risposte
C	SYSX1 -F e premere il tasto RETURN
MODE	B e premere il tasto RETURN
TEST DURATION	premere il tast RETURN
TAP TYPE ?	E e premere il tasto RETURN
DISPLAY SCENARIO DATA ?	N e premere il tasto RETURN
DECONFIGURE	Premere il tasto RETURN

4. Lasciare ciclare la prova da 30 a 60 minuti o finche' un messaggio d'errore appare sull'ultima linea della console. Per fermare la prova premere il tasto BREAK e RETURN ed in risposta al messaggio :

```
| TYPE PI, SR, OR, UW ? : |
```

rispondere UW e premere il tasto RETURN.
Il menu' di selezione delle prove apparira' sullo schermo.

E' presente un messaggio di errore ?

NO Proseguire.

SI Il messaggio d'errore ha il seguente formato:

```
-----------------------------------
| ERR ...     nnnn     zzww       |
-----------------------------------
```

dove: nnnn = numero di canale dell'Unita'guasta
zzww = codice di errore

Ricercando il numero di canale presente nel messaggio di errore nella "Tabella Corrispondenza" pag.130, individuare l'Unita' guasta nell'Unita' Centrale.
Andare all'inizio della "Sostituzione dell'Unita'" pag.63 ed eseguire le istruzioni per sostituire l'Unita' guasta.

5. Rispondere X e premere il tasto RETURN.

6. Rispondere alle domande che appaiono, nel seguente modo:

C	SYSX1 -F e premere il tasto RETURN
MODE	B e premere il tasto RETURN
TEST DURATION	premere il tasto RETURN
TAP TYPE ?	C e premere il tasto RETURN
DISPLAY SCENARIO DATA	N e premere il tasto RETURN
DECONFIGURE	premere il tasto RETURN
PREPARE THE FOLLOWING DEVICES FOR TESTING 0400 0480 0500	montare un disco ed un dischetto di servizio, cioe' il cui contenuto non interessa sia mantenuto (*)
WHEN READY TYPE C/R	premere il tasto RETURN
TEST STARTED	
ELAPSED TIME PRINTS EVERY 3 MINUTES	

(*) Attenzione, usare dischi che non contengono informazioni utili perche' il programma in esecuzione, SYSX1, cancellera' il loro contenuto originario.
In mancanza di questi, proteggete i vostri dischi in scrittura, il mobile con l'apposita levetta posta sul retro, il fisso premendo il tasto FIX/PROT, luce rossa accesa.
Il dischetto va' protetto con l'apposito autodesivo argentato che copre l'apertura corrispondente (vedere Protezione in Scrittura pag.9).

7. All'inizio della prova, vengono visualizzate console, delle domande le cui risposte, servono ad indicare al programma, le Unita' da controllare ed il tipo di controllo da eseguire.

Nelle domande le Unita' sono associate al loro numero di canale.
I numeri di canale per le unita' sono:

Numero di canale	Unita'
0400	Unita' disco n.1
0480	Unita' disco n.2
0500	Unita' dischetto

Quando appare la seguente domanda :

```
-----------------------------------------
| DO YOU WISH TO TEST ... nnnn ... ? :  |
-----------------------------------------
```

rispondere Y (per SI) e premere il tasto RETURN se si desidera provare l'Unita' specificata dal numero di canale (nnnn) nella domanda.

Rispondere N (per NO) e premere il tasto RETURN se non si desidera provare l'Unita' indicata.

Quando appare la seguente domanda :

```
-------------------------------------------------
| DO YOU WISH TO WRITE ON ... nnnn ... ? : |
-------------------------------------------------
```

rispondere Y (per SI) e premere il tasto RETURN se i supporti magnetici possono essere scritti; cioe' se non interessa che il loro contenuto sia alterato.

8. Lasciare riciclare la prova dai 30 ai 60 minuti o finche' un messaggio di errore appare sull'ultima linea della console.

Per fermare la prova premere il tasto BREAK , il menu di selezione delle prove apparira' sullo schermo.

E' presente un messaggio d'errore ?

NO Andare a "Chiamata per Assistenza" pag.124.

SI Il messaggio di errore ha il seguente formato:

```
-----------------------------------
| ERR ...     nnnn     zzww      |
-----------------------------------
```

dove : nnnn = numero di canale dell'Unita' guasta.
zzww = codice di errore.

Ricercando il numero di canale presente nel messaggio di errore nella 'Tabella Corrispondenza' pag.130., individuare l'Unita' guasta e quindi andare all'inizio della "Sostituzione dell'Unita'" pag.63 e seguire le istruzioni per sostituire l'Unita' guasta.

SOSTITUZIONE DELL'UNITA'

Se e' stato stipulato un accordo per cui la manutenzione del sistema e' di competenza della Honeywell, andare a "Chiamata per Assistenza" pag.124 e riferire le informazioni sugli errori rilevati durante le prove.

Questa sezione descrive come sostituire un'Unita' guasta, identificata nelle "Prove delle Unita'".
Per alcune Unita' sono necessari ulteriori controlli prima di sostituirle.

CONTROLLO DEI SUPPORTI MAGNETICI

1. L'Unita' guasta e' l'Unita' Dischetto (canale 0500) ?

NO Proseguire

SI Osservare i caratteri ww, nella riga in basso dello schermo.
Sono uno dei seguenti valori ?
00, 03, 04, 05, 15, 17, 19, 20, 21, 23, 24, 26, 27, 28, 32

SI Provare a sostituire il supporto magnetico , dischetto, e ripetere le "Prove delle Unita'" pag.10.
Se si ottengono gli stessi risultati andare all'inizio della "Preparazione per la Sostituzione dell'Unita'" pag.66 e seguire le istruzioni per sostituire l'Unita' dischetto guasta.
Se si ottengono risultati corretti scartare il supporto magnetico precedentemente usato.

NO Andare all'inizio della "Preparazione della Sostituzione dell'Unita'" pag.66 e seguire le istruzioni per sostituire l'Unita' Dischetto guasta.

2. L'Unita' guasta e' l'Unita' Disco (canali 0400/0401/ 0480/ 0481) ?

NO Proseguire

SI Osservare i caratteri ww nella riga in basso dello schermo.
Corrispondono ad uno dei seguenti valori ?
00, 03, 04, 05, 10, 11, 17, 19, 20, 21, 23, 24, 26, 28, 31, 32, 40, 41, 42, 63, 65, 68, 6B, 6D, 72, 74, 76, 78, 7A, 7C.

SI Provare a sostituire il supporto magnetico disco e ripetere le "Prove delle Unita'" pag.10. Se si ottengono gli stessi risultati andare all'inizio della "Preparazione per la Sostituzione dell'Unita'" pag.66 e seguire le istruzioni per sostituire l'Unita' Disco guasta.
Se si ottengono risultati corretti scartare il supporto magnetico precedentemente usato.

NO Proseguire.

PREPARAZIONE PER LA SOSTITUZIONE DELL'UNITA'.

1. Spegnere le Unita' disco premendo i tasti START/STOP su ognuna.

2. Rimuovere i supporti magnetici (dischi e dischetti) dall'Unita' centrale.
   Questa operazione non e'possibile se l'unita' guasta e' l'Alimentatore poiche' e' imposibile aprire lo sportello.

3. Spegnere il sistema posizionando l'interruttore rotativo rosso POWER su OFF.

4. Sconnettere il sistema dall'alimentazione di rete.

5. Rimuovere i pannelli frontale, posteriore e superiore dell'Unita' centrale (Vedere "Apertura Sistema" pag.133).

6. Andare alla procedura relativa all'Unita' sostituibile da sostituire:

   Sostituzione dell'Alimentatore n.1 pag.67
   Sostituzione dell'Alimentatore n.2 pag 72
   Sostituzione dell' Unita' Logica pag.76
   Sostituzione dell' Unita' logica opzionale pag.79
   Sostituzione dell'Unita' Espansione (04,05) pag.85
   Sostituzione dell'Espansione di memoria pag.87
   Sostituzione dell'Unita' espansione pag.89
   Sostituzione della Stazione di Lavoro pag.92
   Sostituzione dell'Unita' Dischetto pag.94
   Sostituzione dell'Unita' Disco n.1 pag.96
   Sostituzione dell'Unita' Disco n.2 pag.99
   Sostituzione della Stampante pag.101
   Sostituzione dei Ventilatori pag.103
   Sostituzione del Pannello Operatore pag.108

SOSTITUZIONE DELL'ALIMENTATORE N.1

1. Liberare i ventilatori dell'Unita' logica premendo e ruotando in senso antiorario la vite a farfalla che si trova tra le due viti a manopola sul frontale dell'Unita' logica.(Vedere figure a pag.71, riferimento 1).

2. Estrarre i ventilatori (senza disconnettere i cavi). (Vedere figura a pag.71, riferimento 2).

3. Connettere il sistema all'alimentazione di rete.

4. Alimentare il sistema posizionando l'interruttore rotativo rosso POWER, situato sul pannello operatore, nella posizione ON.

5. Osservare i ventilatori dell'Unita' logica.

   Girano ?

   SI — Spegnere e sconnettere il sistema, quindi andare all'operazione 7.

   NO — Controllare i suoi connettori e assicurarsi che siano correttamente posizionati.

6. Osservare nuovamente i ventilatori dell'Unita' logica.

   Girano ?

   NO — Probabile guasto dei connettori dei ventilatori o del filtro di rete (situato nella A.C. box).
   Andare alla "Chiamata per Assistenza" pag.124

   SI — Osservare l'indicatore luminoso situato sull'Alimentatore n.1.
   (Vedere figura a pag.71, riferimento 6)

E' acceso ?

SI Il problema e' risolto.
Rimettere i pannelli frontali, posteriore e superiore dell'Unita' centrale e riavviare il sistema.

NO Andare alla "Chiamata per Assistenza" pag.124

7. Sconnettere il connettore immatricolato VI-J01 dalla parte posteriore dell'Alimentatore n.1. (Vedere figura a pag.71, riferimento a)

8. Sconnettere i connettori immatricolati VI-J02 e M1-J03 dalla parte anteriore dell'Alimentatore n.1.(Vedere figura a pag.71, riferimento 8).

9. Liberare l'Alimentatore premendo e ruotando in senso antiorario la vite a manopola che si trova alla base frontale dell'Unita'. (Vedere figura a pag.71, riferimento 9).

10 Estrarre l'Alimentatore.

11 Si ha gia' un nuovo alimentatore ?

SI Andare all'operazione 18.

NO Proseguire.

12. Esiste un Alimentatore n.2 nell'Unita' centrale ?

NO Andare all'operazione 14.

SI Proseguire.

13. Si desidera spostare l'Alimentatore n.2 al posto dell'Alimentatore n.1, in modo da poter lavorare in attesa che il nuovo alimentatore arrivi ?

RICORDARE

A seguito dell'operazione descritta sopra non si potra' usare la Seconda Unita' Disco, le Stazioni di Lavoro e/o le Stampanti connesse all'Unita' espansione.

NO Attendere finche' il nuovo Alimentatore arrivi e quindi continuare andando all'operazione 18.

SI Proseguire.

14. Sconnettere il connettore immatricolato V2-J01 dalla parte posteriore dell'Alimentatore n.2 (vedere figura a pag.71 , riferimento b).

15. Sconnettere il connettore immatricolato V2-J02 dalla parte anteriore dell'Alimentatore n.2. Se e' presente l'Unita' espansione sconnettere il connettore M2-J03 .
(Vedere figura a pag.71, riferimento 15).

16. Liberare l'Alimentatore n.2 ruotando la manopola che si trova alla base frontale dell'Alimentatore n.2 (Vedere figura a pag.71, riferimento 16).

17. Estrarre l'Alimentatore n.2. Da questo punto in poi considerate l'Alimentatore n.2 come un nuovo Alimentatore per sostituire l'Alimentatore n.1.

18. Inserire il nuovo Alimentatore nella posizione corrispondente a quella dell'Alimentatore n.1

19. Connettere il connettore immatricolato V2-J01 dalla parte posteriore del nuovo Alimentatore.(Vedere figura a pag.71, riferimento b).

20. Connettere il connettore immatricolato VI-J02 dalla parte anteriore del nuovo Alimentatore. Se e' presente l'Unita' espansione connettere il connettore M2-J03.(Vedere figura a pag.71, riferimento 20).

21. Andare alla sezione "Prova delle Unita'" pag.10 per ripetere le prove che hanno identificato l'Unita' guasta e quindi confermare che l'Alimentatore che e' stato sostituito sia effettivamente guasto.Se l'errore permane andare a "Chiamata per assistenza" pag.124.

22. Andare alla "Restituzione dell'Alimentatore" pag.112, nella sezione "Restituzione dell'Unita'", per eseguire le istruzioni relative all'imballaggio dell'Alimentatore guasto da restituire alla Honeywell.

VISTA ANTERIORE

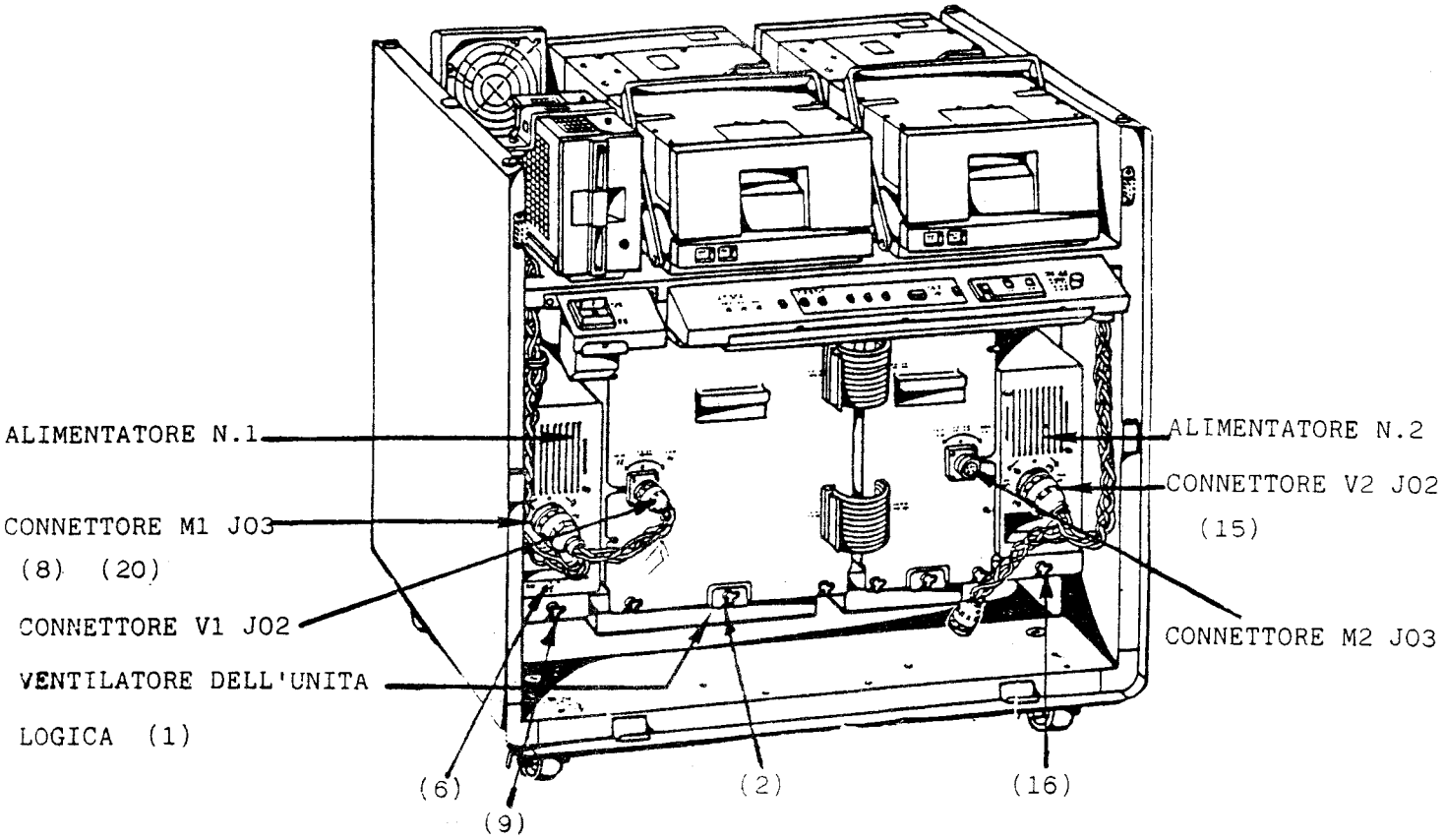

VISTA POSTERIORE

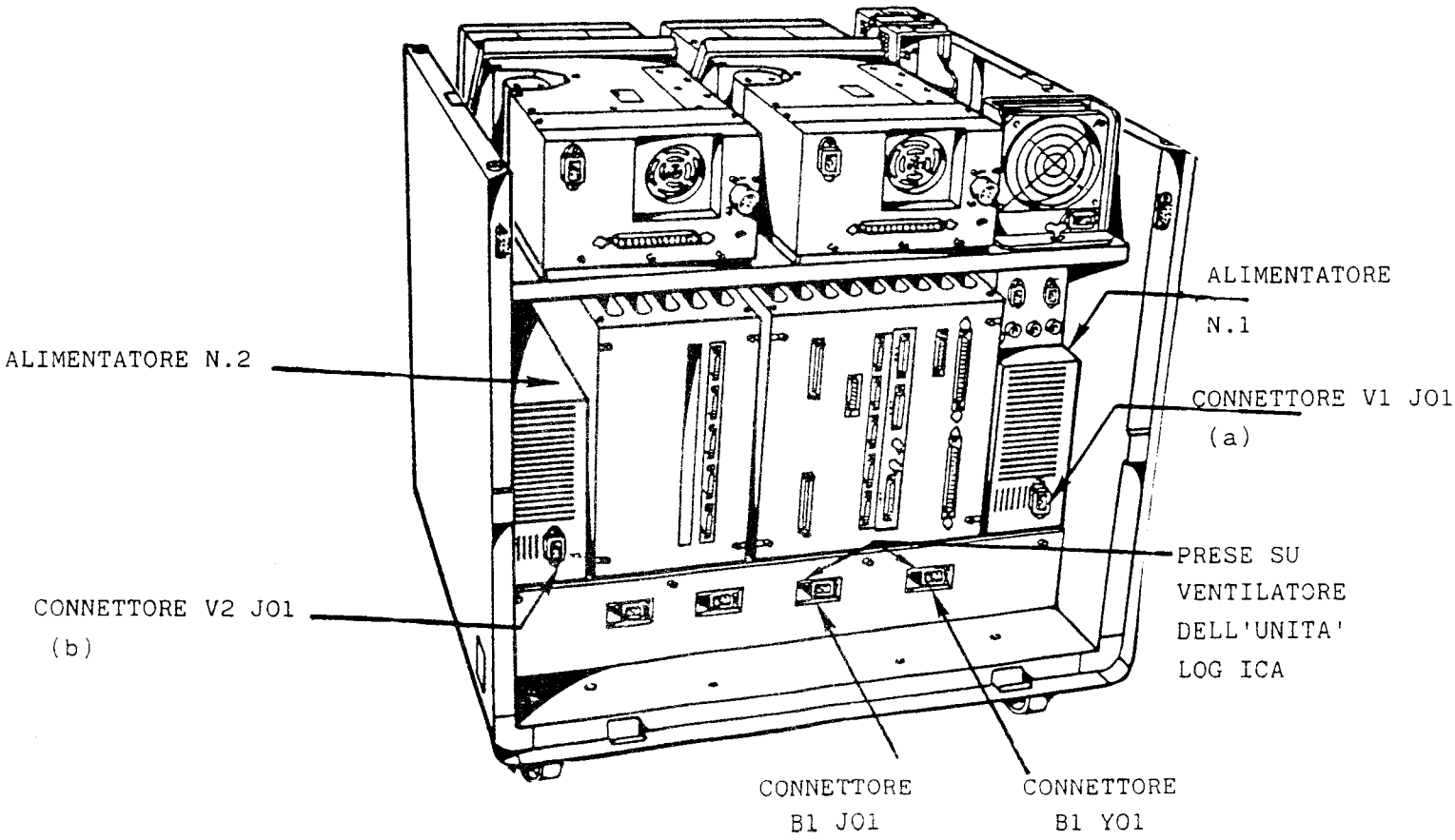

SOSTITUZIONE DELL'ALIMENTATORE N.2.

1. E' presente l'Unita' espansione ?

   NO Andare all'operazione 8.

   SI Liberare l'Unita' espansione premendo in senso antiorario la vite a farfalla che si trova tra le manopole alla base frontale dell'Unita' espansione.(Vedere figura a pag.75, riferimento 1).

2. Estrarre i ventilatori (senza disconnettere i cavi). (Vedere figura a pag.75, riferimento 2).

3. Connettere il sistema all'alimentazione di rete.

4. Alimentare il sistema posizionando l'interruttore rotativo rosso POWER, situato sul pannello operatore, nella posizione ON.

5. Osservare i ventilatori.

   Girano ?

   SI Spegnere e sconnettere il sistema, quindi andare all'operazione 8.

   NO Controllare i suoi connettori e assicurarsi che siano correttamente posizionati.

6. Osservare nuovamente i ventilatori.

Girano ?

NO — Probabile guasto dei connettori e dei ventilatori o del filtro di rete.
Andare alla "Chiamata per assistenza" pag.124

SI — Osservare l'indicatore luminoso situato sullo Alimentatore n.2 (Vedere figura a pag.75, riferimento 6).

E' acceso ?

SI — Il problema e' risolto.
Rimettere i pannelli frontale, posteriore e superiore delle Unita' centrale e riavviare il sistema.

NO — Andare alla "Chiamata per Assistenza" pag.124

7. Sconnettere il connettore immatricolato V2-J01 dalla parte posteriore dell'Alimentatore n.2 (Vedere figura a pag.75, riferimento a).

8. Sconnettere il connettore immatricolato V2-J02 dalla parte anteriore dell'Alimentatore n.2. (Vedere figura a pag.75, riferimento 7).

9. E' presente l'Unita' espansione ?

SI — Sconnettere il connettore immatricolato M2-J03 dalla parte anteriore dell'Unita' espansione (vedere figura a pag.75, riferimento 9).

NO — Proseguire.

10. Liberare l'Alimentatore premendo e ruotando in senso antiorario la manopola che si trova alla base frontale dell'Unita'.

11. Estrarre l'Alimentatore.

12. Prendere un nuovo Alimentatore ed eseguire le istruzioni, per l'installazione dell'Alimentatore n.2, contenute nella guida per l'installazione del sistema.
Quindi ritornare qui e proseguire.

13. Andare alla sezione "Prove dell'Unita'" pag.10 per ripetere le prove che hanno identificato l'Unita' guasta per confermare che l'Alimentatore che e' stato sostituito sia effettivamente guasto. Se l'errore permane andare a "Chiamata per Assistenza" pag.124.

14. Andare alla "Restituzione dell'Alimentatore" pag.112, nella sezione "Restituzione dell'Unita'", per eseguire le istruzioni relative all'imballaggio dell'Alimentatore guasto da restituire all'Honeywell.

VISTA ANTERIORE

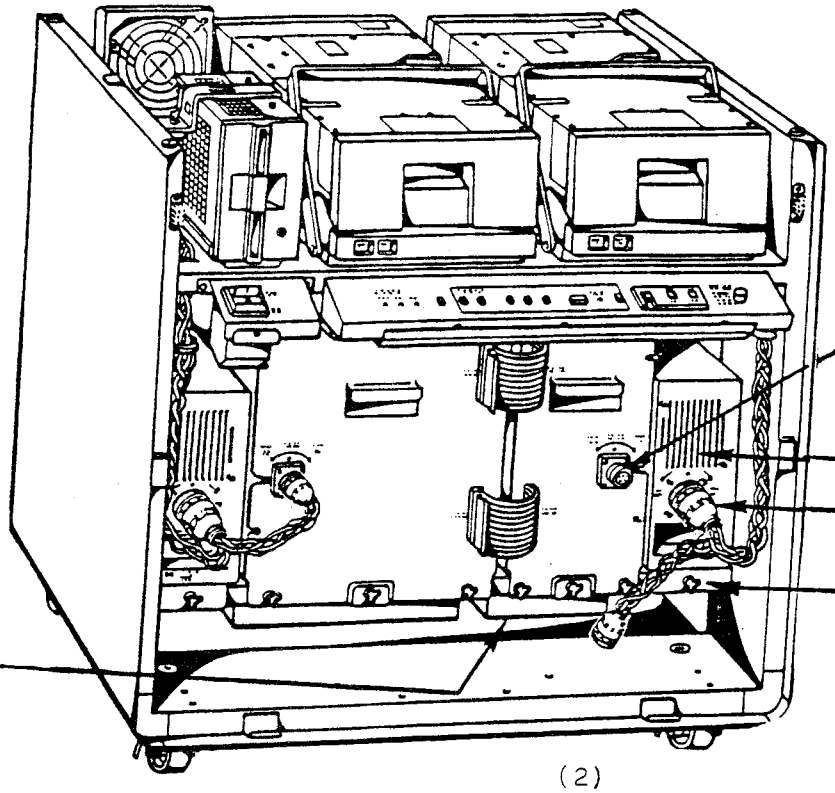

CONNETTORE M2 JO3
(09)

ALIMENTATORE N.2

CONNETTORE V2 JO2
(7)

(6)

VENTILATORE DELLA
UNITA' ESPANSIONE
(1)

(2)

VISTA POSTERIORE

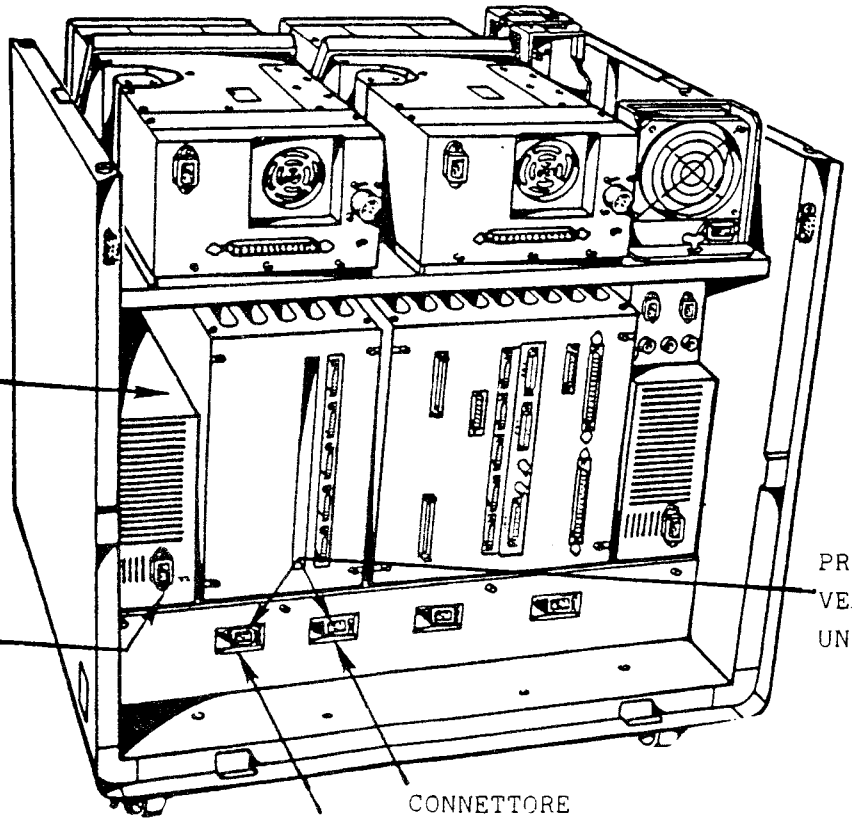

ALIMENTATORE N.2

PRESA PER
VENTILATORI DELLA
UNITA' ESPANSIONE

CONNETTORE V2 JO1
(a)

CONNETTORE
B2 JO1

CONNETTORE
B2 YO1

SOSTITUZIONE DELL'UNITA' LOGICA

1. Sconnettere tutti i connettori dalla parte posteriore dell'Unita' logica, prendendo nota della loro posizione allo scopo di essere in grado di riconnetterli nella stessa posizione quando la nuova Unita' logica sara' installata.

2. Sconnettere il connettore immatricolato MI-J03 dalla parte anteriore dell'Unita' logica.(Vedere figura a pag.78, riferimento 2).

3. Liberare l'Unita' logica premendo e ruotando in senso antiorario le manopole che si trovano alla base frontale dell'Unita'.(Vedere figura a pag.78, riferimento 3).

4. Nell'Unita' centrale e' presente l'Unita' espansione ?

   SI — Sconnettere i cavi immatricolati MI-J02 dalla parte anteriore dell'Unita' logica.(Vedere figura a pag.78, riferimento 4).

   NO — Proseguire.

5. Usando l'apposita impugnatura estrarre l'Unita' logica (vedere figura a pag.78, riferimento 5).

6. Prendere una nuova Unita' logica ed eseguire le istruzioni, per la sua installazione contenute nella Guida per l'Installazione del Sistema.
   Quindi ritornare qui.

7. Liberare i ventilatori dell'Unita' logica premendo e ruotando in senso antiorario la manopola che si trova tra le due manopole alla base frontale dell'Unita' logica.(Vedere figura pag.78, riferimento 8).

8. Estrarre i ventilatori dell'Unita' logica (senza disconnettere i cavi). (Vedere figura a pag.78, riferimento 9).

9. Connettere il sistema all'alimentazione di rete.

10. Alimentare il sistema posizionando l'interruttore rotativo rosso POWER, situato sul Pannello operatore, nella posizione ON.

11. Osservare i ventilatori dell'Unita' logica.

    Girano ?

    SI — Proseguire

    NO — Andare all'inizio della "Sostituzione dell'Unita'" pag.63 ed eseguire le istruzioni per sostituire i ventilatori dell'Unita' logica.
    Quindi ritornare qui.

12. Andare alla sezione "Prove dell'Unita'" pag.10 per ripetere le prove che hanno identificato l'Unita' guasta per confermare che l'Unita' logica che e' stata sostituita sia effettivamente guasta. Se l'errore permane andare a "Chiamata per assistenza" pag.124.

13. Andare alla "Restituzione dell'Unita' logica" pag.113 nella sezione "Restituzione dell'Unita'", per eseguire le istruzioni relative all'imballaggio dell'Unita' logica guasta da restituire alla Honeywell.

VISTA ANTERIORE

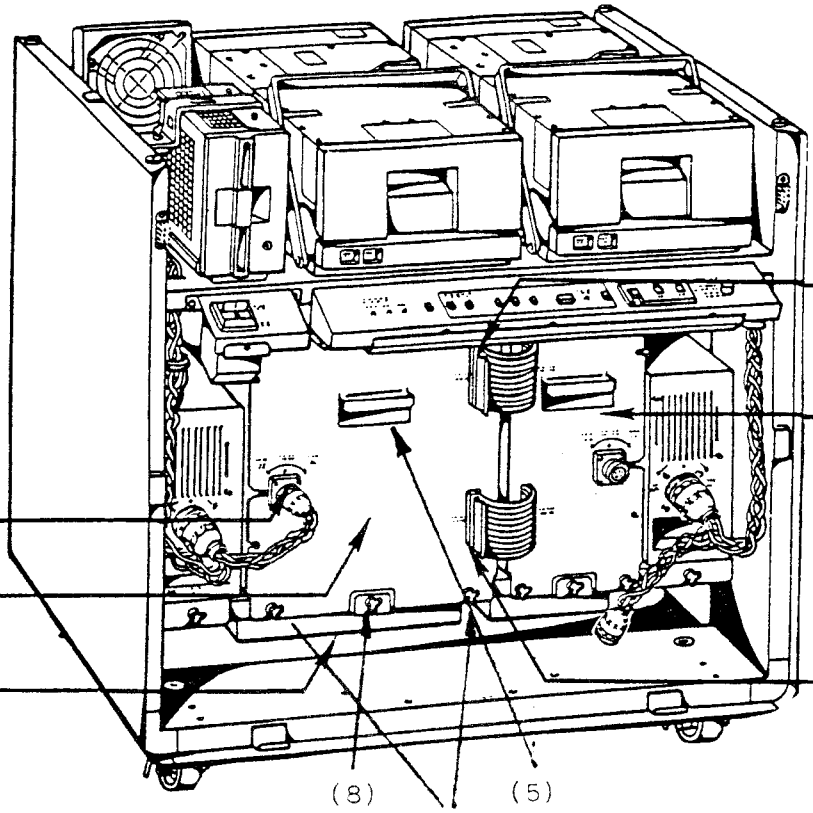

CONNETTORE MI JO1 (4)

UNITA' ESPANSIONE

CONNETTORE M1 JO3 (2)

UNITA' LOGICA

VENTILATORE DELLA UNITA' LOGICA (9)

CONNETTORE M1 JO2 (4)

(8) (5) (3)

VISTA POSTERIORE

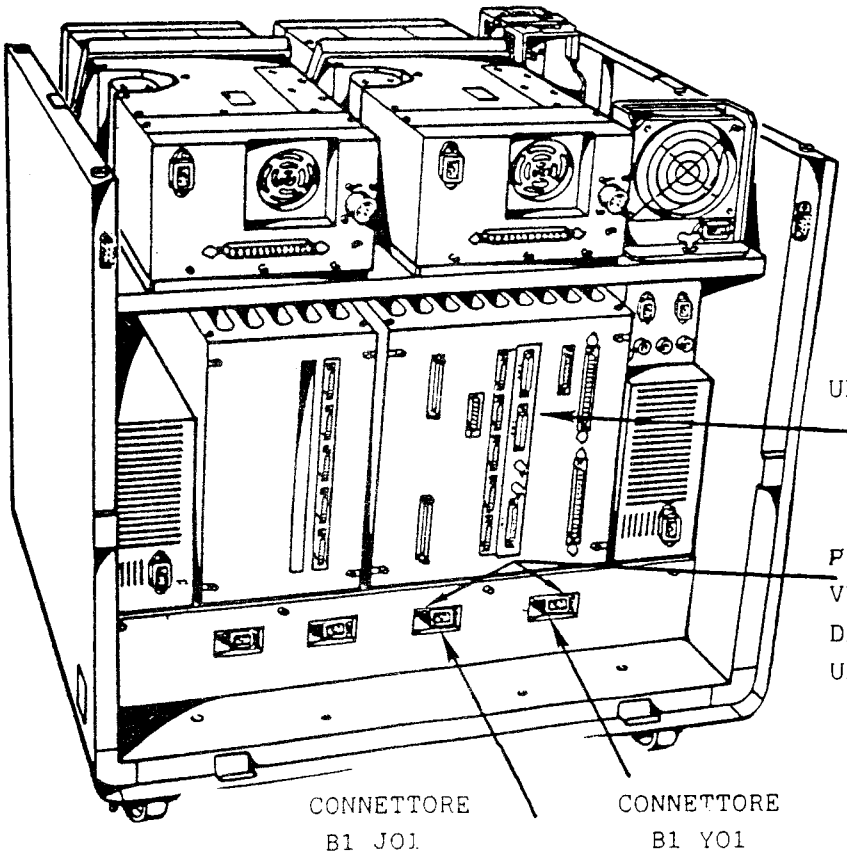

UNITA' LOGICA

PRESE PER VENTILATORE DELLA UNITA' LOGICA

CONNETTORE B1 JO1

CONNETTORE B1 YO1

SOSTITUZIONE DELL'UNITA' LOGICA OPZIONALE.

1. Facendo riferimento alla figura sotto, scollegare solo i cavi dell'Unita' logica opzionale.
   Quindi allentare la manopola che fissa il pannello all'Unita' logica.

2. Usando il sacchetto antistatico, estrarre la piastra dalle sue guide, per far questo si deve poter far presa sulla parte posteriore della piastra con la punta delle dita e quindi tirare verso l'esterno fino a quando la piastra non si sblocca e si sfila dalle guida.

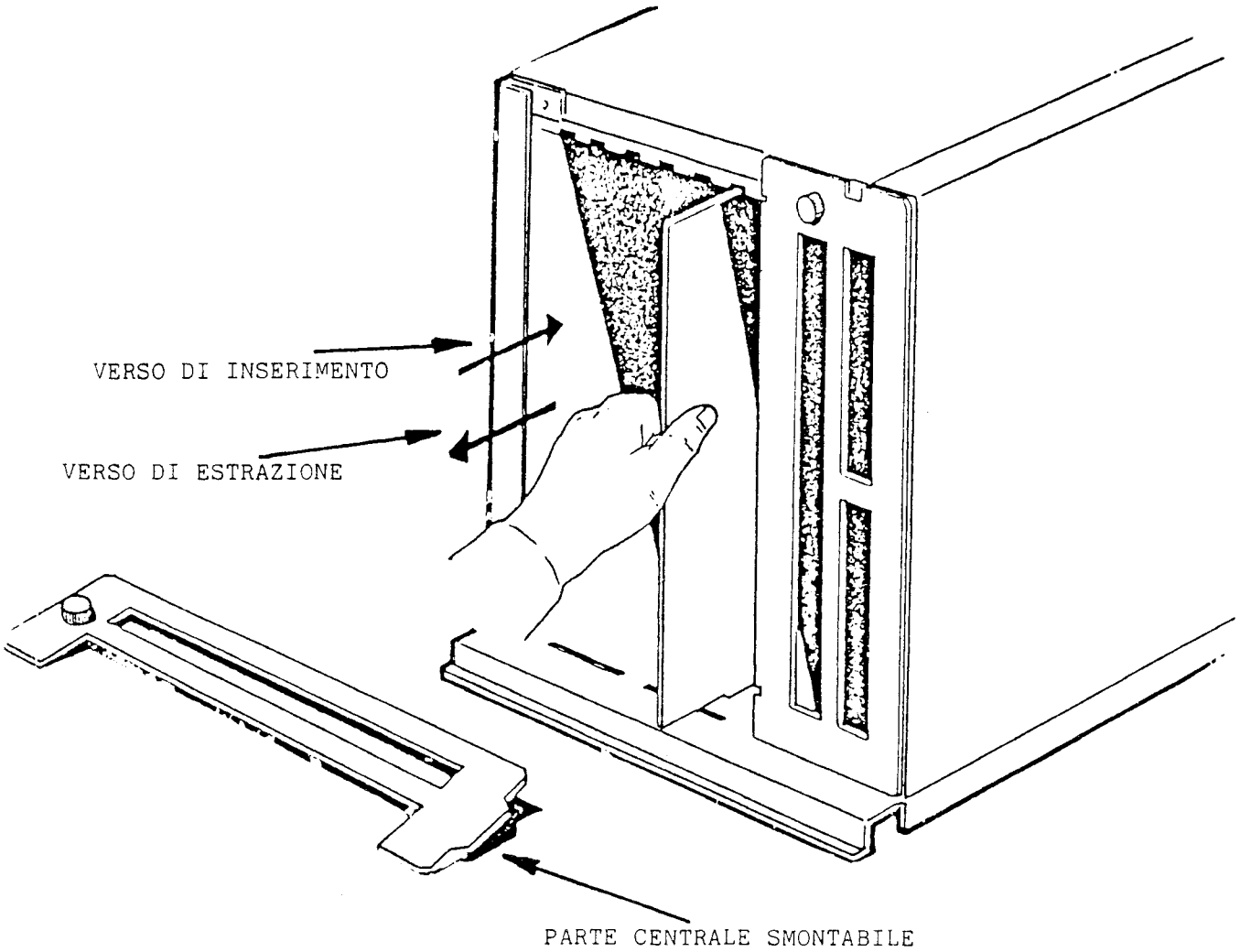

3. Prendere la piastra nuova.
Se non ne siete in possesso, richiederla alla Honeywell (Chiamata per Assistenza) e quindi continuate con il passo 4 (Vedere "Sistema Degradato" pag.129)

4. Inserire la piastra nuova nelle guide corrispondenti dell'Unita' Logica e premere con una certa forza fino a quando la piastra non e' fissata ai morsetti posti nella parte anteriore dell'Unita' Logica.

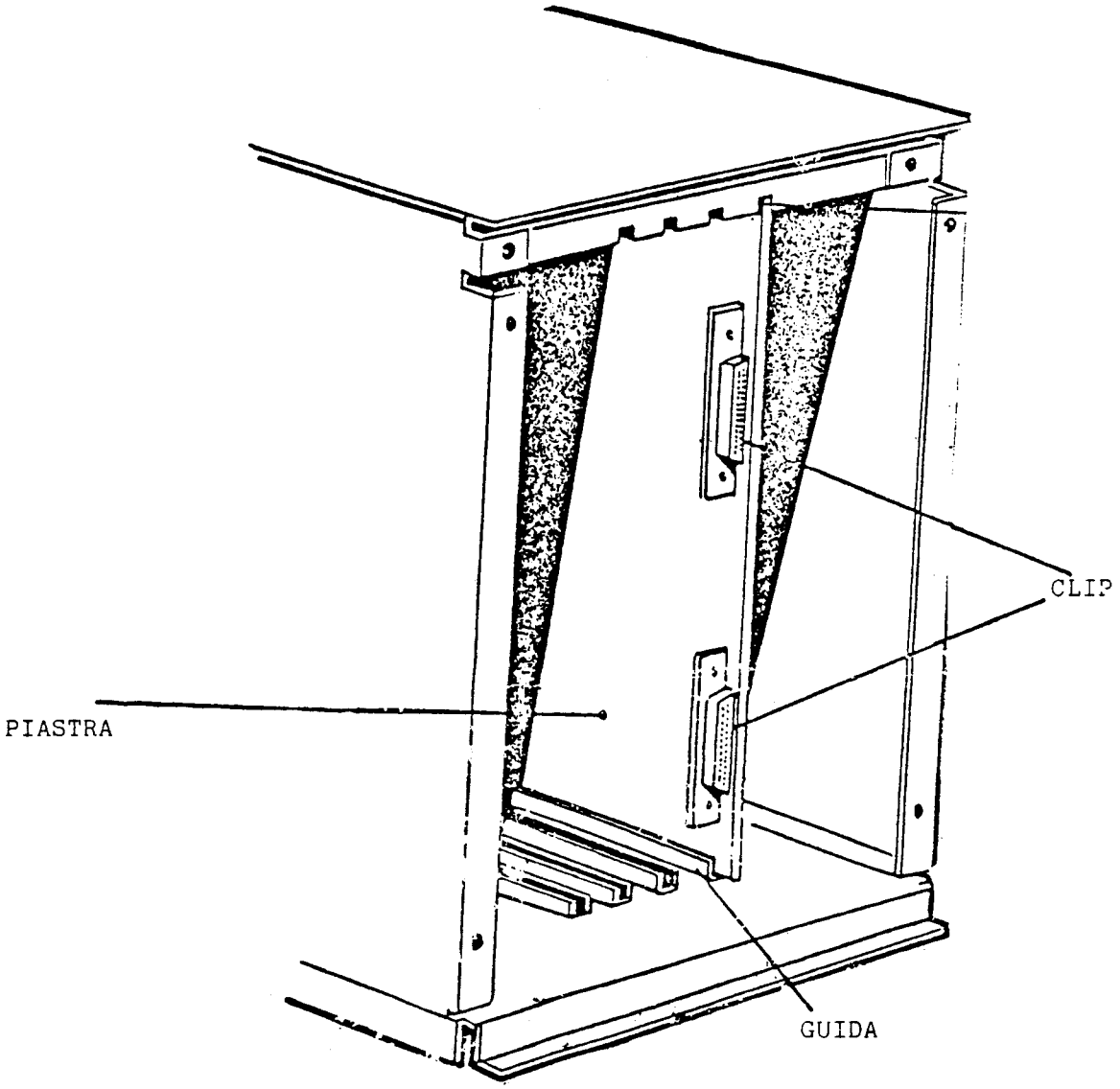

5. Rimontare e fissare le porte del coperchio posteriore dell'Unita' Logica.

6. Connettere i cavi sconnessi in precedenza controllando le etichette incollate sui cavi corrispondono al numero di canale della piastra.

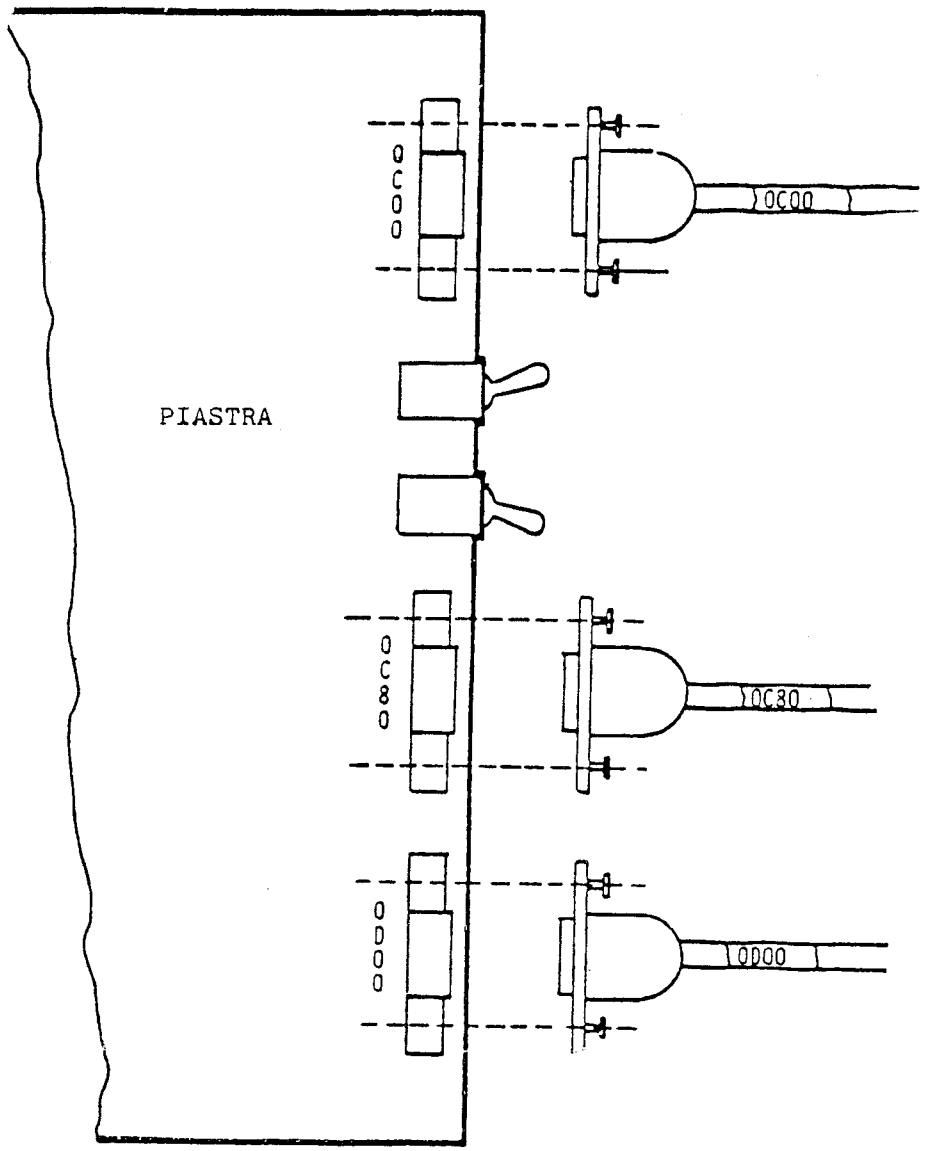

Il numero di Canale della piastra e' serigrafato sulla parte posteriore dell'Unita' Logica.

Per le operazioni di connessione e scollegamento dei vari cavi rifarsi alla parte "Connessioni" pag.131.

7. Andare a "Prova delle Unita'" pag.10 e ripetere il controllo del sistema.
Se il messaggio di errore dovesse ripresentarsi andare a "Chiamata per Assistenza".

(*) Per la piastra guasta andare a "Sostituzione dell'Unita'" pag.63.

QUESTA PAGINA E' STATA LASCIATA INTENZIONALMENTE IN BIANCO

SOSTITUZIONE DELL'UNITA' ESPANSIONE.(04, 05)

Questa procedura e' valida per entrambe le piastre espansione.

1. Sconnettere tutti i connettori connessi con l'Unita' Espansione.

2. Aprire l'Unita' Espansione svitando i fermi per il coperchio posteriore.

3. Sfilare la piastra guasta, rifacendosi alla segnalazione d'errore (la piastra 04 o la piastra 05).
I numeri identificatori sono serigrafati sulla mascherina posteriore.
Per scollegare e ricollegare i cavi rifarsi alla procedura "Connessioni" pag.131.

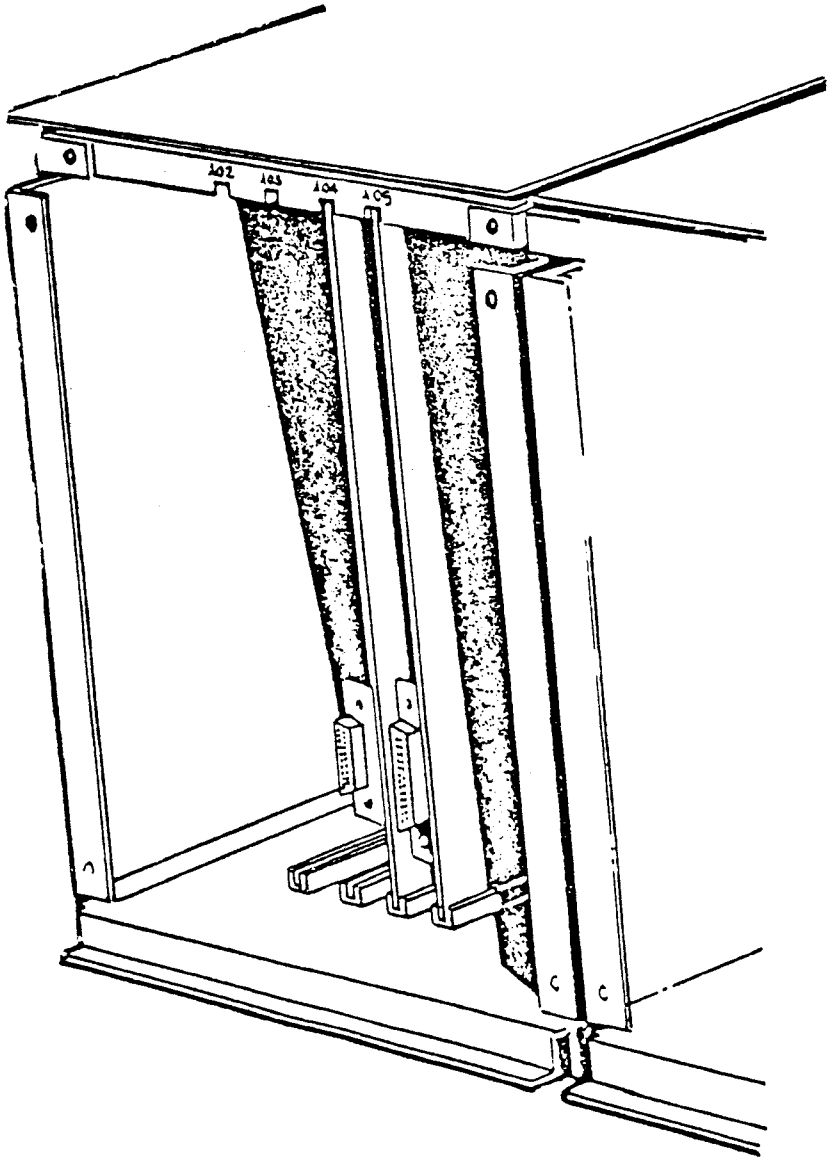

UNITA' ESPANSIONE

4. Sostituire la piastra guasta con una nuova corrispondente, se non ne siete in possesso richidetela alla Honeywell "Chiamata per Assistenza" e quindi proseguite con il passo 5.
(Vedere "Sistema Degradato" pag.129).

5. Infilare la nuova piastra nelle rispettive guide.

6. Bloccare la piastra, spingendo con una certa forza la piastra verso il fondo dell'Unita' Espansione, fino a quando non viene agganciato bene ai fermi posti nelle piastre

7. Rimontare la parte posteriore dell'Unita' Espansione precedentemente rimossa.

8. Ricollegare tutti i cavi ai rispettivi canali (guardare l'etichetta sul cavo).

9. Andare a "Prova dell'Unita'" pag.10 e ripetere la prova del sistema.

* Per la piastra guasta andate a "Restituzione della Unita'" pag.110

SOSTITUZIONE DELL'ESPANSIONE DI MEMORIA.

1. Aprire la parte di A in riferimento alla figura successiva dell'Unita' Logica, disconnettendo il cavo MI 09 Y04.

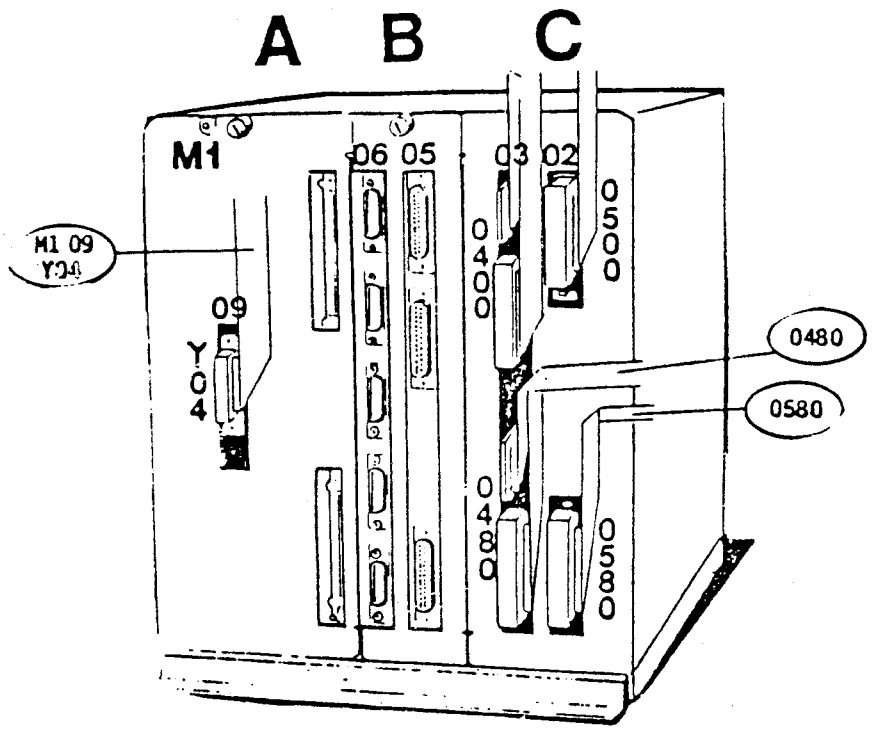

2. In base alle indicazioni del diagnostico corrispondente dovreste essere in grado di individuare la piastra guasta.

N. PIASTRA	RIFERIMENTO ESPANSIONE DI MEMORIA
0	CONTROLLER
1	III ESPANSIONE
2	II ESPANSIONE
3	I ESPANSIONE

NOTA: In caso di guasto del CONTROLLER (N. PIASTRA 0), e' necessario sostituire l'intera Unita' logica.

3. Scollegare la piastra guasta (vedere "Connessioni" pag.131).

4. Sfilare la piastra usando il sacchetto antistatico in dotazione.

5. Se siete in possesso dell'Unita' di ricambio collegatela al sistema, altrimenti richiedetela alla Honeywell ("Chiamata per Assistenza" pag.124 (*) e procedete andando al passo 6.

6. Chiudete la parte posteriore dell'Unita' Logica smontata.

7. Andare a "Prova delle Unita'" pag.10

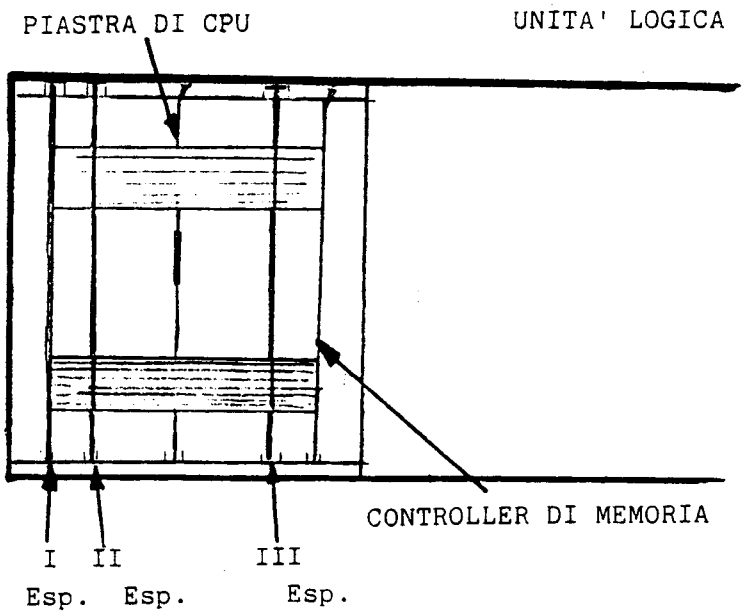

(*) Il sistema potrebbe funzionare anche senza l'espansione di memoria guasta. Le prestazioni sarebbero pero' inferiori a quelle precedenti. Per maggiori informazioni vedere "Sistema Degradato" pag.129.

SOSTITUZIONE DELL'UNITA' ESPANSIONE.

1. Sconnettere tutti i connettori dalla parte posteriore dell'Unita' espansione, prendendo nota della loro posizione allo scopo di essere in grado di riconoscerli nella stessa posizione quando la nuova Unita' espansione sara' installata.

2. Sconnettere in connettore immatricolato M2-J03 dalla parte anteriore dell'Unita' espansione.(Vedere figura a pag.91, riferimento 2).

3. Sconnetere i cavi immatricolati MI-J02 dalla parte anteriore dell'Unita' espansione.(Vedere figura a pag.91, riferimento 3).

4. Liberare l'Unita' espansione premendo e ruotando in senso antiorario le manopole che si trovano alla base frontale dell'Unita'.
(Vedere figura a pag.91, riferimento 4).

5. Usando l'apposita impugnatura estrarre l'Unita' espansione.
(Vedere figura a pag.91, riferimento 5).

6. Prendere una nuova Unita' espansione ed eseguire le istruzioni, per l'installazione dell'Unita' espansione, contenute nella Guida per l'Installazione del Sistema.

7. Liberare i ventilatori dell'Unita' espansione premendo e ruotando in senso antiorario la manopola che si trova tra le due manopole alla base frontale dell'Unita' espansione.(Vedere figura a pag.91, riferimento 8).

8. Estrarre i ventilatori dell'Unita' espansione (senza disconnettere i cavi).
(Vedere figura a pag.91, riferimento 9).

9. Connettere il sistema all'alimentazione di rete.

10. Alimentare il sistema posizionando l'interruttore rotativo rosso POWER, situato sul Pannello Operatore, nella posizione ON.

11. Osservare i ventilatori dell'Unita' espansione.

    Girano ?

    SI — Proseguire.

    NO — Andare all'inizio della "Sostituzione dell'Unita'" pag.63 e seguire le istruzioni per sostituire i ventilatori dell'Unita' espansione.
    Quindi ritornare qui.

12. Andare alla sezione "Prove dell'Unita'" pag.10 per ripetere le prove che hanno identificato l'Unita' guasta e quindi confermare che l'Unita' espansione che e' stata sostituita sia effettivamente guasta.
    Se l'errore persiste andare a "Chiamata per Assistenza" pag.124.

13. Andare alla "Restituzione dell'Unita' Espansione" pag.114 nella sezione "Restituzione dell'Unita'", per eseguire le istruzioni relative all'imballaggio dell'Unita' espansione da restituire alla Honeywell.

VISTA ANTERIORE

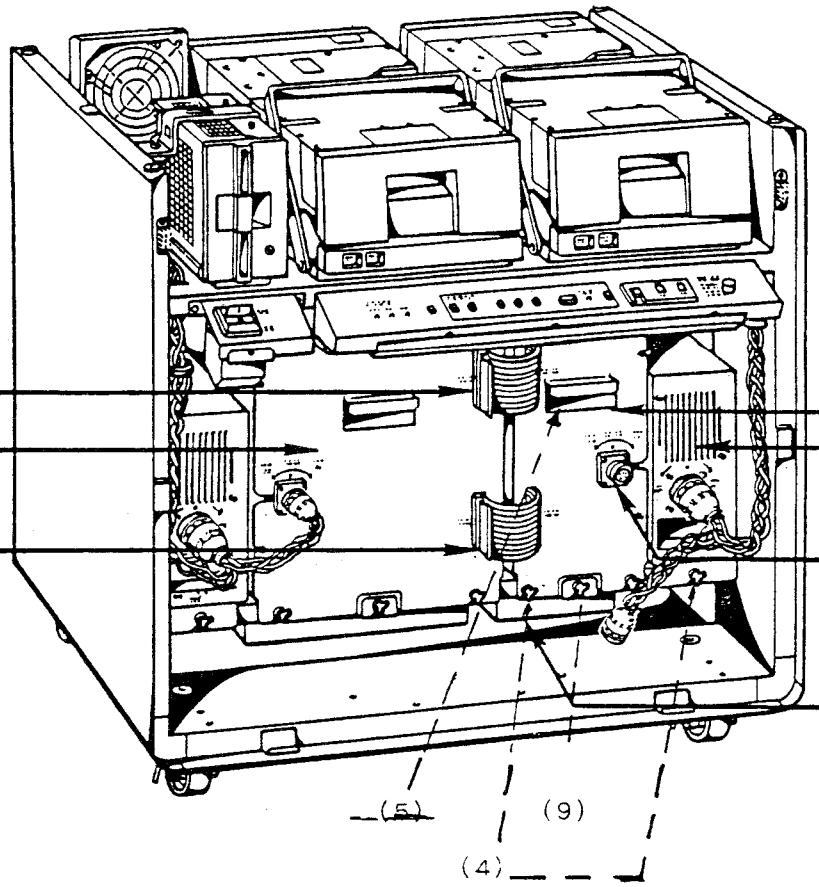

VISTA POSTERIORE

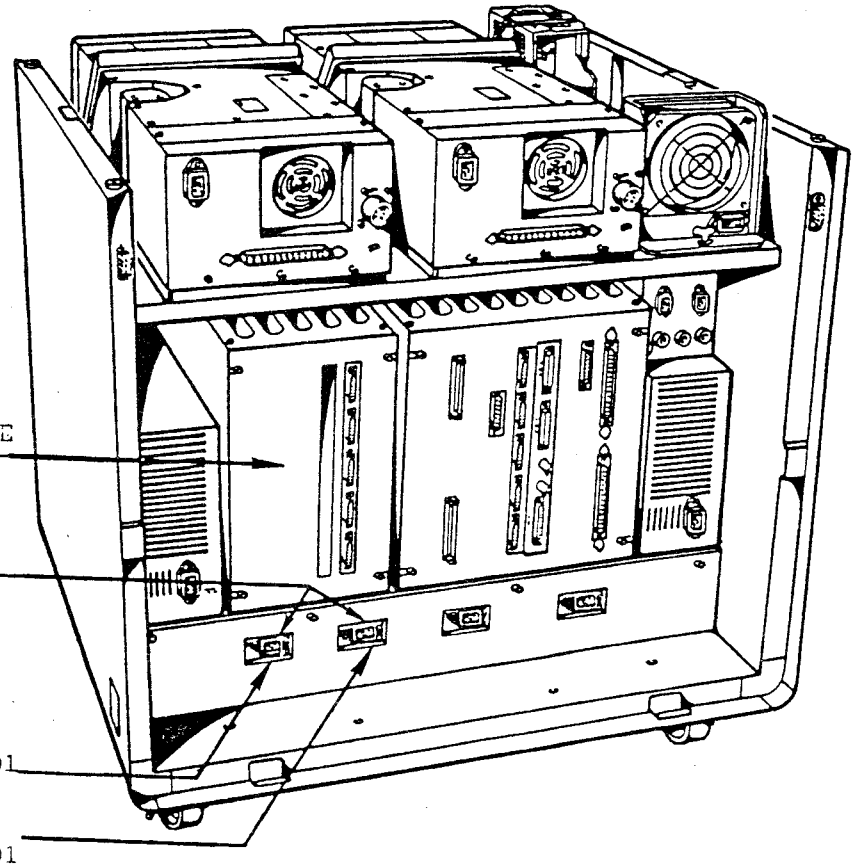

SOSTITUZIONE DELLA STAZIONE DI LAVORO.

1. La stazione di lavoro e' connessa al sistema tramite la CONI ?

   SI — Andare a pag.127 verificare il corretto funzionamento della CONI e ritornare qui. Se si e' riscontrato un inconveniente ripetere la prova dall'inizio.

   NO — Proseguire.

2. E' connessa una sola Stazione di Lavoro ?

   SI — Andare all'operazione 3.

   NO
   a) Sconnettere il cavo immatricolato con il valore indicato nella riga in basso dello schermo, o il valore 0800 se non c'e' nessuna altra indicazione.
   b) Sconnettere un altro cavo e connetterlo, scambiandolo, al canale indicato.

   Andare alla sezione "Prova delle Unita'" pag.10 per ripetere le prove che hanno identificato l'Unita' guasta e quindi confermare che la stampante che e' stata sostituita era guasta. Se l'errore permane andare a "Chiamata per Assistenza" pag.124.

   Ricordare che :

   a) se si ritorna a questa procedura, con lo stesso problema, si deve sostituire l'Unita' logica o l'Unita' espansione dove la Stazione di lavoro e' connessa.

   b) se si ritorna a questa procedura con un altro problema dovete sostituire la stazione di lavoro.

3. Allo scopo di localizzare l'Unita' sostituibile (Unita' video o Alimentatore o Unita' di controllo o tastiera) seguire le istruzioni contenute nella Guida alle operazioni della Stazione di Lavoro del microSystem 6/20 (capitolo in caso di depannaggio).

4. Prendere la nuova Stazione di Lavoro e seguire le istruzioni contenute nella guda alle operazioni della Stazione di Lavoro del microSystem 6/20 (capitolo in caso di depannaggio).

SOSTITUZIONE DELL'UNITA' DISCHETTO.

1. Sconnettere i connettori immatricolati D1-J01, D2-J02 e D1-TB01 dalla parte posteriore dell'Unita' dischetto (Vedere figura a pag.95).

2. Aprire la chiusura in cui si trova l'Unita' premendo e ruotando in senso antiorario la manopola situata sul lato sinistro dell'Unita'.

3. Rimuovere l'Unita' guasta.

4. Prendere una nuova Unita' dischetto ed eseguire le istruzioni, per l'installazione dell'Unita' dischetto, contenute nella Guida per l'installazione del sistema. Quindi ritornare qui.

5. Andare alla sezione "Prova delle Unita'" pag.10 per ripetere le prove che hanno identificato l'Unita' guasta per confermare che l'Unita' dischetto che e' stata sostituita era guasta. Se l'errore permane andare a "Chiamata per Assistenza" pag.124.

6. Andare alla procedura "Restituzione dell'Unita' Dischetto" pag.116 nella sezione "Restituzione dell'Unita'", per eseguire le istruzioni relative all'imballaggio e restituzione dell'Unita' dischetto.

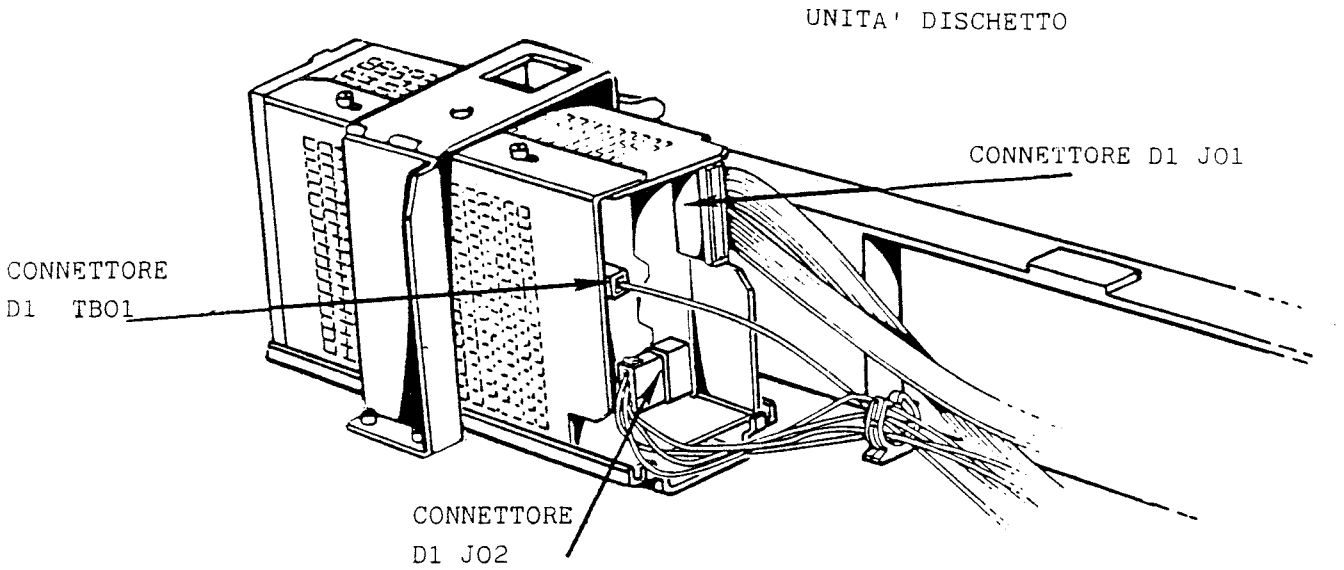
UNITA' DISCHETTO
CONNETTORE D1 JO1
CONNETTORE
D1 TBO1
CONNETTORE
D1 JO2

SOSTITUZIONE DELL'UNITA' DISCO N.1.

1. Sconnettere i connettori immatricolati D2-J01 e D2-J02 dalla parte posteriore dell'Unita' disco.(Vedere figura a pag.98).

2. Sconnettere il cavo immatricolato D2-J03 dalla parte posteriore dell'Unita' disco.(Vedere figura a pag.98).

3. Sconnettere il cavo immatricolato D2-TB01 sul lato dell'Unita' disco.(Vedere figura pag.98).

4. Si ha gia' una nuova unita' disco ?

   SI Andare all'operazione 6.

   NO Proseguire.

5. Esiste un'Unita' disco n.2 nell'Unita' centrale ?

   NO Richiedere l'invio,quanto prima possibile, di una nuova Unita' disco.

   SI Andare all'operazione 8.

6. Prendere la nuova Unita' disco ed eseguire le istruzioni, per l'installazione dell'Unita' disco 1, contenute nella Guida per l'installazione del sistema.

7. Andare alla sezione "Prova dell'Unita'" pag.10 per ripetere le "Prove dell'Unita'"che hanno identificato l'Unita' guasta per confermare che l'Unita' disco che e' stata sostituita era guasta. Se l'errore persiste andare a "Chiamata per Assistenza" pag.124.

8. Andare alla procedura "Restituzione dell'Unita' disco" nella sezione "Restituzione dell'Unita'" di questa guida a pag.117 . Seguire le istruzioni per l'imballo dell'Unita' disco guasta da restituire alla Honeywell.

9. Si desidera scambiare l'Unita' disco n.1 con l'Unita' disco n.2 ?
Questa operazione permette di :
. Essere sicuri di aver identificato l'Uita' guasta
. Poter lavorare finche sara' inviata una nuova Unita' disco.

SI — Proseguire.

NO — Richiedere l'invio, quanto prima possibile, di una nuova Unita' disco.
Quando arrivera' andare all'operazione 6.

10. Sconnettere i connettori immatricolati D3-J01 e D3-J02 dalla parte posteriore dell'Unita' disco n.2 (Vedere figura a pag.98).

11. Sconnettere il cavo immatricolato D3-J03 dalla parte posteriore dell'Unita' disco n.2 (Vedere figura pag.98).

12. Estrarre l'Unita' disco n.2.
Da questo momento in avanti considerate l'Unita' disco n.2 come una nuova Unita' sostituibile.

13. Eseguire le istruzioni, per l'installazione dell'Unita' disco n.1 contenute nella guida per l'installazione del sistema.

14. Andare alla "Prova delle Unita'" pag.10.
Si dovrebbe eseguire le prove senza avere errori, in caso contrario andare alla "Chiamata per Assistenza" pag.124.

15. Andare alla procedura "Restituzione dell'Unita' disco" nella sezione "Restituzione dell'Unita'" di questa guida pag.117 e seguire le istruzioni per l'imballo della dell'Unita' disco guasta da restituire alla Honeywell.

VISTA ANTERIORE

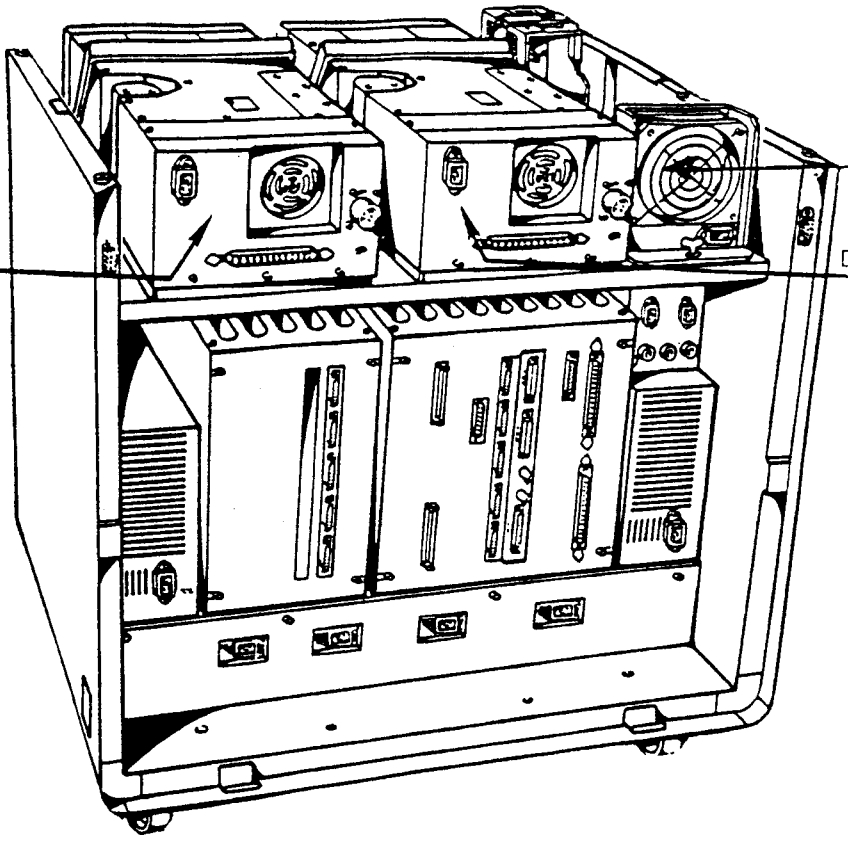

VISTA POSTERIORE

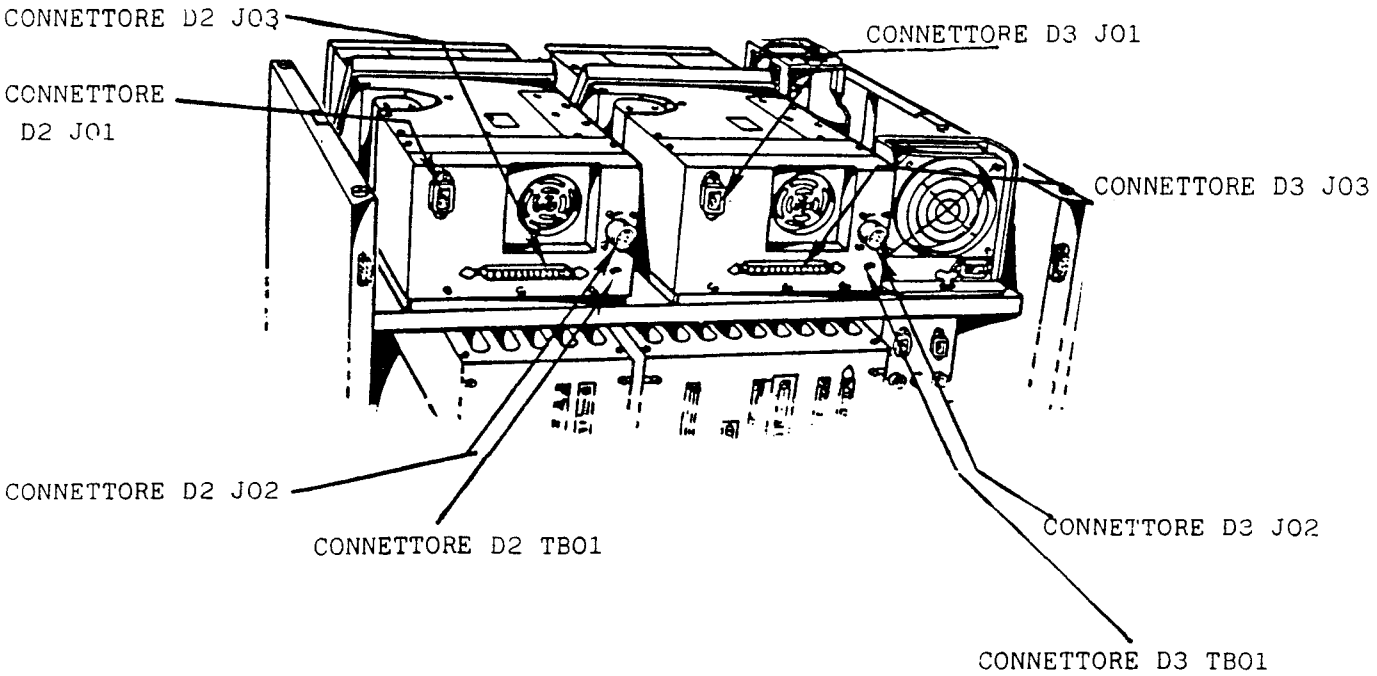

SOSTITUZIONE DELL'UNITA' DISCO N.2.

1. Sconnettere i connettori immatricolati D3-J01 e D3-J02 dalla parte posteriore dell'Unita' disco n.2.(Vedere figura a pag.100).

2. Sconnettere il cavo immatricolato D3-J03 dalla parte posteriore dell'Unita' disco n.2 (Vedere figura a pag.100).

3. Sconnettere il cavo immatricolato D3-TB01 dal lato dell'Unita' disco n.2 (Vedere figura a pag.100).

4. Eseguire le istruzioni, per l'installazione dell'Unita' disco n.2, contenute nella guida per l'installazione del sistema.

5. Osservare i ventilatori dell'Unita' disco.
   Girano ?

   SI — Proseguire.

   NO — Andare all'inizio della "Sostituzione dell'Unita'" pag.63 e seguire le istruzioni per sostituire i ventilatori dell'Unita' disco.
   Quindi ritornate qui.

6. Andare alla sezione "Prove dell'Unita'" pag.10 per ripetere le prove che hanno identificato l'Unita' guasta e quindi confermare che l'Unita' disco che e' stata sostituita sia effettivamente guasta; se l'errore permane andare a "Chiamata per Assistenza".pag.124.

7. Andare alla "Restituzione dell'Unita' Espansione " pag.114, nella sezione "Restituzione dell'Unita'", per eseguire le istruzioni relative all'imballaggio dell'Unita' disco da restituire alla Honeywell.

VISTA POSTERIORE

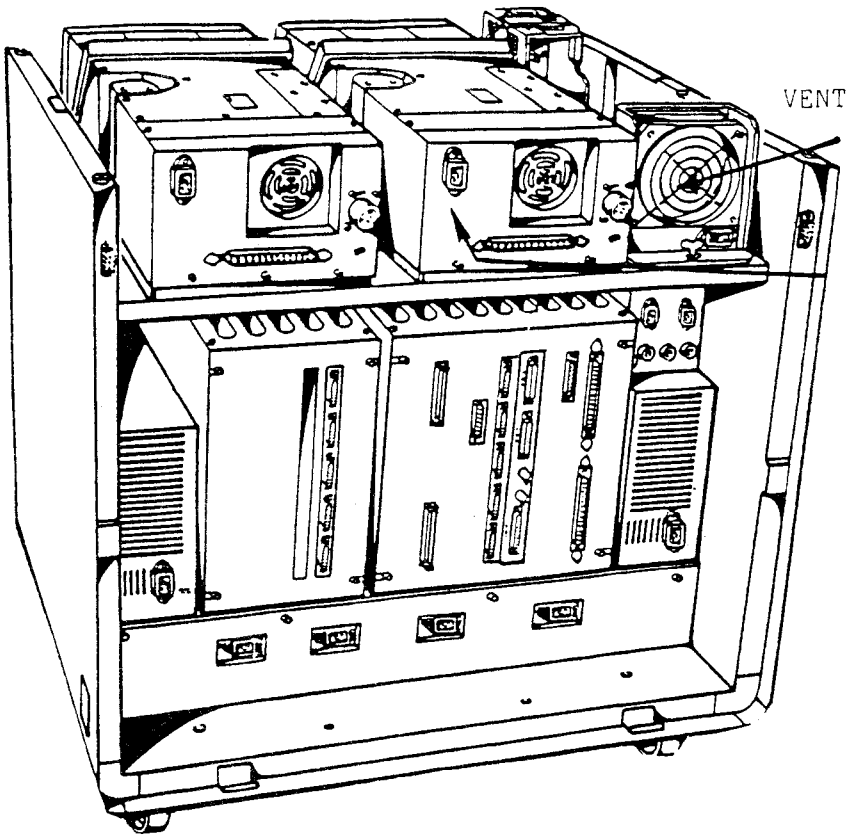

VISTA POSTERIORE

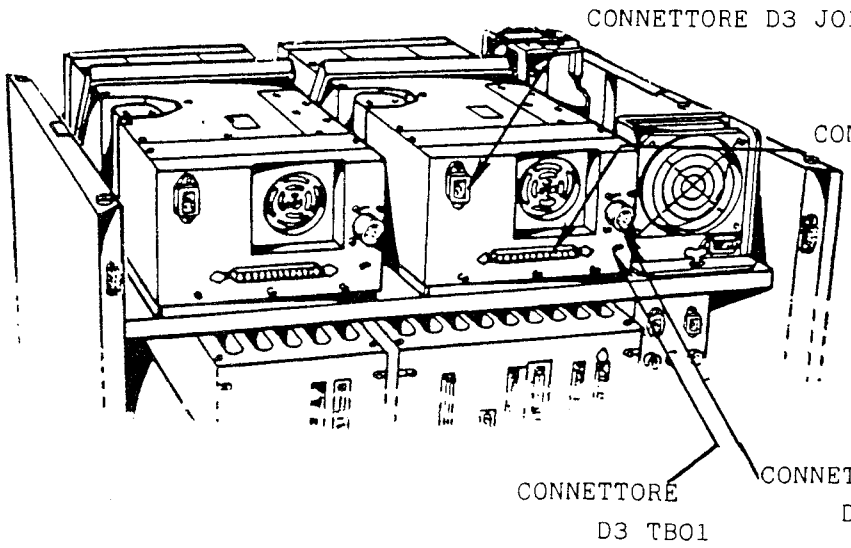

SOSTITUZIONE DELLA STAMPANTE.

1. E' la sola Stampante oppure Stazione di Lavoro collegata ?

   SI Andare all'operazione n.2.

   NO a) Sconnettere il cavo immatricolato con il valore indicato sull'ultima riga dello schermo.

   b) Sconnettere un altro cavo e connetterlo, scambiandolo, al canale indicato.

   Andare all'inizio della sezione "Prova delle Unita'" pag.10 e ripetere le prove che hanno identificato l'Unita' guasta e quindi confermare che la Stampante che e' stata sostituita era guasta.
   Se l'errore permane andare a "Chiamata per Assistenza" pag.124.

   Ricordare che :

   a) se si ritorna a questa procedura, con lo stesso problema, si deve sostituire l'Unita' Logica o l'Unita' Espansione dove e' connessa la Stampante. Vedere "Sostituzione dell'Unita' Logica" pag.76 e "Sostituzione dell'Unita' Espansione" pag.89.

   b) se si ritorna a questa procedura con un altro problema, si deve sostituire la Stampante (vedere sotto).

2. Prendere la nuova Stampante e seguire le istruzioni che si trovano nell'appropriata Guida per l'installazione della stampante e nella Guida per l'installazione del sistema

3. Andare alla sezione "Prova delle Unita'" pag.10 per ripetere le prove che hanno identificato l'Unita' guasta e quindi confermare che la Stampante che e' stata sostituita era guasta. Se l'errore permane andare a "Chiamata per Assistenza" pag.124.

4. Andare alla "Restituzione della Stampante " pag.118, nella selezione "Restituzione dell'Unita'".

SOSTITUZIONE DEI VENTILATORI.

Il sistema possiede tre tipi di ventilatori che possono essere sostituiti:

. ventilatori per l'Unita' logica
. ventilatori per l'Unita' espansione
. ventilatori per l'Unita' disco

Assicurarsi di eseguire la corretta procedura.

Sostituzione dei ventilatori dell'Unita' logica.
(vedere figura a pag.105).

1. Sconnetere i connettori immatricolati B1-Y01 e B1-J01 dalla parte posteriore dei ventilatori dell'Unita' logica.

2. Liberare il ventilatore premendo e ruotando in senso antiorario la manopola che si trova al centro della parte posteriore dell'Unita'.

3. Estrarre il ventilatore.

4. Prendere il nuovo ventilatore ed inserirlo nell'Unita' centrale.

5. Riconnettere i connettori immatricolati B1-J01 e B1-Y01 sulla parte posteriore dell'Unita' logica.

6. Andare all'inizio della sezione "Prova delle Unita'" pag.10, per ripetere le prove.
   Usare la selezione A.

7. Andare alla "Restituzione dei ventilatori" pag.119, nella sezione "Restituzione dell'Unita'", per eseguire le istruzioni relative all'imballaggio del ventilatore da restituire alla Honeywell.

Sostituzione dei ventilatori dell'Unita' espansione.
(Vedere figura a pag.105).

1. Sconnetere i connettori immatricolati B2-J01 e B2-Y01 dalla parte dei ventilatori dell'Unita' espansione.

2. Liberare il ventilatore premendo e ruotando in senso antiorario la manopola che si trova al centro della parte anteriore dell'Unita'.

3. Estrarre il ventilatore.

4. Prendere il nuovo ventilatore ed inserirlo nell'Unita' centrale.

5. Riconnettere i connettori immatricolati B2-J01 e B2-Y01 sulla parte posteriore dell'Unita' centrale espansione.

6. Andare all'inizio della sezione "Prove delle Unita'" pag.10, per ripetere le prove.
Usare la selezione A.

7. Andare alla "Restituzione dei ventilatori" pag.119 nella sezione "Restituzione dell'Unita'", per eseguire le istruzioni relative all'imballaggio dei ventilatori da restituire alla Honeywell.

VISTA ANTERIORE

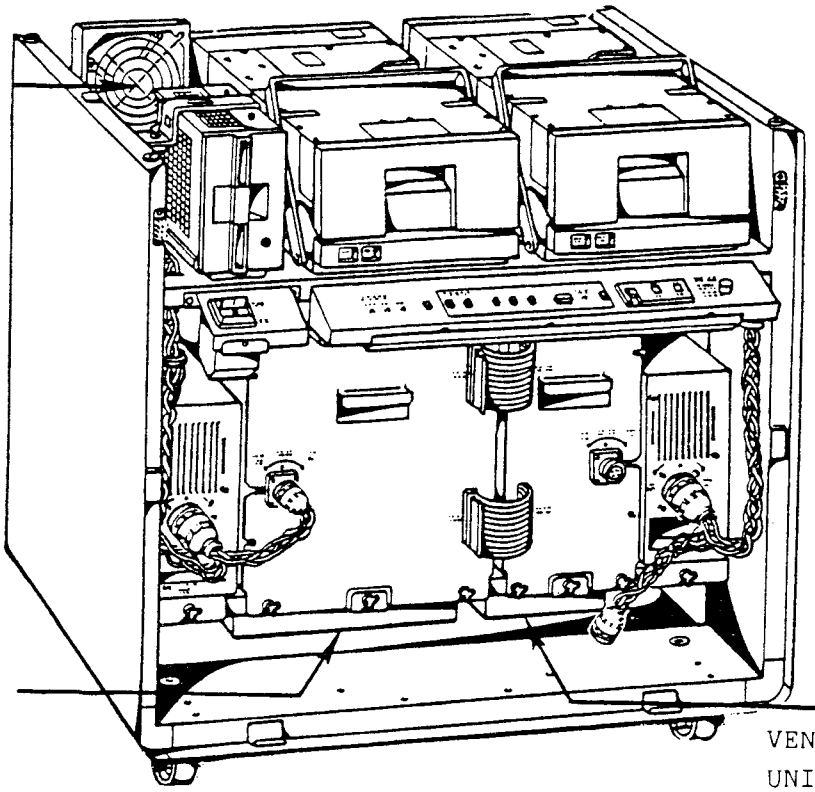

VISTA POSTERIORE

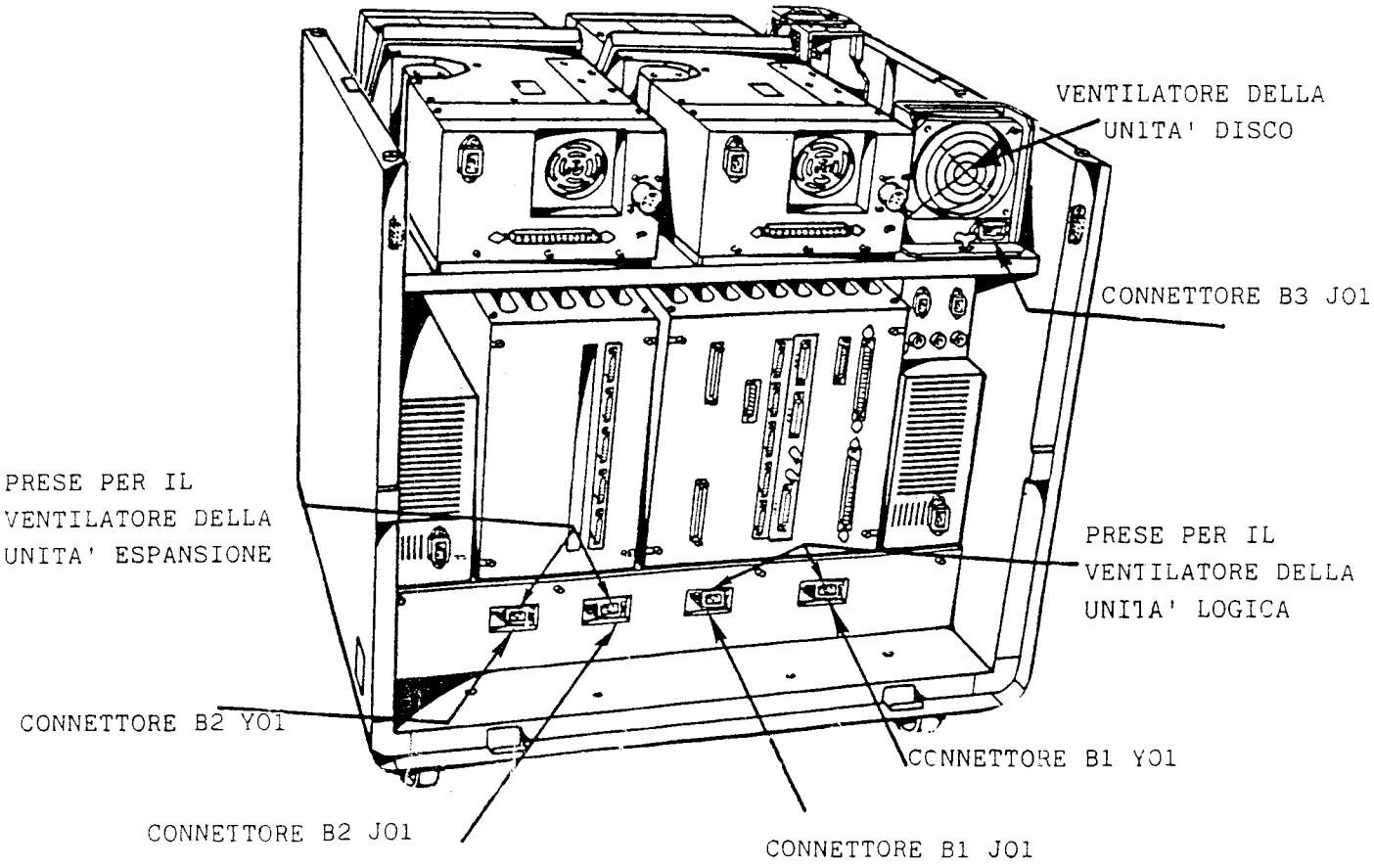

Sostituzione dei ventilatori dell'Unita' disco.
(vedere figura a pag.107)

1. Sconnettere il connettore B3-J01 dalla parte posteriore dei ventilatori dell'Unita' disco.

2. Liberare il CRU premendo e ruotando in senso antiorario le manopole che si trovano su entrambi i lati dell'Unita'.

3. Estrarre il ventilatore.

4. Prendere il nuovo ventilatore ed inserirlo nell'Unita' centrale.

5. Riconnettere il connettore immatricolato B3-J01 dalla parte posteriore dell'Unita' disco.

6. Andare all'inizio della sezione "Prove delle Unita'" pag.10, per ripetere le prove. Usare la selezione A.

7. Andare alla "Restituzione dei ventilatori" pag.119 nella sezione "Restituzione dell'Unita'", per eseguire le istruzioni relative all'imballaggio del ventilatore da restituire alla Honeywell.

VISTA ANTERIORE

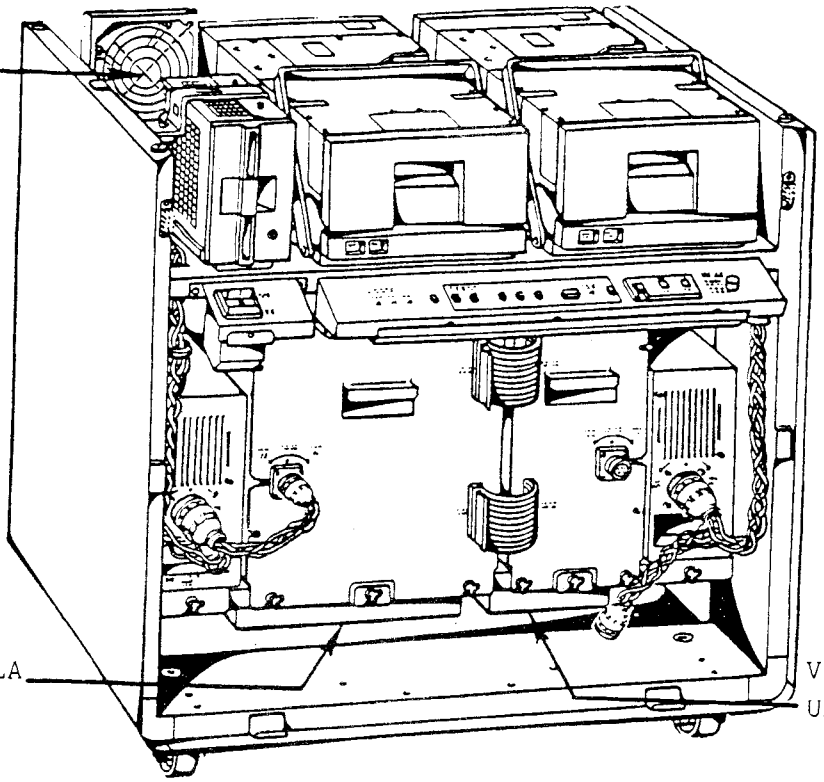

VISTA POSTERIORE

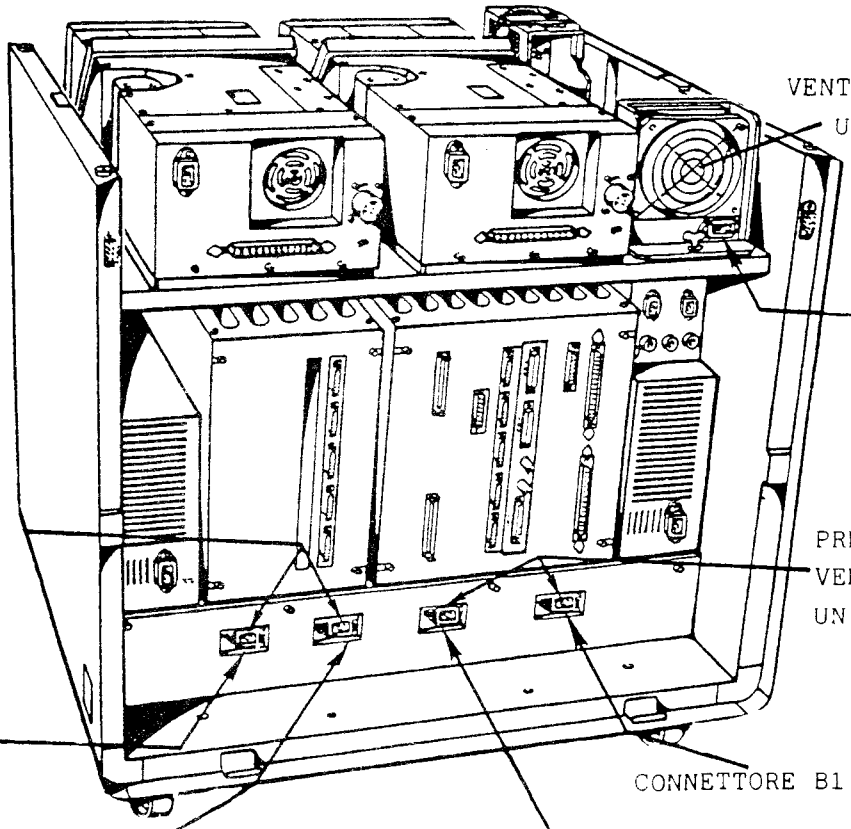

SOSTITUZIONE DEL PANNELLO OPERATORE.
(Vedere figura a pag.109).

1. Sconnettere il cavo immatricolato MI-07-Y04 dalla parte posteriore dell'Unita' Logica.

2. Delicatamente rimuovere il Pannello operatore dalla parte anteriore dell'Unita'centrale impugnandolo su entrambi i lati e dando un corto e veloce strappo.

3. Prendere il nuovo Pannello operatore.

4. Introdurre il cavo in modo che arrivi alla parte posteriore dell'Unita'logica.

5. Allineare il nuovo Pannello operatore nella guida situata nella parte anteriore dell'Unita' centrale.
Quindi premere finche' s'inserisce.

6. Riconnettere il cavo immatricolato MI-07-Y04 sulla parte posteriore dell'Unita' logica (nella presa MI-07)

7. Andare alla sezione "Prova dell'Unita'" pag.10, per ripetere le prove che hanno identificato l'Unita' guasta e quindi confermare che il Pannello operatore che e' stato sostituito era guasto.
Se l'errore permane andare a "Chiamata per assistenza" pag.124.

8. Andare all procedura "Restituzione del Pannello operatore" nella sezione "Restituzione dell'Unita'" pag.123 e seguire le istruzioni per l'imballo del Pannello operatore guasto da restituire alla Honeywell.

VISTA ANTERIORE

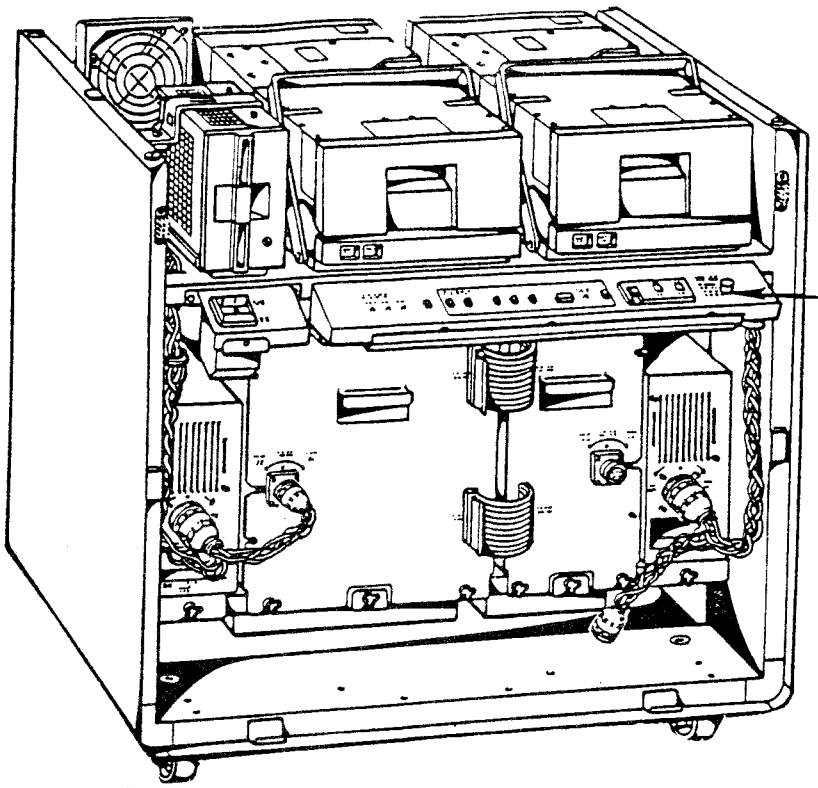

VISTA POSTERIORE

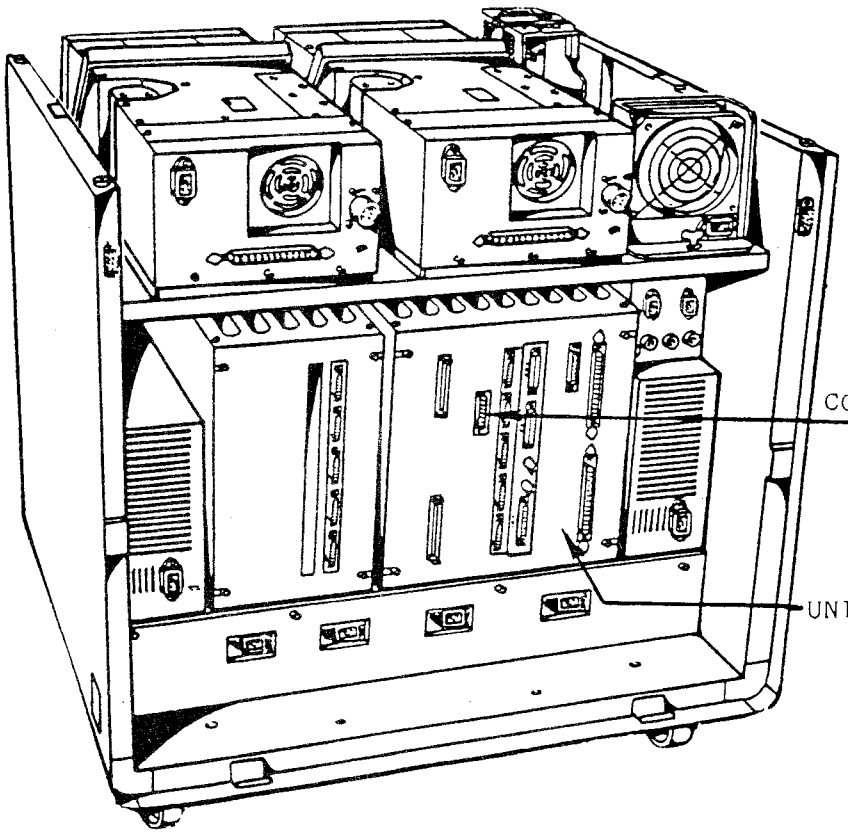

RESTITUZIONE DELL'UNITA'

Le Unita' sostituibili guaste, quando vanno restituite alla Honeywell, devono essere imballate con cura allo scopo di prevenire ulteriori danni.
Le procedure che seguono mostrano come ogni Unita' sostituibile deve essere manipolata; quindi andare a "Chiamata per assistenza" e proseguire in base al tipo di contratto stipulato.

QUESTA PAGINA E' STATA LASCIATA INTENZIONALMENTE IN BIANCO

RESTITUZIONE DELL'ALIMENTATORE.

1. Porre l'Alimentatore guasto nella scatola immatricolata POWER UNIT.

2. Coprirlo con una custodia di plastica.

3. Circondarlo con materiale protettivo.

4. Chiudere la scatola e sigillarla.

RESTITUZIONE DELL'UNITA' LOGICA.

1. Porre l'Unita' logica guasta nella scatola immatricolata LOGIC UNIT.

2. Coprirla con una custodia di plastica.

3. Circondarla con materiale protettivo.

4. Chiudere la scatola e sigillarla.

RESTITUZIONE DELL'UNITA' ESPANSIONE.

1. Porre l'Unita' espansione nella scatola immatricolata EXPANSION UNIT.

2. Coprirla con una custodia di plastica.

3. Circondarla con materiale protettivo.

4. Chiudere la scatola e sigillarla.

Se e' stata sostituita solo una piastra :

1. Porre la piastra avvolta nel suo sacchetto antistatico nella sua scatola.

2. Coprirla con materiale protettivo.

3. Chiudere la scatola e sigillarla.

RESTITUZIONE DELLA STAZIONE DI LAVORO.

Per avere le istruzioni complete sull'imballaggio dell'Unita' display e/o della Tastiera, consultare la Guida alla installazione della stazione di lavoro.

RESTITUZIONE DELL'UNITA' DISCHETTO.

1. Inserire il foglio di cartoncino protettivo, arrivato con l'Unita', nello sportello dell'Unita' dischetto.

2. Porre l'Unita' dischetto nella scatola immatricolata DISKETTE UNIT.

3. Coprirla con una custodia di plastica.

4. Circondarla con materiale protettivo.

5. Chiudere la scatola e sigillarla.

RESTITUZIONE DELL'UNITA' DISCO.

1. Usare un piccolo e sottile cacciavite, serrare la vite che si trova nel centro della parte superiore della Unita' Disco, fino a bloccarla.

2. Porre l'Unita' disco nella scatola immatricolata DISK UNIT.

3. Coprirla con una custodia di plastica.

4. Circondarla con materiale protettivo.

5. Chiudere la scatola e sigillarla.

RESTITUZIONE DELLA STAMPANTE.

Per avere le istruzioni complete sull'imballaggio della Stampante, consultare la Guida all'installazione della stampante relativa.

RESTITUZIONE DEI VENTILATORI.

Restituzione dei ventilatori dell'Unita' logica.

1. Porre i ventilatori nella scatola immatricolata LOGIC UNIT FAN.

2. Coprirli con una custodia di plastica.

3. Circondarli con materiale protettivo.

4. Chiudere la scatola e sigillarla.

Restituzione dei ventilatori dell'Unita' espansione.

1. Porre i ventilatori nella scatola immatricolata EXPANSION UNIT FAN.

2. Coprirli con una custodia di plastica.

3. Circondarli con materiale protettivo.

4. Chiudere la scatola e sigillarla.

Restituzione dei ventilatori dell'Unita' disco.

1. Porre i ventilatori nella scatola immatricolata DISK FAN.

2. Coprirli con una custodia di plastica.

3. Circondarli con materiale protettivo.

4. Chiudere la scatola e sigillarla.

RESTITUZIONE DELL'UNITA' LOGICA OPZIONALE.

1. Riporre la piastra avvolta nel suo sacchetto antistatico nella sua scatola.

2. Ricoprirla con materiale protettivo.

3. Chiudere la scatola e sigillarla.

RESTITUZIONE ESPANSIONI DI MEMORIA.

1. Riporre la piastra avvolta nel suo sacchetto antistatico nella sua scatola.

2. Ricoprirla con materiale protettivo.

3. Chiudere la scatola e sigillarla.

RESTITUZIONE DEL PANNELLO OPERATORE.

1. Porre il Pannello operatore guasto nella scatola immatricolata OPERATOR PANNEL.

2. Coprirlo con una custodia di plastica.

3. Circondarlo con materiale protettivo.

4. Chiudere la scatola e sigillarla.

CHIAMATA PER ASSISTENZA.

1. OPERAZIONI PRELIMINARI ALLA CHIAMATA.

Prima di rivolgersi all'Assistenza tecnica, controllare che a video-Terminale non sia apparso un messaggio del tipo:

```
-----------------------------------------
|  ERR  ZVDLDR   xxxx  yyyy  nnnn       |
|                                        |
|  LOADER ERROR   1F-- = aaaa            |
-----------------------------------------
```

NO Andare all'operazione 2.

SI Siamo in presenza di un'errore di caricamento.
xxxx = numero di canale su cui si e' vericato il guasto
yyyy = status del canale.
1F-- = codice errore.
aaaa = decodifica codice di errore.

Se il codice di errore e' uno dei seguenti:
1F12, 1F13, 1F90 potrebbe essere stato un problema operativo da parte dell'operatore. E' consigliabile prima di intraprendere altre operazioni ripetere la sessione di prova.

Se il codice di errore e' uno dei seguenti:
1F07, 1F0D, 1F0E, 1F0F, 1F12, 1F13, 1F14, 1F15, 1F8E, 1F91, 1F95, possibile degradazione del supporto magnetico. Riprovate dopo averlo sostituito. Se si dovesse ripresentare la segnalazione riprovate usando come sistema di supporto l'Unita' non usata.

ES. Il problema si e' verificato sul disco!
Sostituire il disco!
Si ripresenta il problema?

SI Usare il dischetto HEPAC1 (procedura da dischetto).

NO Il disco che e' stato cambiato e' in fase di degradazione (consultare il vostro fornitore).

Per i codici:

1F06, 1F0A, 1F16 possibili problemi sull'Unita' disco o o loro parti logiche.Se e' possibile rinizializzare la macchina da un'altra Unita' e controllare tramite i diagnostici l'Unita' imputata.

Se i problemi dovessero sussistere anche dopo aver effettuato le operazioni suggerite proseguite.

2. Nel momento in cui si identifica l'Unita' guasta o si necessita di assistenza, le azioni che si dovranno eseguire dipendono dal contratto di Manutenzione stipulato con la Honeywell.

CONTRATTO NORMALE DI MANUTENZIONE.

Nel momento in cui e' stata identificata l'Unita' guasta, chiamare il numero telefonico Honeywell dell'Assistenza clienti, specificando il sintomo del guasto.
Un Tecnico Honeywell sara' a disposizione per dare supporto.

CONTRATTO DI ASSISTENZA ALLA MANUTENZIONE ESEGUITA DAL CLIENTE.

Nel momento in cui e' stata identificata l'Unita' guasta; compilare il modulo per l'autorizzazione alla riparazione.
Questo modulo deve accompagnare l'Unita' restituita alla Honeywell, per la riparazione o la sostituzione.
L'Unita' deve essere imballata nei materiali autorizzati per l'imballo.
Se si necessita di assistenza o informazioni, chiamare il numero telefonico di ASSISTENZA valido per la vostra area.

CLIENTE NON FORNITO DI MANUTENZIONE.

Sebbene non si abbia nessun accordo per la manutenzione con la Honeywell, si puo' tuttavia chiamare il numero telefonico ASSISTENZA valido per la vostra area.
Il centro di assistenza Honeywell vi mettera' in contatto con l'organizzazione Honeywell in grado di risolvere i vostri problemi.

Il numero telefonico di ASSISTENZA e' il seguente :

ADDENDUM.

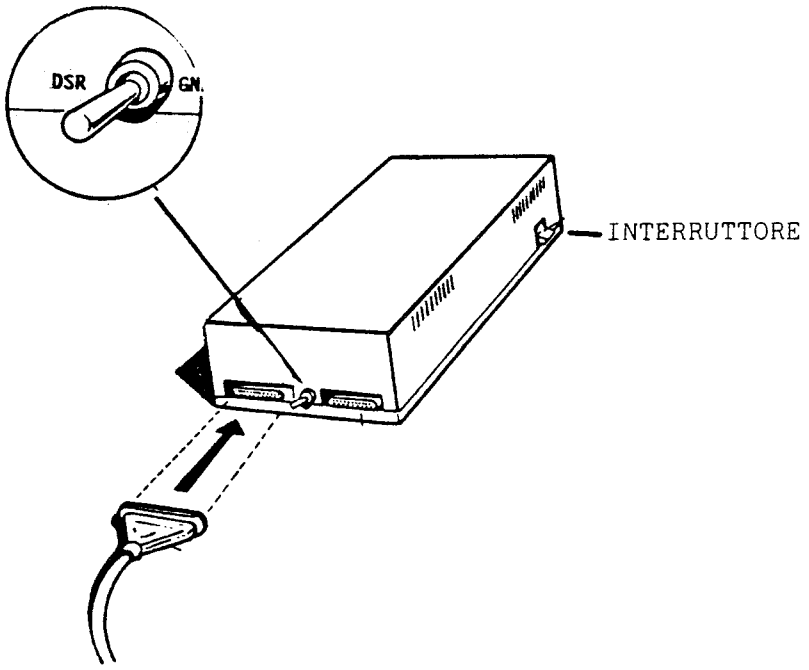

OPZIONE CONI

Posizionare l'interruttore ON/OFF nella posizione di ON.
La luce corrispondente e' accesa ?

SI La CONI e' alimentata, ritornate alla procedura che stavate seguendo.

NO Andare a "Chiamata per assistenza" pag.124

CONSOLE 7201.

Il messaggio di errore e quindi l'indicazione dell'Unita' da sostituire comparira' sulla riga in basso allo schermo della console, tranne nel caso che questa sia in 7201; in questa situazione il messaggio sara' in una qualsiasi riga dello schermo allineato all'estremo destro, nel seguente formato:

```
-------------------------------------------------------
| ERR   XX XXXX : ERR          nnnn  zzww   XXXX XXX  |
-------------------------------------------------------
```

dove:
XXXX = non significativo
nnnn = numero di canale dell'Unita' guasta
zzww = codice si errore

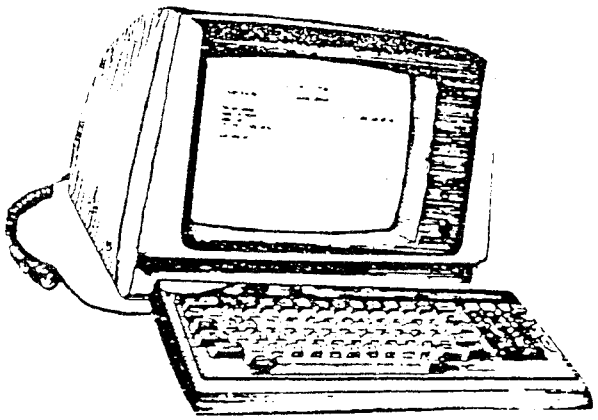

SISTEMA DEGRADATO.

Il vostro sistema all'atto dell'installazione ha una certa configurazione.
Per configurazione s'intende : 'composizione fisica del sistema' e quindi quantita' di MEMORIA disponibile (Controller + Espansione), Linee di collegamento (numero di canali disponibili in funzione delle piastre di Comunicazione montate, vedere 'Tabella Corrispondenza pag.130), ecc.
Se il guasto rilevato e' localizzato su parti della macchina non vincolanti per il suo funzionamento, in ogni caso e' necessario togliere la parte guasta del sistema .
Anche se il sistema puo' essere utilizzato, la sua configurazione originaria non e' piu rispettata e quindi per ottenerne le medesime prestazioni si deve procedere sostituendo urgentemente l'Unita' guasta.

ESEMPIO:

Problema
Si e' riscontrato un guasto sulla II WSC (seconda piastra di WORKSTATION che e' un Unita' Espansione).

Risoluzione
Togliere la piastra guasta dal sistema.
Il sistema puo' essere utilizzato (in attesa di sostituire la piastra guasta) ad eccezione delle Stazioni di lavoro collegate alla piastra mancante .

L'esempio e' valido per tutte quelle piastre che servono a potenziare il sistema (METC, DLCC, Espansione di Memoria).

Per quanto riguarda le Espansioni di Memoria, la valutazione dipende anche dal tipo di O.S usato.
Ad esempio: per il GCOS6 MOD.400 e' necessario avere almeno 256 KW di memoria, altrimenti non e' possibile usarlo.

Lo stesso ragionamento e' valido, quando il guasto viene rilevato sulle Unita' disco, di sistemi aventi una configurazione che ne prevede almeno due.

TABELLA CORRISPONDENZA.

N.C	UNITA' GUASTA
0500	UNITA' DISCHETTO
0400	UNITA' DISCO numero 1
0401	UNITA' DISCO numero 1
0480	UNITA' DISCO numero 2
0481	UNITA' DISCO numero 2
0C00	UNITA' LOGICA OPZIONALE
0C80	
0D00	
0D80	
0E00	
0XXX	UNITA' LOGICA XXX = tutti i valori
1800	UNITA' ESPANSIONE 05
1880	
1900	
1980	
1A00	
1400	UNITA' ESPANSIONE 04
1480	
1500	
1580	
1600	

CONNESSIONI (scollegamento) CAVI.

1. Per cavi bloccati con viti, quali possono essere quelli di connessione con le periferiche usare il cacciavite per sbloccarle.
   L'operazione va' effettuata per ogni cavo collegato alla piastra.

2. Dopo aver sostituito la piastra o l'Unita' guasta, re'-infilate i cavi nelle corrispondenti prese, quindi riavvitare le viti fino a fissare bene il cavo alla piastra.

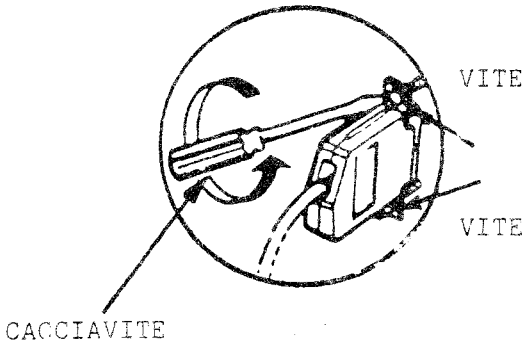

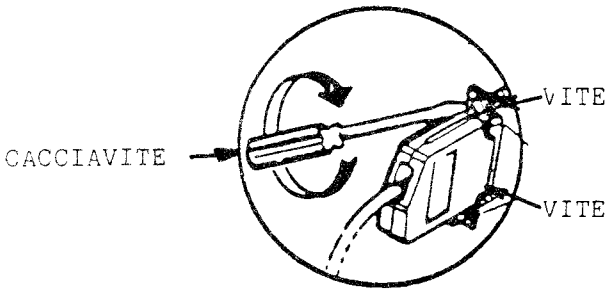

3. Per connettori che non usano fissaggio a vite e che non hanno fermi, applicare una leggera trazione (cavi di massa, alimentatore); mentre per i connettori che non usano fissaggio a vite e che hanno un fermo di bloccaggio, (espansione di memoria, collegamento unita'disco-piastra) e' necessario prima di tirare che venga sblocato il fermo.

APERTURA DEL SISTEMA.

RIMOZIONE.

1. Rimuovere il coperchio frontale, impugnandolo per mezzo delle scanalature poste ai lati, quindi dare un secco e deciso strappo verso l'esterno

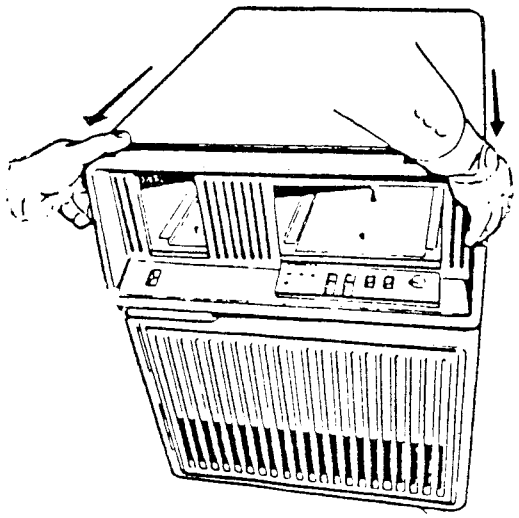

2. Rimuovere il coperchio posteriore nello stesso modo di quello anteriore

3. Rimuovere il coperchio superiore alzandolo come da illustrazione

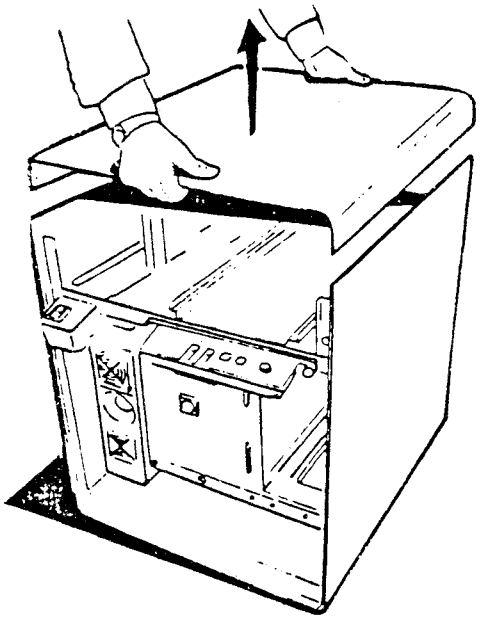

4. Richiudere il sistema, sistemando prima il coperchio superiore, quindi quello posteriore e quello anteriore.

ULTERIORI INFORMAZIONI.

La localizzazione di un'Unita' guasta avviene tramite il canale di connessione, cioe' il canale fisico corrispondente ad ogni specifica Unita'.
In caso di guasto, sul video verra' emesso il numero di canale che collega l'Unita' guasta con la parte logica del sistema.
Tramite la tabella di decodifica errore si risalira' all'Unita' da sostituire.

La selezione 'A' ossia, prove di confidenza base del sistema o prova ridotta, e' da usarsi,generalmente, come verifica di sistema.
Infatti la funzione, come gia' specificato nel paragrafo corrispondente, esegue soltanto la Prova di Memoria e l'Esercizzatore del Sistema.
La Prova di Memoria esegue un controllo completo sulla memoria.
L'Esercizzatore del Sistema sollecita tutto il sistema tranne le periferiche.(es. video, stampanti, ecc.).
Attenzione, scopo di questa prova e' rilevare un guasto la cui completa localizzazione e' affidata alla prova B.
Per sicurezza e' sempre consigliabile eseguire la prova completa.

MODO B

Prova completa del sistema.
Questa prova esegue un controllo completo del sistema per quanto riguarda l' Unita' centrale, cioe' non controlla in modo completo le periferiche.
Il tutto si articola in una serie di prove che vengono segnalate sul video-terminale man mano che vengono eseguite.
Cio' permette all'operatore un primo controllo formale sulla parte del sistema che si trova sotto prova in quel momento.
Nel caso in cui la prova rilevi dei guasti, la segnalazione, ferma il sistema, permettendo all'operatore la rilevazione del mal funzionamento e quindi di prendere le necessarie misure per risolverlo.

Per provare le altre parti del sistema (stampanti, video-terminale/i) esistono delle prove specifiche che possono richiedere l'intervento dell'operatore, quindi devono essere eseguite selettivamente.

ESEMPIO:

Problema
Viene rilevato il mal funzionamento di un video-terminale.
Come si deve operare?

Soluzione
Se il sistema e' funzionante, cioe' il cattivo funzionamento del video-terminale e' stato rilevato durante l'utilizzo del sistema, e' necessario porsi nelle condizioni di inizializzazione spegnendo i dischi accesi e quindi eseguire le istruzioni riportate nella parte relativa del manuale.
Quando il sistema e' stato inizializzato e ci troviamo nella situazione descritta a pag.15 dato che il problema si e' verificato sul video-terminale, eseguire la prova B, con la quale si controllano le parti logiche del sistema e quelle di collegamento delle periferiche.
Se al termine di questa prova non e' stato rilevato un guasto e' necessario eseguire la prova specifica per il terminale dopo aver verificato che sia sincrono o asincrono (vedere lista d'installazione).
Se invece la prova B segnala un guasto, significa che non e' il video-terminale ad avere dei problemi ma la parte del sistema che sovraintende alle operazioni di collegamento (comunicazioni),quindi riferendosi all "Tabella corrispondenze" pag.130 risalire alla parte da sostituire.

MANUTENZIONE ED AGGIORNAMENTO DEL SISTEMA DIAGNOSTICO.

Per eseguire le seguenti operazioni, il sistema deve essere inizializzato sotto O.S. GCOS6 MOD.400 o MOD.200.

INTRODUZIONE

Il dischetto HEPAC2 in dotazione al sistema MS6/20 contiene una parte dei test diagnostici e una serie di Procedure catalogate.
Le Procedure vengono utilizzate per aggiornare il sistema ed i test sui supporti ove questi risiedono.

Dotazione

Due dischetti chiamati:
HEPAC1 ed HEPAC2

Il dischetto HEPAC1 e' indispensabile in fase di diagnosi.
Esso e' autoinizializzante e contiene le prove base per la diagnosi del sistema.

Il dischetto HEPAC2 e' semplicemente un supporto per la distribuzione, non e' inizializzante e contiene le prove per le periferiche.

Fasi operative

1. Copiare le Procedure sul Sistem Disk.
2. Eseguire la Procedura catalogata opportuna (partendo da System Disk).

Le utilities sono per il MOD.400:

TV-COPY	dichetto -> disco
FW-COPY	-----
AGG-HEP	disco <- dischetto

Per il MOD.200:

TV-COPY2 dischetto -> disco
FW-COPY2 dischetto -> disco

Le Procedure catalogate per copiare queste procedure catalogate sono:
PROC_EC

Esecuzione.

Prima fase.
Inserire nell'Unita' dischetto il dischetto HEPAC2.

Seconda fase.
Eseguire il comando:

EC HEPAC2>PROC_EC Nome del System Disk

Questa procedura esegue:

1. crea se non esiste la direttrice COPY_EC

2. copia le Utility da dischetto a disco.
in caso di errore contrattare il vostro fornitore Honeywell.

Se si vuol copiare il dischetto su disco eseguire il comando:

EC >ZVPROG_DIR>COPY_EC>TV_COPY Nome system disk Tipo sistema Tipo intervento

In caso di mal funzionamento la Procedura vi guidera' verso la possibile soluzione. Nela caso di ulteriori problemi contattare il vostro fornitore Honeywell.

Se si vuole aggiornare il dischetto da disco eseguire il comando:

EC >COPY_EC>AGG_HEP Nome_system_disk

In caso di problemi contatare il vostro fornitore Honeywell.

Per il MOD.200 le procedure non eseguono nessuna operazione ma danno tutte le informazioni necessarie e sufficienti per mettere l'operatore in grado di eseguire le varie operazioni.
L'unica limitazione per sistemi che lavorano sotto O.S GCOS6 MOD.200 e' l'impossibilita' di aggiornare il dischetto diagnostico HEPAC1, cioe' non e' possibile eseguire l'utility AGG_HEP.

COME LEGGERE IL REGISTRO D1

L'Assistenza Tecnica, a seguito di una chiamata per assistenza, potrebbe richiedere l'operazione di lettura del Registro D1, che contiene i valori di stato macchina indispensabili per l'individuazione del problema.
Per far questo seguire le seguenti istruzioni:

1. Posizionare l'interruttore "DEVICE SELECT" sino alla posizione del System Disk.

2. Posizionare l'interruttore MODE su TEST e LAF.

3. Premere e rilasciare il pulsante LOAD.

4. Dopo circa 30 secondi il seguente messaggio dovrebbe apparire sullo schermo:

```
-------------------------------------------------------------
| CONTROLLI INIZIALI DI SISTEMA   **  REG. D1 =         **   |
| ENTRO UN MINUTO INTRODURRE      **(VALORE PRECEDENTE)**   |
|  ABCD                                                     |
| E PREMERE  "RETURN"                                       |
-------------------------------------------------------------
```

Il valore scritto al posto di XXXX e' il valore richesto.

ESEMPI DI STAMPA STAMPANTE ASPI

STAMPANTE ASPI 10 / 30/38

PROVA F - STAMPA DI 10 LINEE DI RIPPLE PATTERN

PROVA G - STAMPA DI 10 LINEE DI H SOVRAPPOSTE CON I

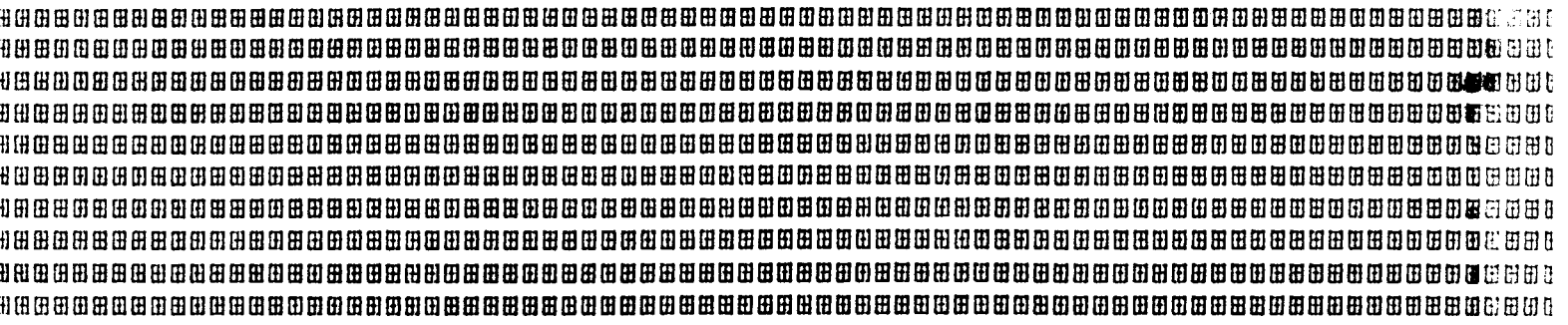

PROVA I - STAMPA DI UNA RIGA PER OGNI CARATTERE

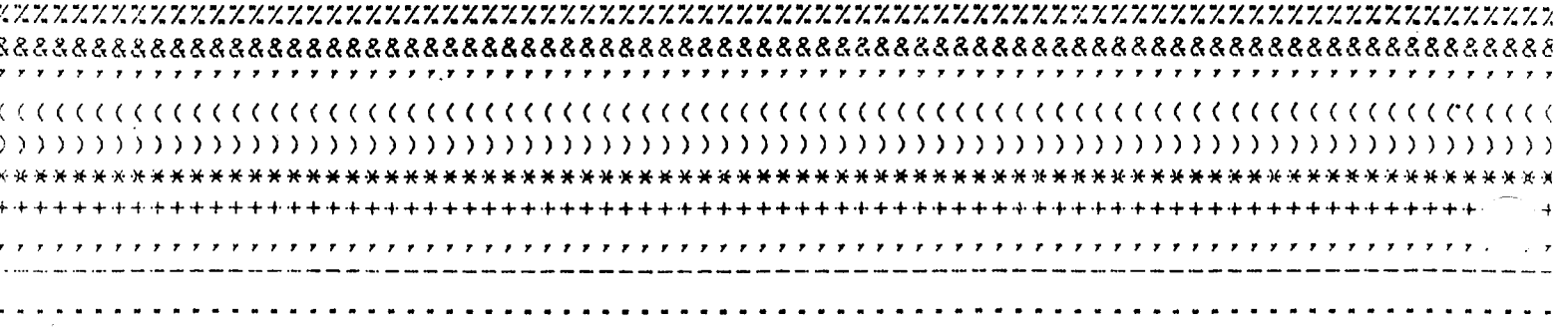

PROVA J - STAMPA UN PARALLELOGRAMMA

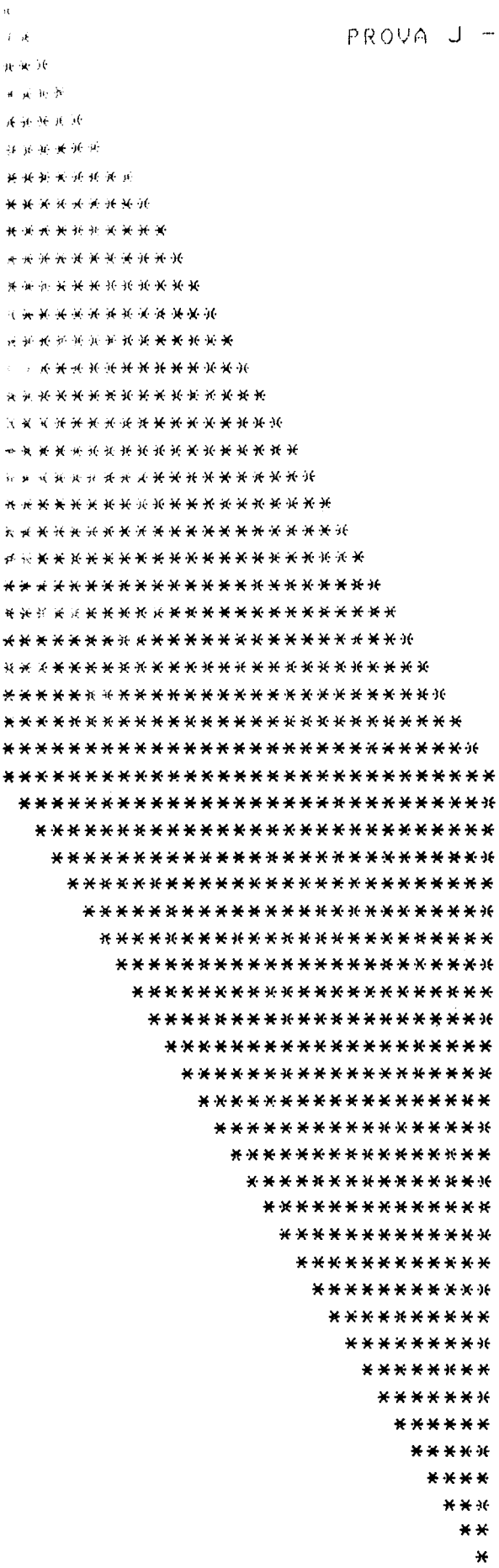

PROVA K - PROVA MAIUSCOLO/MINUSCOLO

SPACE, THE FINAL FRONTIER. THESE ARE THE VOYAGES OF THE STARSHIP ENTERPRISE. ITS FIVE YEAR MISSION, TO EXPLORE STRANGE NEW WORLDS, TO SEEK OUT NEW LIFE AND NEW CIVILIZATIONS, TO BOLDLY GO WHERE NO MAN HAS GONE BEFORE!!

space, the final frontier. these are the voyages of the starship enterprise. its five year mission, to explore strange new worlds, to seek out new life and new civilizations, to boldly go where no man has gone before!!

PROVA L - PROVA MOVIMENTO VERTICALE

QUESTA LINEA DOVREBBE SEGUIRE UN SALTO PAGINA

*** SALTO PAGINA LOGICO (12 LINEE O 4 FORI DI SPROCKET) ***

*** FINE SALTO PAGINA LOGICO ***

PROVA O - PROVA DEGLI ATTRIBUTI

6 LINEE PER POLLICE
6 LINEE PER POLLICE
6 LINEE PER POLLICE

8 LINEE PER POLLICE
8 LINEE PER POLLICE
8 LINEE PER POLLICE
8 LINEE PER POLLICE

10 CPI the quick brown fox jumps over the lazy dog.
16.7 CPI the quick brown fox jumps over the lazy dog.

ELONGATED CHARACTERS.

PROVA S - PROVA DELLE FUNZIONALITA' GRAFICHE

LE LINEE GRAFICHE DOVREBBERO STAMPARE "HONEYWELL"

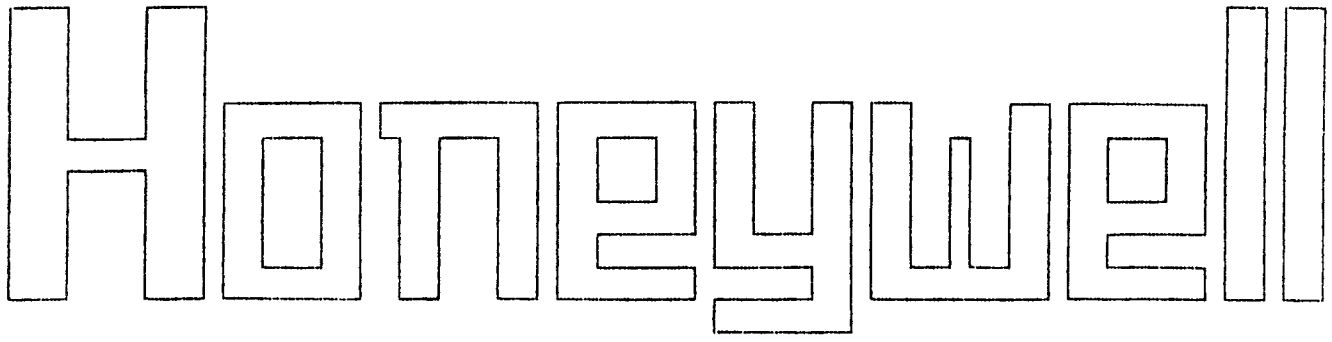

PROVA F - STAMPA DI 10 LINEE DI RIPPLE PATTERN

PROVA F - STAMPA DI 10 LINEE DI RIPPLE PATTERN

```
 !"#%&'()*+,-./0123456789:;<=>?@ABCDEFGHIJKLMNOPQRSTUVWXYZ[\]^_`abcdefghijklmnopqrstuvwxyz{|}~ !"#%&'()*+,-./0123456789:;<=>?@ABCDEF
!"#%&'()*+,-./0123456789:;<=>?@ABCDEFGHIJKLMNOPQRSTUVWXYZ[\]^_`abcdefghijklmnopqrstuvwxyz{|}~ !"#%&'()*+,-./0123456789:;<=>?@ABCDEFG
"#%&'()*+,-./0123456789:;<=>?@ABCDEFGHIJKLMNOPQRSTUVWXYZ[\]^_`abcdefghijklmnopqrstuvwxyz{|}~ !"#%&'()*+,-./0123456789:;<=>?@ABCDEFGH
#%&'()*+,-./0123456789:;<=>?@ABCDEFGHIJKLMNOPQRSTUVWXYZ[\]^_`abcdefghijklmnopqrstuvwxyz{|}~ !"#%&'()*+,-./0123456789:;<=>?@ABCDEFGHI
%&'()*+,-./0123456789:;<=>?@ABCDEFGHIJKLMNOPQRSTUVWXYZ[\]^_`abcdefghijklmnopqrstuvwxyz{|}~ !"#%&'()*+,-./0123456789:;<=>?@ABCDEFGHIJ
&'()*+,-./0123456789:;<=>?@ABCDEFGHIJKLMNOPQRSTUVWXYZ[\]^_`abcdefghijklmnopqrstuvwxyz{|}~ !"#%&'()*+,-./0123456789:;<=>?@ABCDEFGHIJK
'()*+,-./0123456789:;<=>?@ABCDEFGHIJKLMNOPQRSTUVWXYZ[\]^_`abcdefghijklmnopqrstuvwxyz{|}~ !"#%&'()*+,-./0123456789:;<=>?@ABCDEFGHIJKL
()*+,-./0123456789:;<=>?@ABCDEFGHIJKLMNOPQRSTUVWXYZ[\]^_`abcdefghijklmnopqrstuvwxyz{|}~ !"#%&'()*+,-./0123456789:;<=>?@ABCDEFGHIJKLM
)*+,-./0123456789:;<=>?@ABCDEFGHIJKLMNOPQRSTUVWXYZ[\]^_`abcdefghijklmnopqrstuvwxyz{|}~ !"#%&'()*+,-./0123456789:;<=>?@ABCDEFGHIJKLMN
*+,-./0123456789:;<=>?@ABCDEFGHIJKLMNOPQRSTUVWXYZ[\]^_`abcdefghijklmnopqrstuvwxyz{|}~ !"#%&'()*+,-./0123456789:;<=>?@ABCDEFGHIJKLMNO
```

PROVA G - STAMPA DI 10 LINEE DI H SOVRAPPOSTE CON I

PROVA I - STAMPA DI UNA RIGA PER OGNI CARATTERE

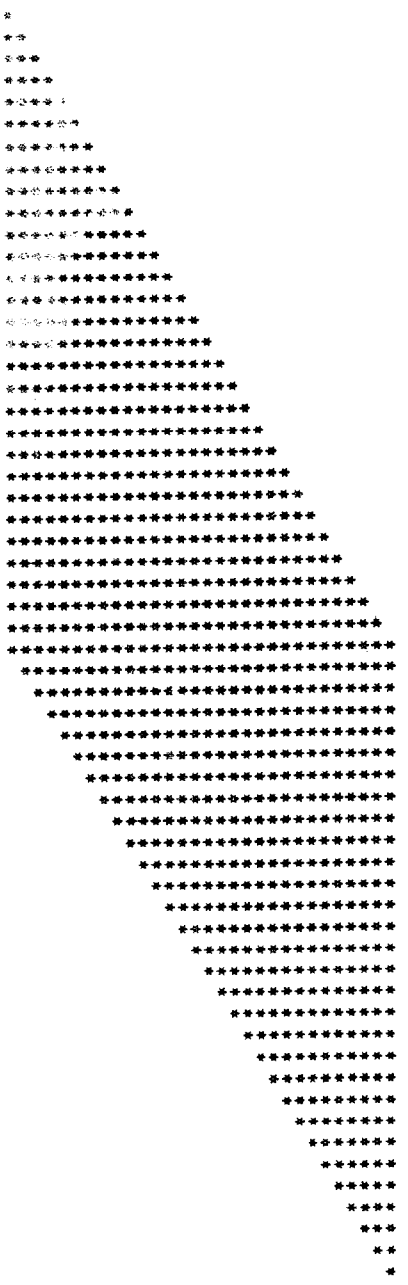

PROVA K - PROVA MAIUSCOLO/MINUSCOLO

SPACE, THE FINAL FRONTIER. THESE ARE THE VOYAGES OF THE STARSHIP ENTERPRISE. ITS FIVE YEAR MISSION, TO EXPLORE STRANGE NEW WORLDS, TO SEEK OUT NEW LIFE AND NEW CIVILIZATIONS, TO BOLDLY GO WHERE NO MAN HAS GONE BEFORE!!

space, the final frontier. these are the voyages of the starship enterprise. its five year mission, to explore strange new worlds, to seek out new life and new civilizations, to boldly go where no man has gone before!!

PROVA L - PROVA MOVIMENTO VERTICALE

QUESTA LINEA DOVREBBE SEGUIRE UN SALTO PAGINA

*** SALTO PAGINA LOGICO (12 LINEE O 4 FORI DI SPROCKET) ***

*** FINE SALTO PAGINA LOGICO ***

*** TESTATA - TABULAZIONE VERTICALE *** (RIFERIMENTO)

TAB-A

TAB-B
TAB-C ASSOLUTA

TAB-D ASSOLUTA

*** TESTATA - TABULAZIONE VERTICALE *** (ATTUALE)

TAB-1

TAB-2
TAB-3

TAB-4

PROVA M - PROVA MOVIMENTO ORIZZONTALE

TAB-A RIFERIMENTO TAB-B
TAB-1 TAB-2
TAB-3 TABS ASSOLUTA TAB-4

PROVA N - PROVA CARATTERE ESTESO

THE EXTENDED CHARACTERS WILL BE PRINTED IN BOLD.

$1 = 100¢
£1 = 20 SHILLINGS
$(\pm\frac{1}{2})^2 = \frac{1}{4}$
$(x \cdot y)^3 = x^3 y^3$
1 msec = 1000 µsec
100°C = 212°F
§ SECTION OR NUMBERED CLAUSE
¶ PARAGRAPH

PROVA O - PROVA DEGLI ATTRIBUTI

4 LINEE PER POLLICE

4 LINEE PER POLLICE

6 LINEE PER POLLICE
6 LINEE PER POLLICE
6 LINEE PER POLLICE

8 LINEE PER POLLICE
8 LINEE PER POLLICE
8 LINEE PER POLLICE
8 LINEE PER POLLICE

12 LINEE PER POLLICE
12 LINEE PER POLLICE
12 LINEE PER POLLICE
12 LINEE PER POLLICE

4 LINEE PER 30 mm
4 LINEE PER 30 mm
6 LINEE PER 30 mm
6 LINEE PER 30 mm
6 LINEE PER 30 mm
8 LINEE PER 30 mm
8 LINEE PER 30 mm
8 LINEE PER 30 mm
8 LINEE PER 30 mm
12LINEE PER 30 mm
12LINEE PER 30 mm
12LINEE PER 30 mm
12LINEE PER 30 mm
12LINEE PER 30 mm
12LINEE PER 30 mm

10 CPI the quick brown fox jumps over the lazy dog.
12 CPI the quick brown fox jumps over the lazy dog.
15 CPI the quick brown fox jumps over the lazy dog.

THESE TWO LINES ARE SHOULD BE IDENTICAL.
THESE TWO LINES ARE SHOULD BE IDENTICAL.

THIS LINE IS PRINTED WITH BOLD CHARACTERS.
THIS LINE IS PRINTED WITH SLANTED CHARACTERS.
THIS LINE IS PRINTED WITH SLANTED BOLD CHARACTERS.

THIS LINE IS PRINTED WITH DOUBLE HEIGHT CHARACTERS.

THIS LINE IS PRINTED WITH BOLD DOUBLE HEIGHT CHARACTERS.

ELONGATED CHARACTERS.
ELONGATED BOLD CHARACTERS.

ELONGATED DOUBLE HEIGHT CHARACTERS.

ELONGATED BOLD DOUBLE HEIGHT CHARACTERS.

This paragraph is designed to test any remaining attributes. Any words that do not pertain to the characteristics of this text will be overprinted with an "X". This should be printed whith 9 x 9 dot matrix (draft mode).No words in this text XXXXXXXXXXXXXXXXXXXXXXXX should be underlined, XXXXXXXXXXXXXX XXXXXXXXX or printed in bold characters.

THE FOLLOWING WILL BE PRINTED IN LETTER QUALITY MODE.

THIS LINE IS PRINTED WITH BOLD CHARACTERS.
THIS LINE IS PRINTED WITH SLANTED CHARACTERS.
THIS LINE IS PRINTED WITH SLANTED BOLD CHARACTERS.

THIS LINE IS PRINTED WITH DOUBLE HEIGHT CHARACTERS.

THIS LINE IS PRINTED WITH BOLD DOUBLE HEIGHT CHARACTERS.

ELONGATED CHARACTERS.
ELONGATED BOLD CHARACTERS.

ELONGATED DOUBLE HEIGHT CHARACTERS.

ELONGATED BOLD DOUBLE HEIGHT CHARACTERS

This paragraph is designed to test any remaining attributes. Any words that do not pertain to the characteristics of this text will be overprinted with an "X". This should be printed whith a 18 x 60 dot matrix (L.Q. mode). XXXXXXXXXXXXXXXXXXXXXX These last two sentences should be underlined. This sentence should beXX prented in bold characters.

PROVA S - PROVA DELLE FUNZIONALITA' GRAFICHE

LE LINEE GRAFICHE DOVREBBERO STAMPARE "HONEYWELL"

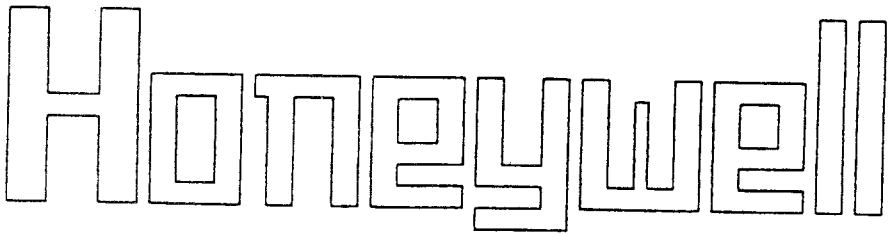

LA MACRO GRAFICA DOVREBBE STAMPARE "HONEYWELL" A CARATTERI PIENI

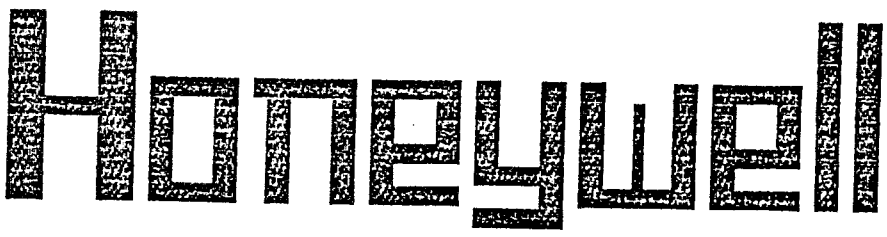

IL SEGUENTE DISEGNO DOVREBBE SEMBRARE UNA FARFALLA

GUASTI DI MEMORIA

Per sistemi aventi l'Unita' logica con uno dei seguenti numeri d'identificatore:

78133714-XXX
78134920-XXX
78135012-XXX
78135603-XXX

andare a "Sostituzione dell'Unita' logica" pag.76, per gli altri andare a "Sostituzione dell'Espansione di memoria" pag.87.

Honeywell

Honeywell Information Systems Italia

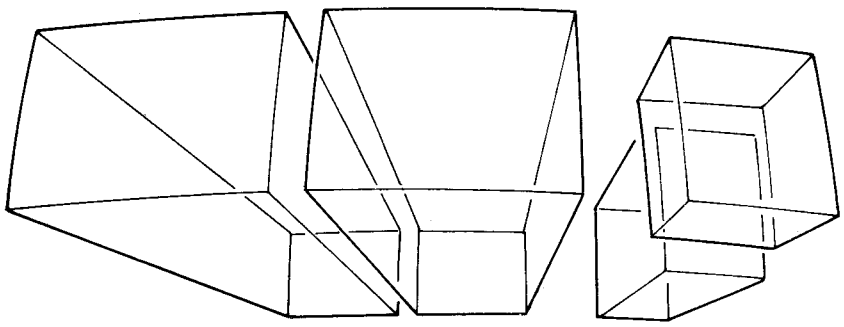

microSystem 6/20 Lark model

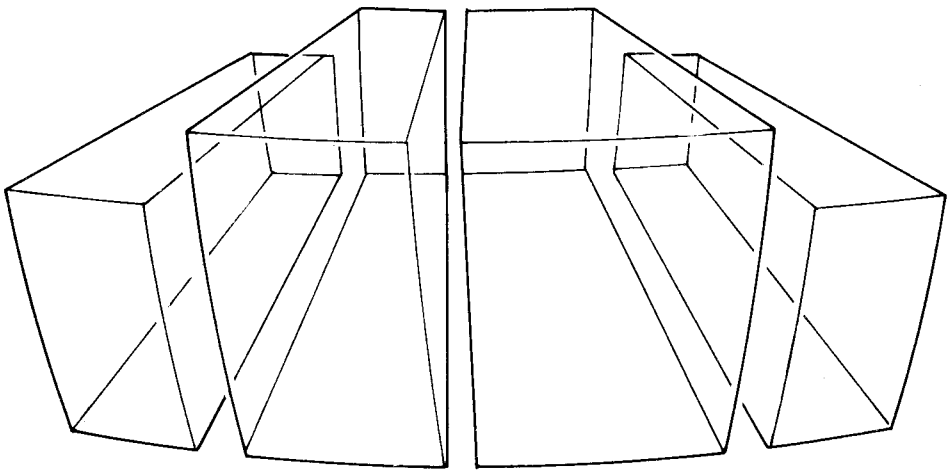

CATALOGO PARTI DI RICAMBIO
ILLUSTRATED PARTS CATALOG

71011707-300

LUGLIO/JULY 1984

COPYRIGHT © 1984, HONEYWELL INFORMATION SYSTEMS ITALIA

Ufficio Documentazione - Via Nuvolone, 44 Milano
Stampato in Italia
Tutti i diritti riservati

Documentation Office - Via Nuvolone, 44 Milan
Printed in Italy
All Rights Reserved

Distribuito da:
Direzione Assistenza Clienti
Via Nuvolone, 44 Milano

Distributed by:
C.S. Division
Via Nuvolone, 44 Milan (Italy)

Il presente Catalogo Parti di Ricambio fornisce all'utilizzatore del microSystem 6/20 un panorama completo delle unità minime sostituibili secondo le procedure già definite nel manuale "GUIDA ALLA DIAGNOSI DEL SISTEMA".
Fornisce inoltre una presentazione delle periferiche con le relative opzioni.

This Illustrated Parts Catalog is designed to give to the microSystem 6/20 user with a complete list of the replaceable parts defined in the "SYSTEM TESTING GUIDE".
It also gives a list of all peripherals with relative options.

INDICE

Legenda . . . . . pag. 7
Mappa collegamento cavi (configurazione minima) . . . . . » 8
Mappa collegamento cavi (configurazione addizionale) . . . . . » 9
Unità logica di base . . . . . » 10
Unità di alimentazione elettrica . . . . . » 12
Unità a dischetti . . . . . » 13
Unità a dischi . . . . . » 14
Pannello Operatore . . . . . » 15
Dispositivo di ventilazione inferiore . . . . . » 15
Dispositivo di ventilazione inferiore addizionale . . . . . » 16
Dispositivo di ventilazione superiore addizionale . . . . . » 16
Unità logica addizionale . . . . . » 17
Modulo di controllo terminali (WSC) . . . . . » 19
Modulo di controllo comunicazione (DLCC) . . . . . » 19
Modulo di controllo di rete (NETC) . . . . . » 20
Estensioni di memoria (MME-ME2) . . . . . » 20
Filtro dell'aria . . . . . » 21
Convertitore di interfaccia . . . . . » 21
Stampanti TTU 1710 - TTU 1730 . . . . . » 22
Stampanti TTU 1732 - TTU 1734 . . . . . » 23
Stampanti TTU 1738 - TTU 1126 . . . . . » 24
Opzioni per stampanti . . . . . » 25
Unità ad alta qualità di stampa PRU 7056 e relative opzioni . . . . . » 26
Unità ad alta qualità di stampa PRU 7057 e relative opzioni . . . . . » 27
Video VIP 72XX . . . . . » 28
Video VIP 73XX . . . . . » 28
Video VIP 78XX . . . . . » 29
Cavi di prolunga . . . . . » 30

INDEX

Legend . . . . . pag. 7
Cables connection plan minimum configuration . . . . . » 8
Cables connection plan minimum configuration . . . . . » 9
Logic unit . . . . . » 10
Power unit . . . . . » 12
Diskette unit . . . . . » 13
Lark Disk unit . . . . . » 14
Operator Panel . . . . . » 15
Logic unit fan . . . . . » 15
Expansion unit fan . . . . . » 16
Disk unit fan . . . . . » 16
Expansion unit . . . . . » 17
Workstation Controller (WSC) . . . . . » 19
Communication Controller (DLCC) . . . . . » 19
Network Controller (NETC) . . . . . » 20
Memory Extension (MME-ME2) . . . . . » 20
Air filter . . . . . » 21
Converter . . . . . » 21
TTU 1710 - TTU 1713 . . . . . » 22
TTU 1732 - TTU 1734 printers . . . . . » 23
TTU 1738 - TTU 1126 Printers . . . . . » 24
Option for printers . . . . . » 25
Letter quality printer PRU 7056 and relative options . . . . . » 26
Letter quality printer PRU 7057 and relative options . . . . . » 27
Vip 72XX workstation . . . . . » 28
Vip 73XX workstation . . . . . » 28
Vip 78XX workstation . . . . . » 29
Extension cables . . . . . » 30

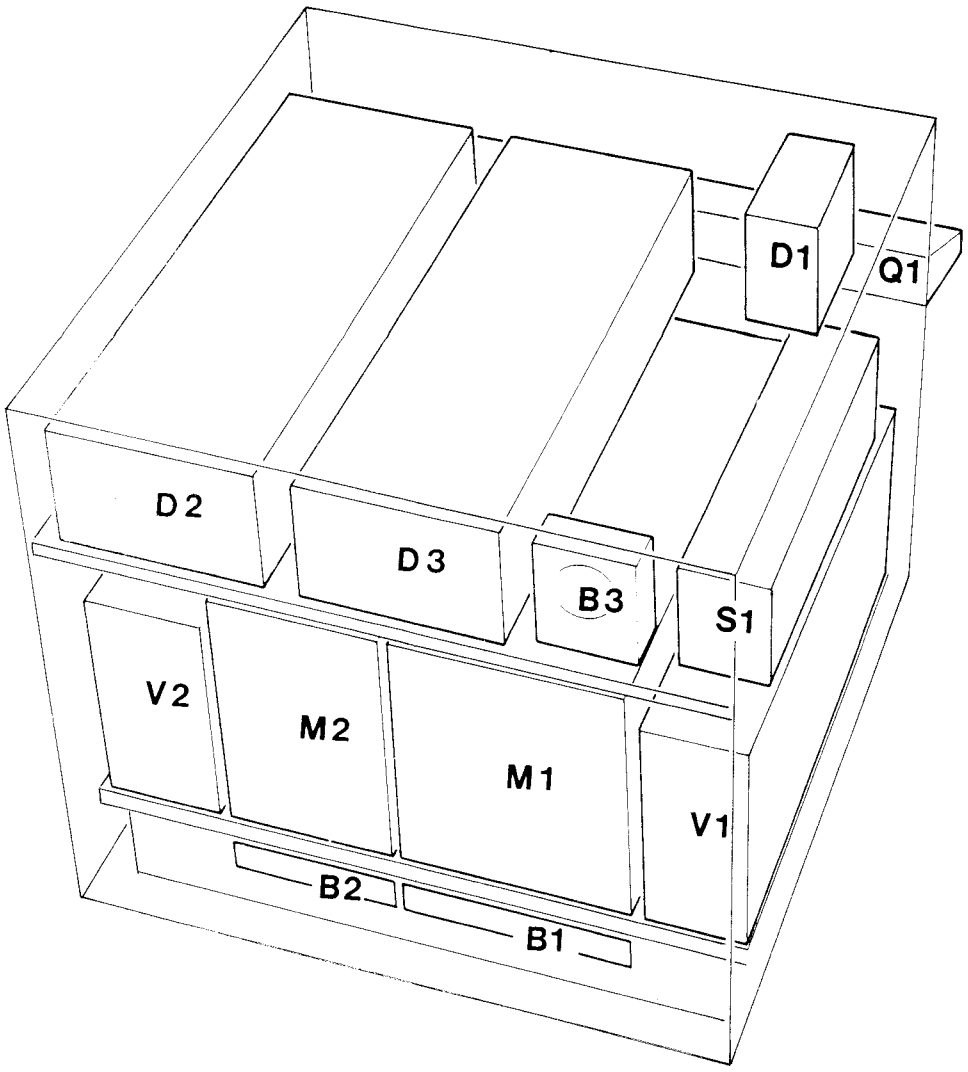

LEGENDA - LEGEND

B1	DISPOSITIVO DI VENTILAZIONE INFERIORE *LOGIC UNIT FAN*	M1	UNITÀ LOGICA DI BASE *LOGIC UNIT*
B2	DISPOSITIVO DI VENTILAZ. INF. ADDIZIONALE *EXPANSION UNIT FAN*	M2	UNITÀ LOGICA ADDIZIONALE *EXPANSION UNIT*
B3	DISPOSITIVO DI VENTILAZ. SUPERIORE ADDIZ. *DISK UNIT FAN*	Q1	PANNELLO OPERATORE *OPERATOR PANEL*
D1	UNITÀ A DISCHETTI *DISKETTE UNIT*	S1	SCATOLA DI DERIVAZIONE *POWER DISTRIBUTION BOX*
D2	UNITÀ A DISCHI *DISK UNIT*	V1	UNITÀ DI ALIMENTAZIONE ELETTRICA *POWER UNIT*
D3	UNITÀ A DISCHI ADDIZIONALE *ADDITIONAL DISK UNIT*	V2	UNITÀ DI ALIMENTAZ. ELETTRICA ADDIZIONALE *ADDITIONAL POWER UNIT*

MAPPA COLLEGAMENTO CAVI – CONFIGURAZIONE MINIMA

CABLE CONNECTION PLAN – MINIMUM CONFIGURATION

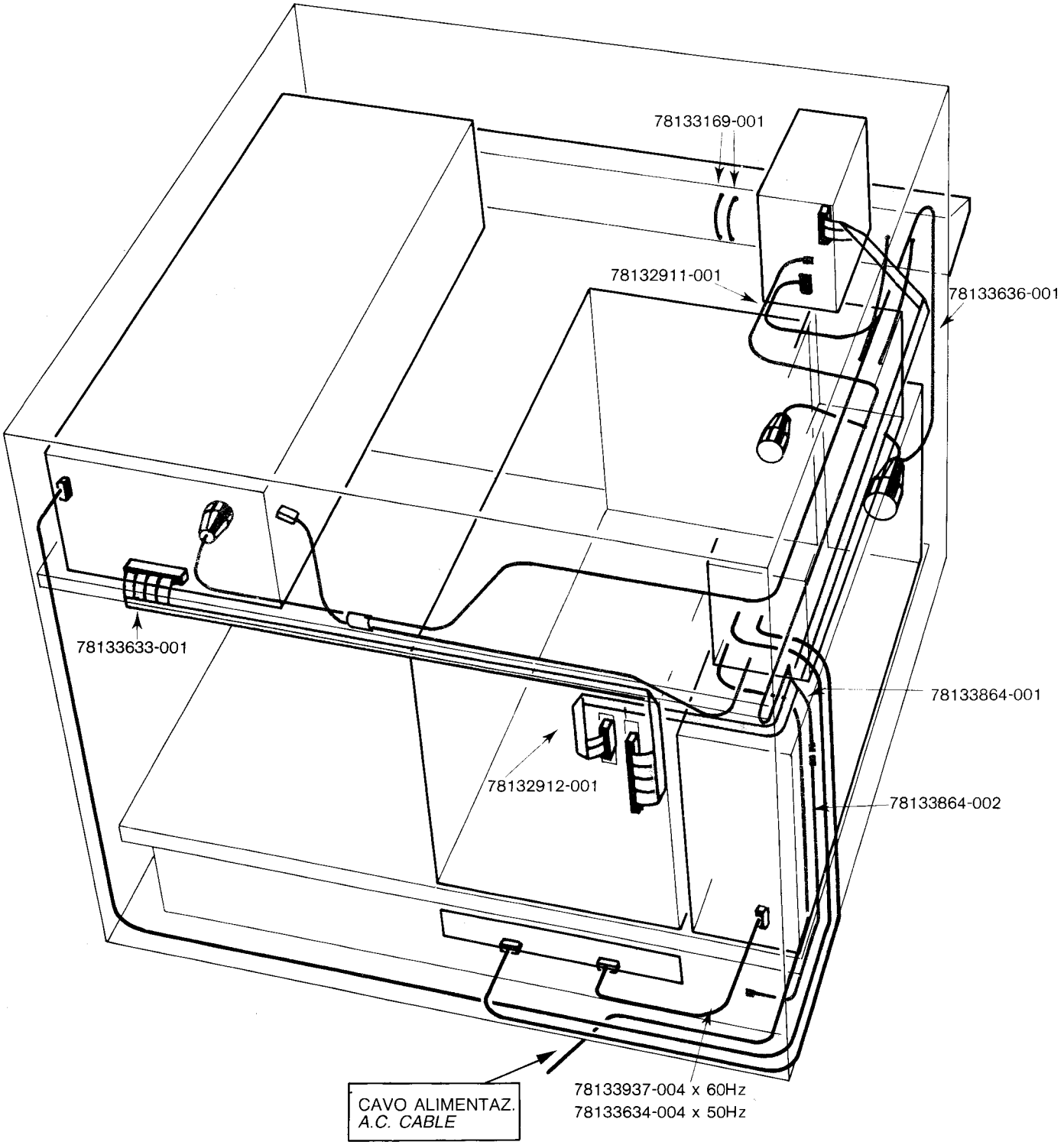

MAPPA COLLEGAMENTO CAVI – CONFIGURAZIONE ADDIZIONALE

CABLE CONNECTION PLAN – ADDITIONAL CONFIGURATION

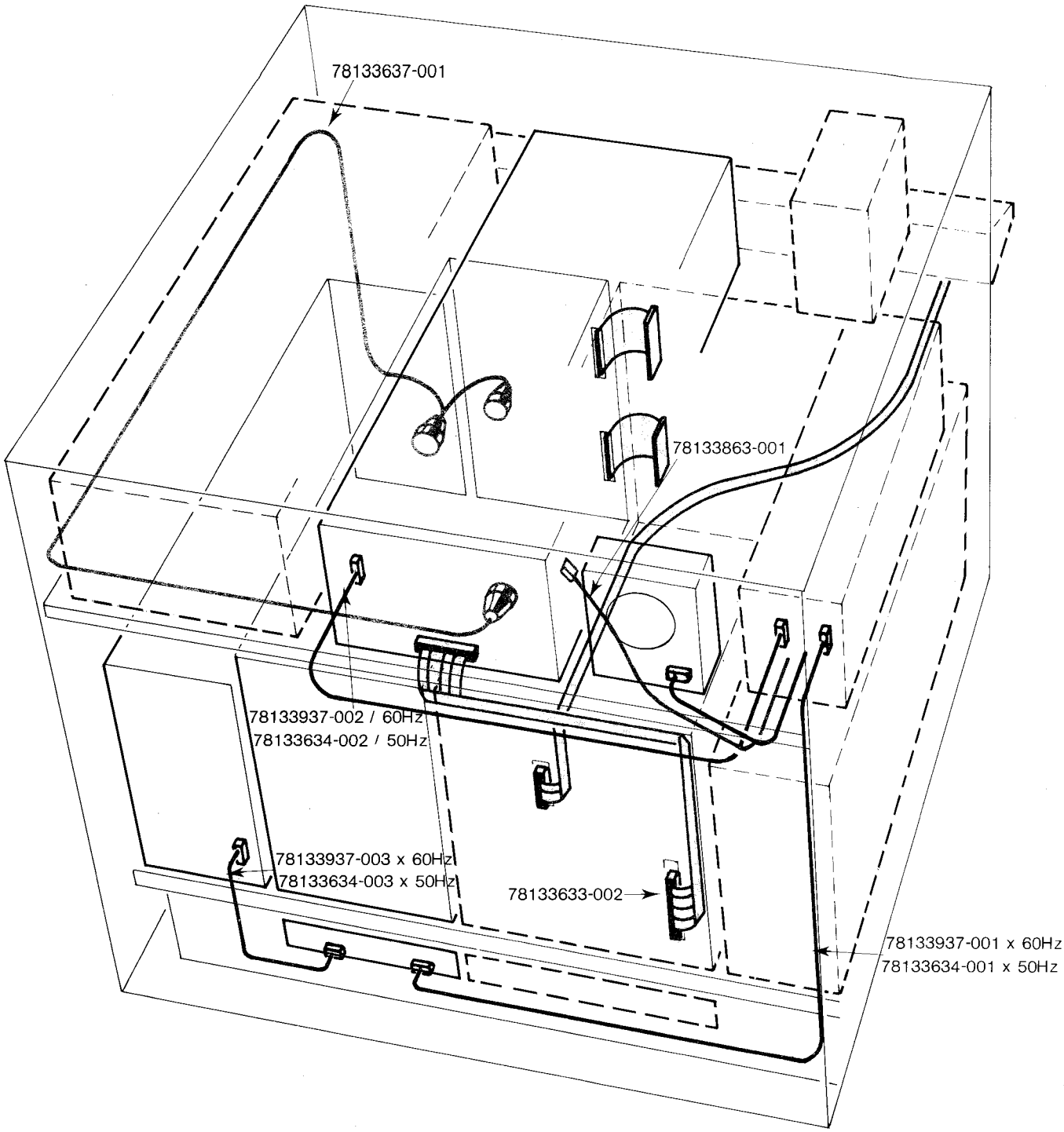

UNITÀ LOGICA
BASIC LOGIC UNIT

GCPUH01C (CIP FW)
GCPUH01N (Per Memoria - For Memory)
GCPUH01S (CIP FW S.E.)

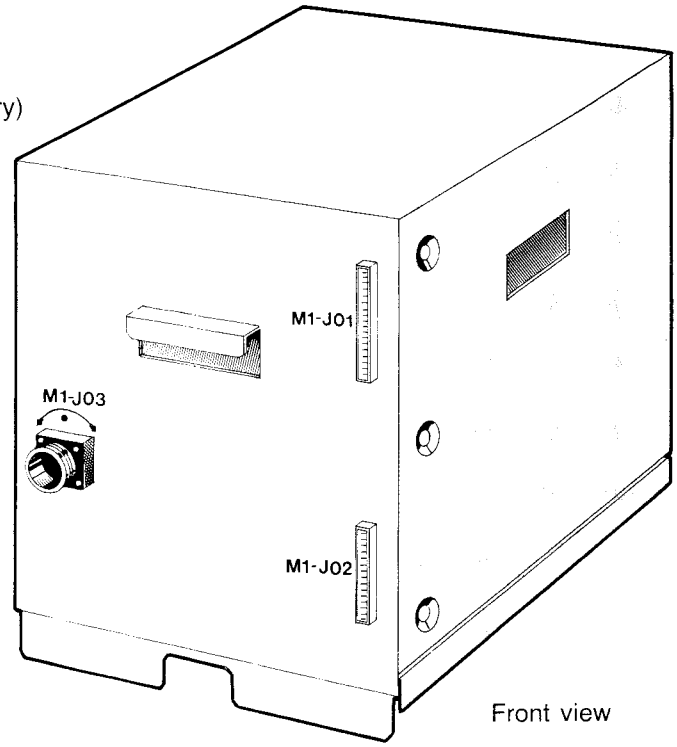

Front view

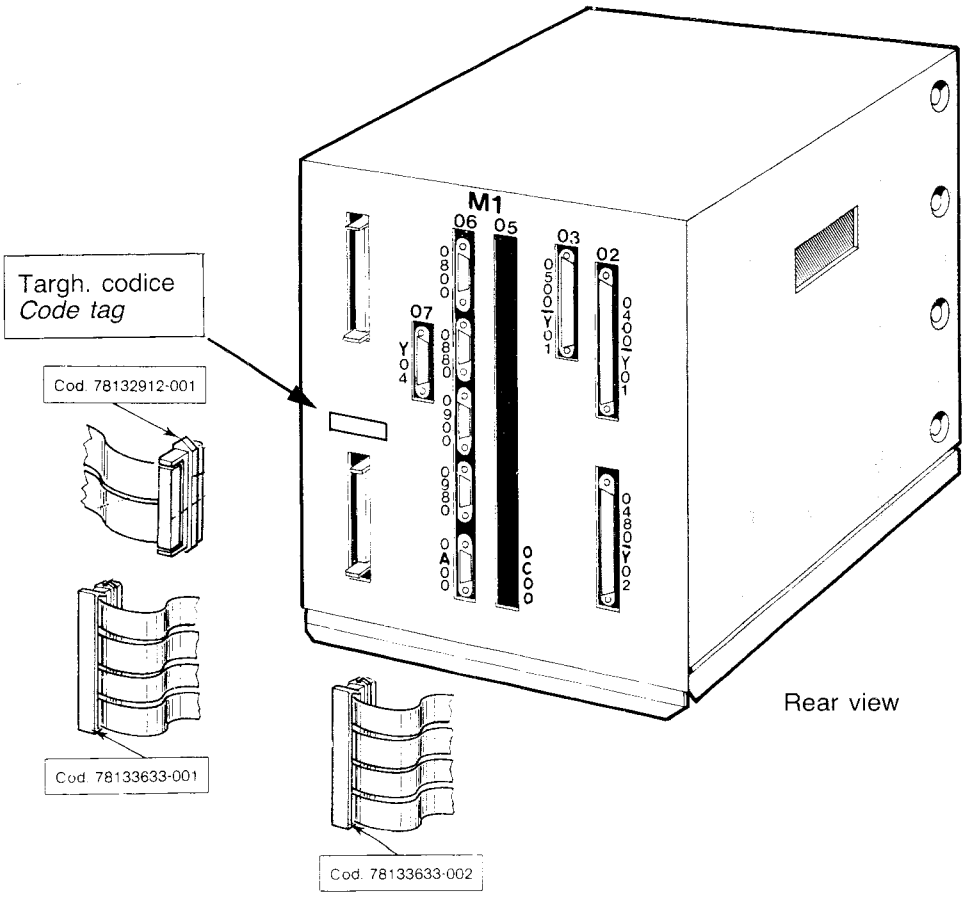

Rear view

UNITÀ LOGICA DI BASE
BASIC LOGIC UNIT

GCPUH07A (256 Kb)
GCPUH08A (512 Kb)

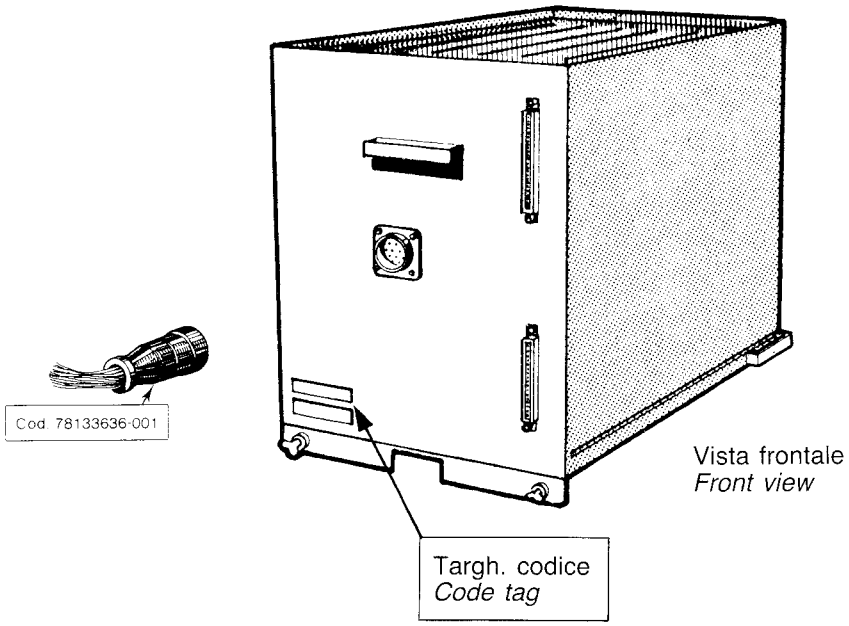

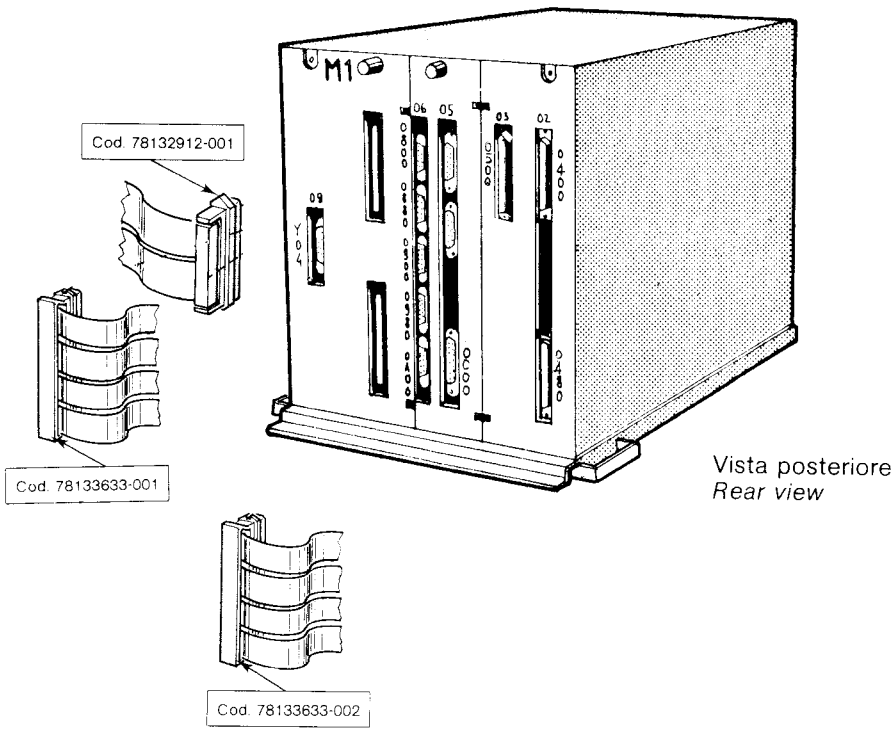

UNITÀ DI ALIMENTAZIONE ELETTRICA
POWER UNIT

Cod. 78133715-101 (120V-60Hz)
Cod. 78133715-102 (220V/240V-50Hz)

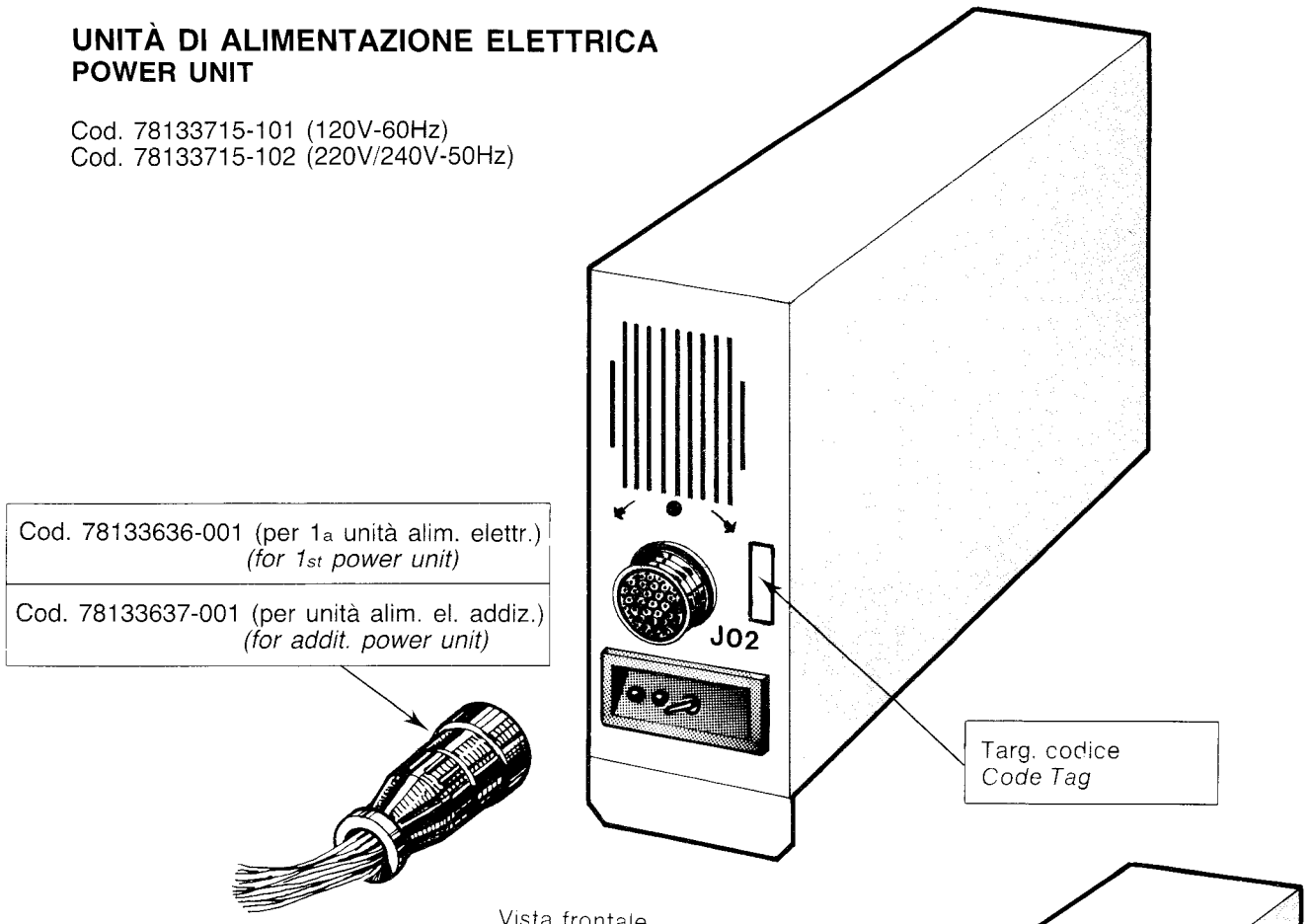

Vista frontale
Front view

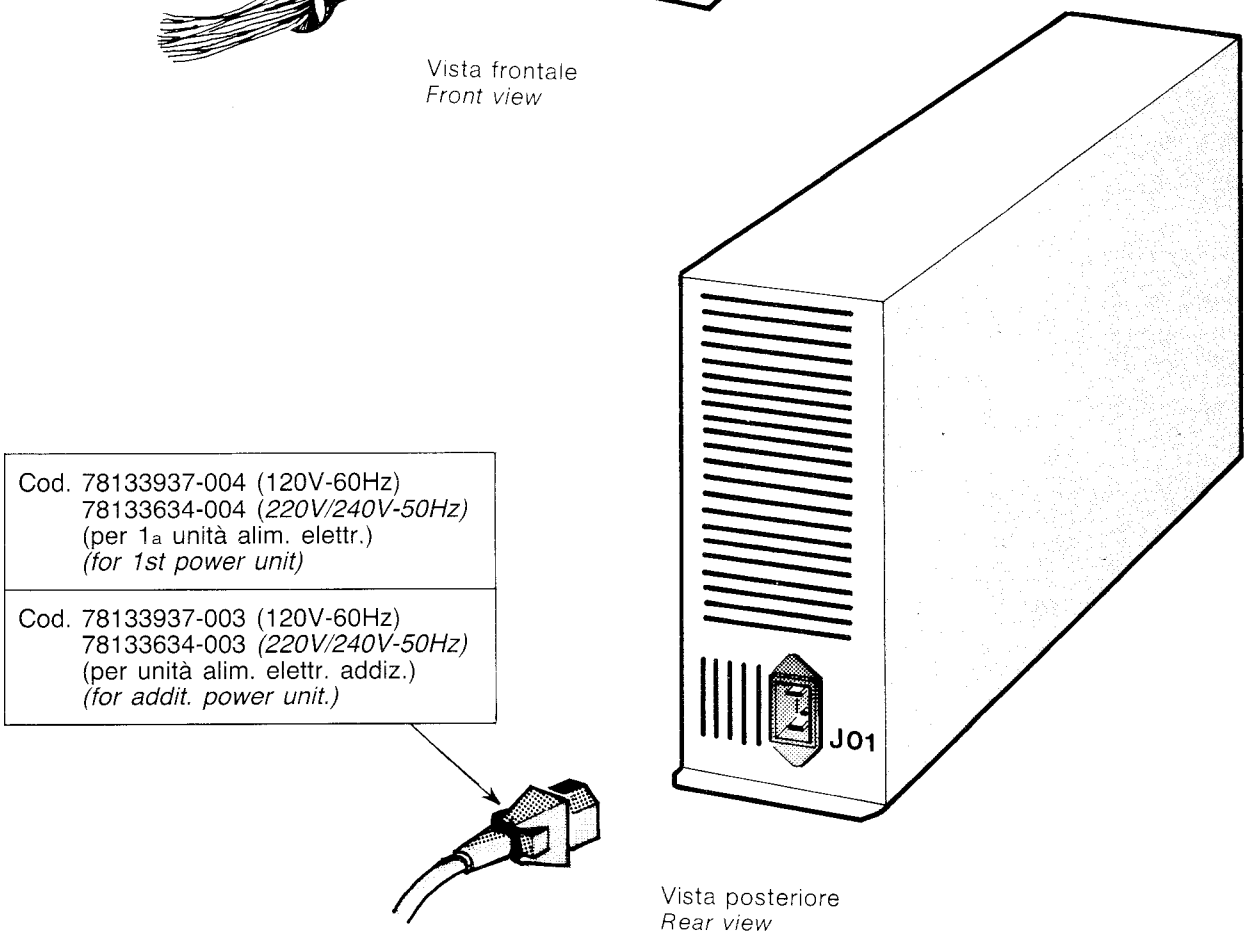

Vista posteriore
Rear view

UNITÀ A DISCHETTI
DISKETTE UNIT

Cod. 78133400-001

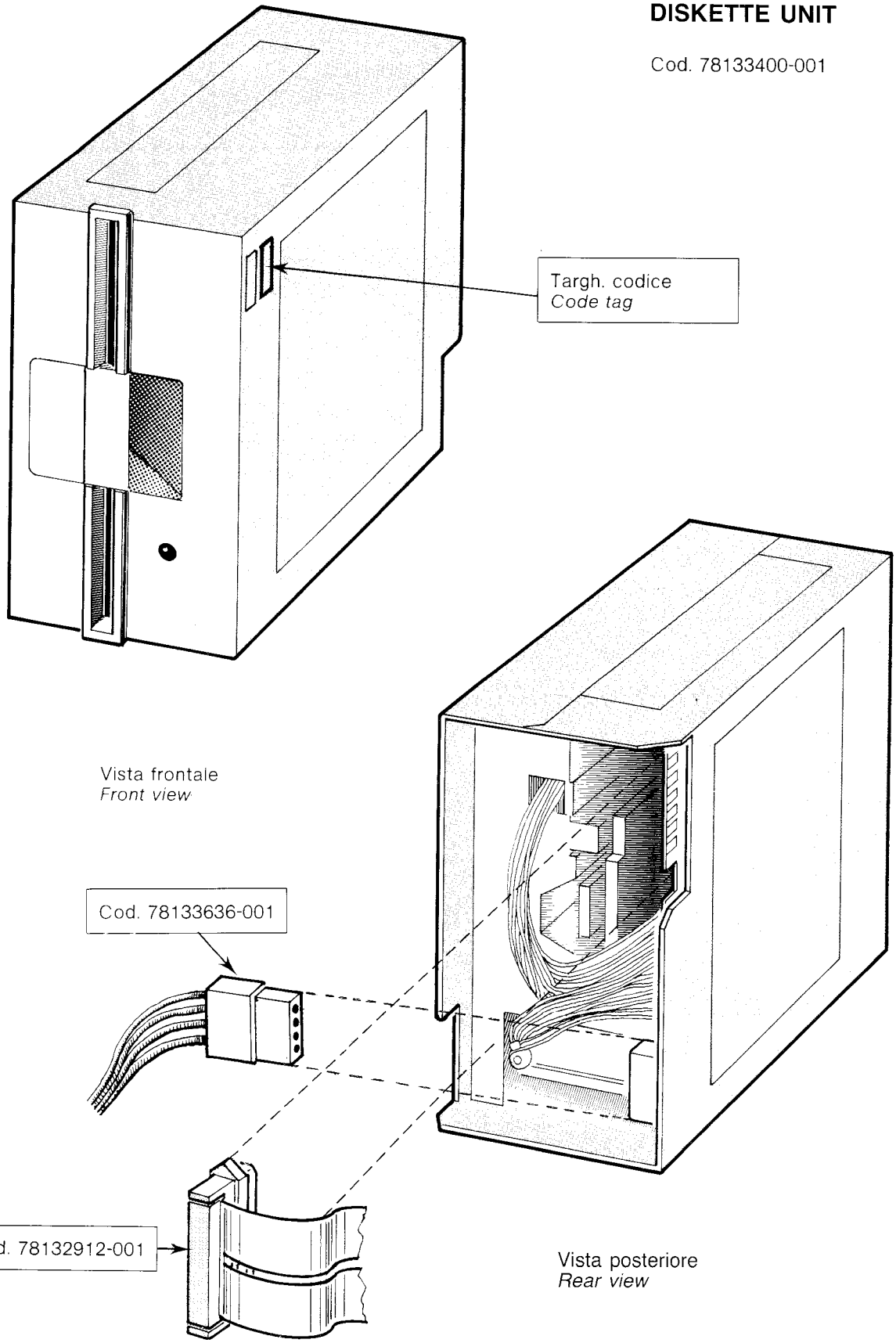

UNITÀ A DISCHI
LARK DISK

Cod. 78133399-001 (120V-60Hz)
78133399-002 (220V/240V-50Hz)
oppure - or
60156740-003 (220V/240V-50Hz)
(120V-60Hz)

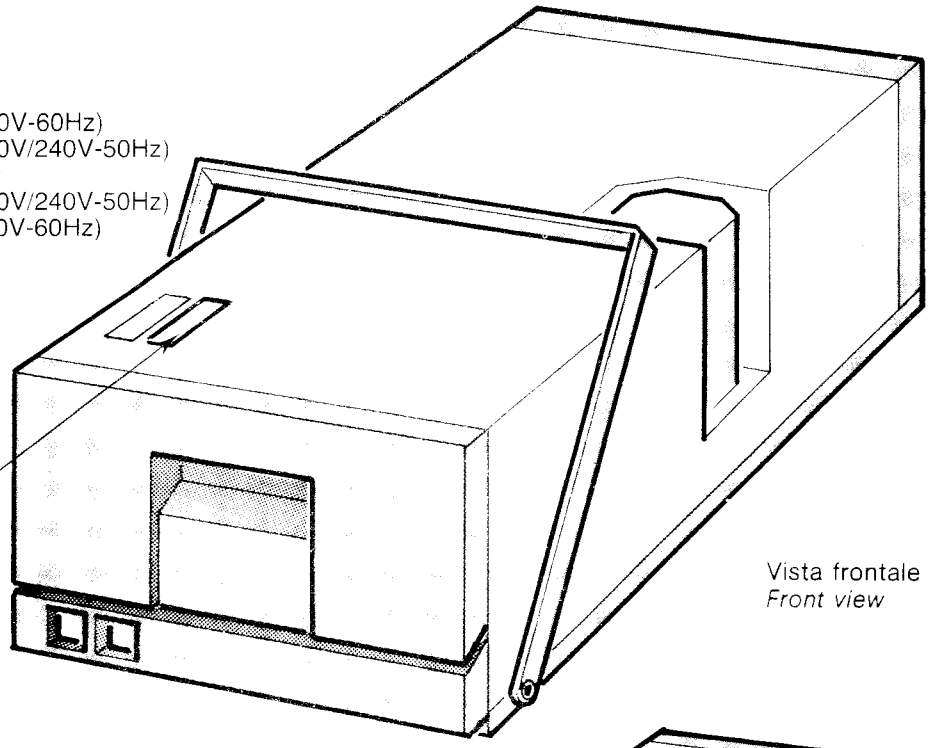

Targh. codice
Code tag

Vista frontale
Front view

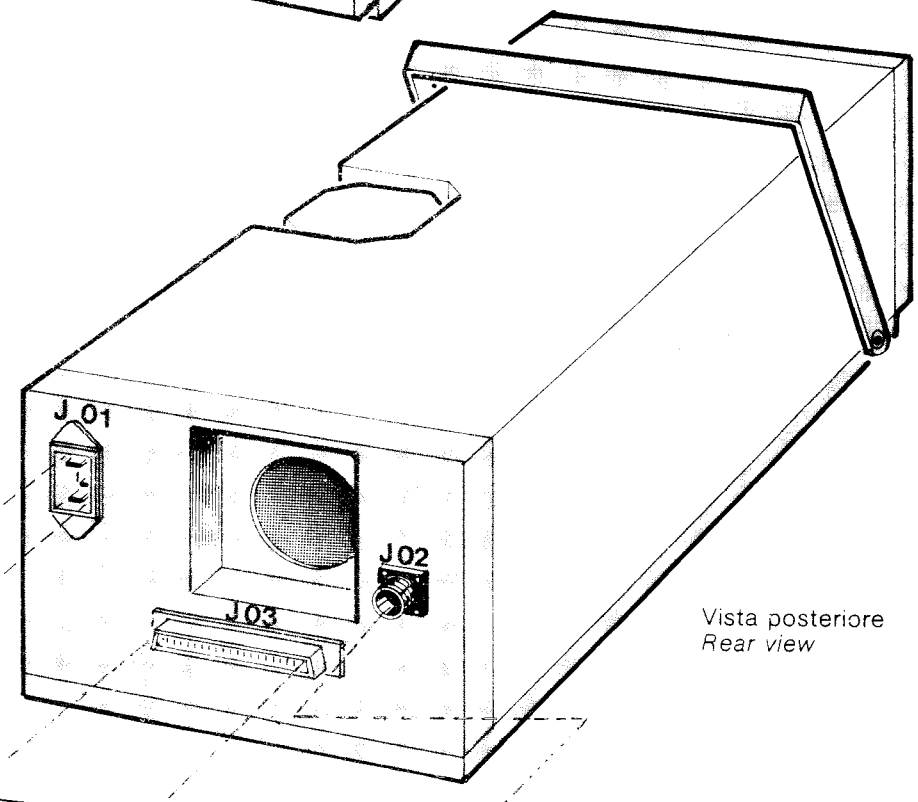

Per 1a unità a dischi il cavo non è sostituibile

The cable is not replaceable for 1st disk unit

Cod. 78133937-002 (120V-60Hz)
Cod. 78133634-002 (220V/240V-50Hz)
(Solo per unità dischi addizionale)
(Only for additional disk unit)

Vista posteriore
Rear view

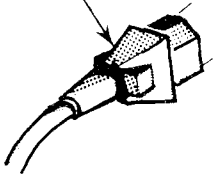

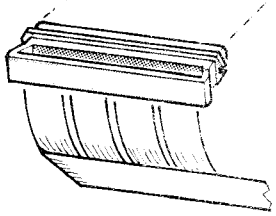

Cod. 78133633-001 per 1a unità a dischi
for 1st disk unit

Cod. 78133633-002 per unità a dischi addizionale
for additional disk unit

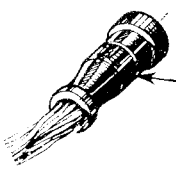

Cod. 78133636-001 per 1a unità a dischi
for 1st disk unit

Cod. 78133637-001 per unità a dischi addizionale
for additional disk unit

PANNELLO OPERATORE
OPERATOR PANEL

Cod. 78133712-001

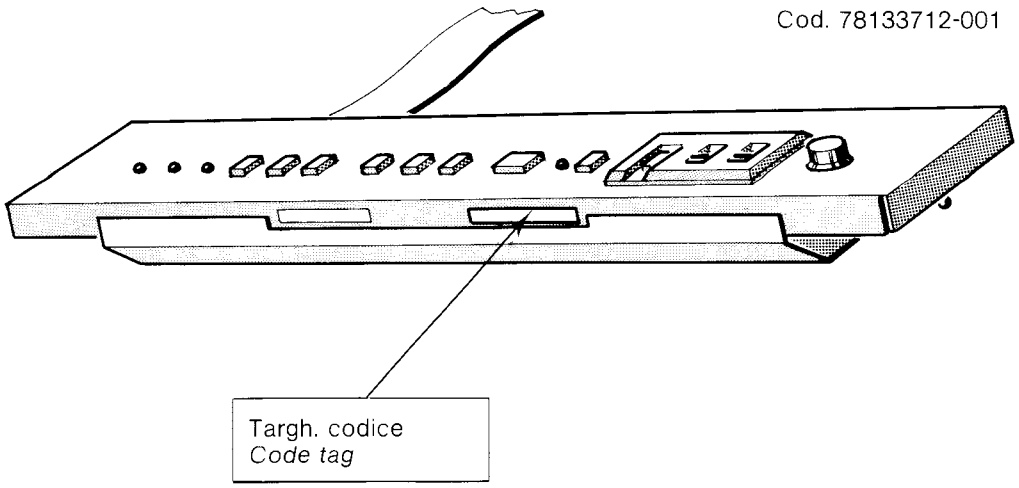

DISPOSITIVO DI VENTILAZIONE INFERIORE
LOGIC UNIT FAN

Cod. 78133716-001 (120V-60Hz)
78133716-002 (220V/240V-50Hz)

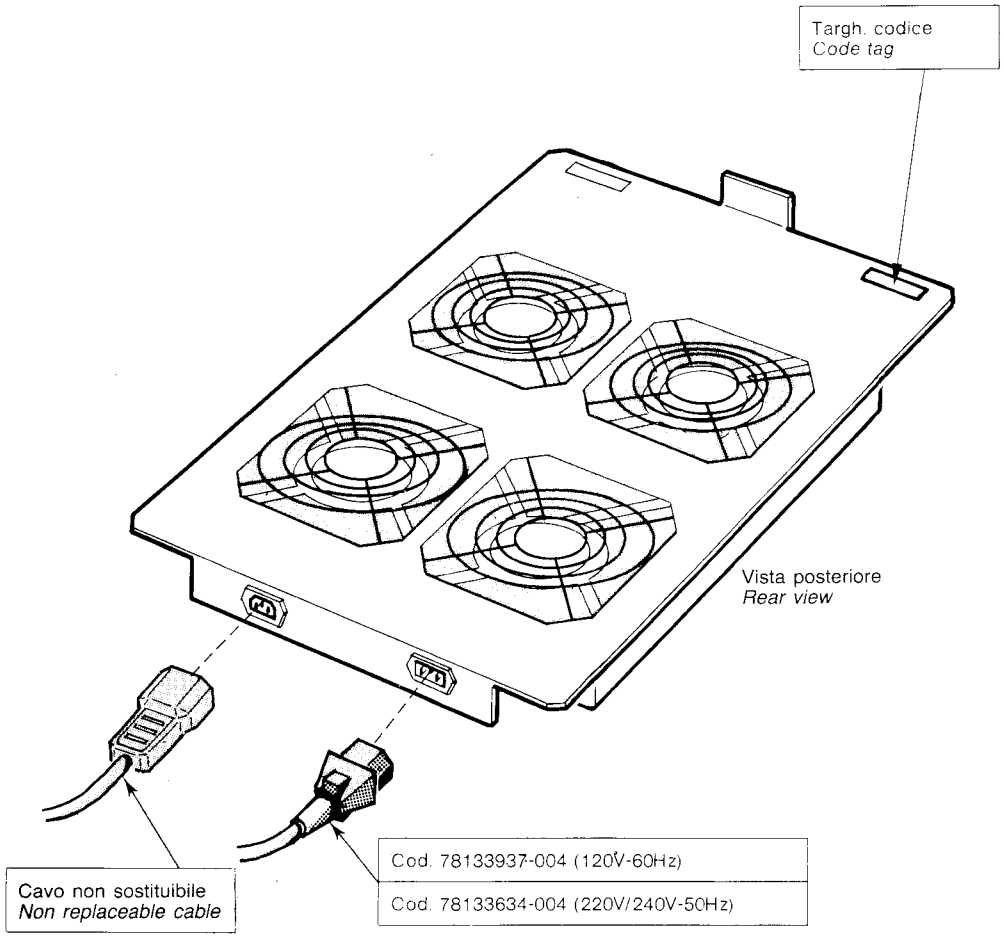

DISPOSITIVO DI VENTILAZIONE INFERIORE ADDIZIONALE
EXPANSION UNIT FAN

Cod. 78133717-001 (120V-60Hz)
78133717-002 (220V/240V-50Hz)

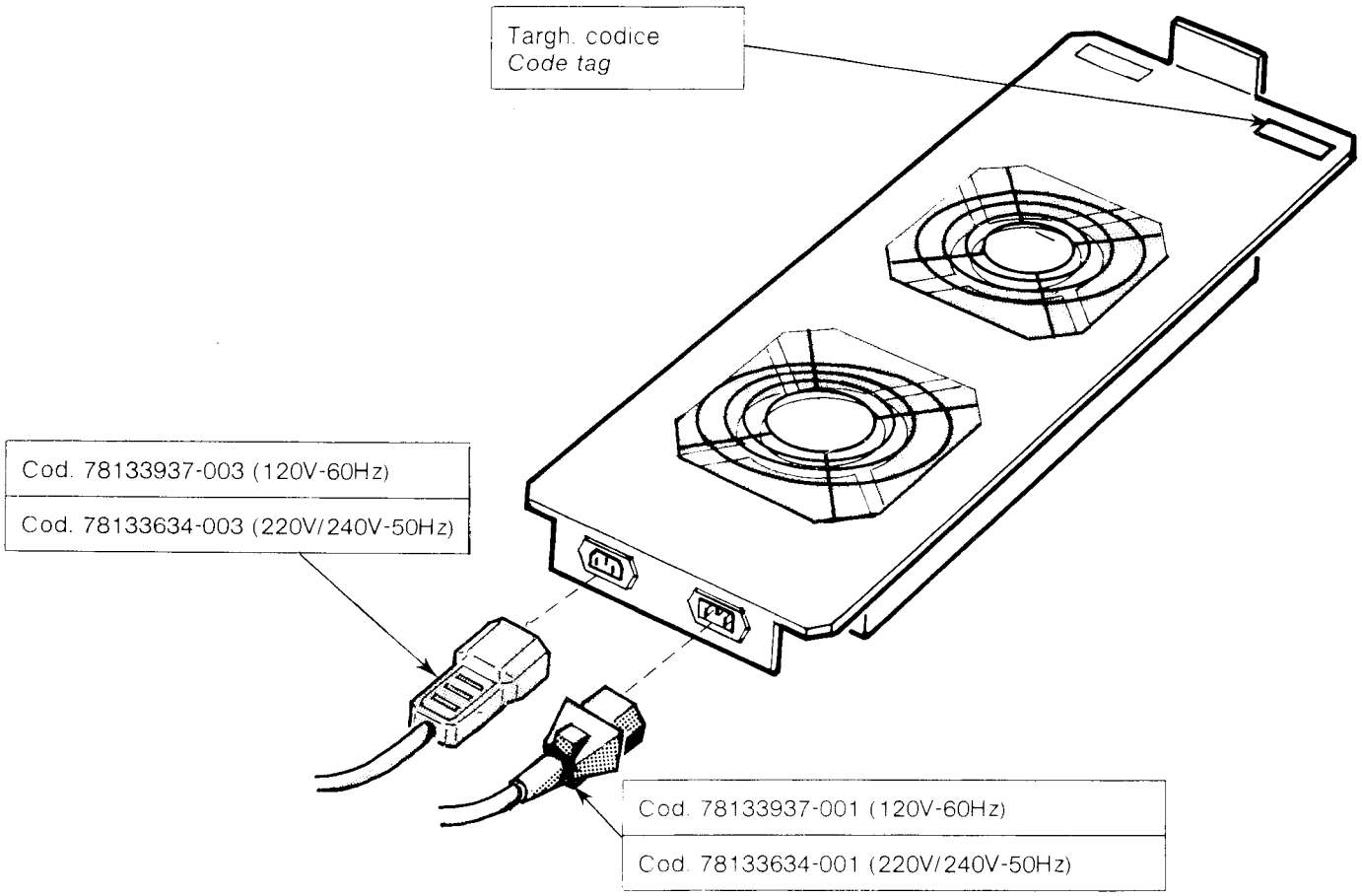

DISPOSITIVO DI VENTILAZIONE SUPERIORE ADDIZIONALE
DISK UNIT FAN

Cod. 78133713-001 (120V-60Hz)
78133713-002 (220V/240V-50Hz)

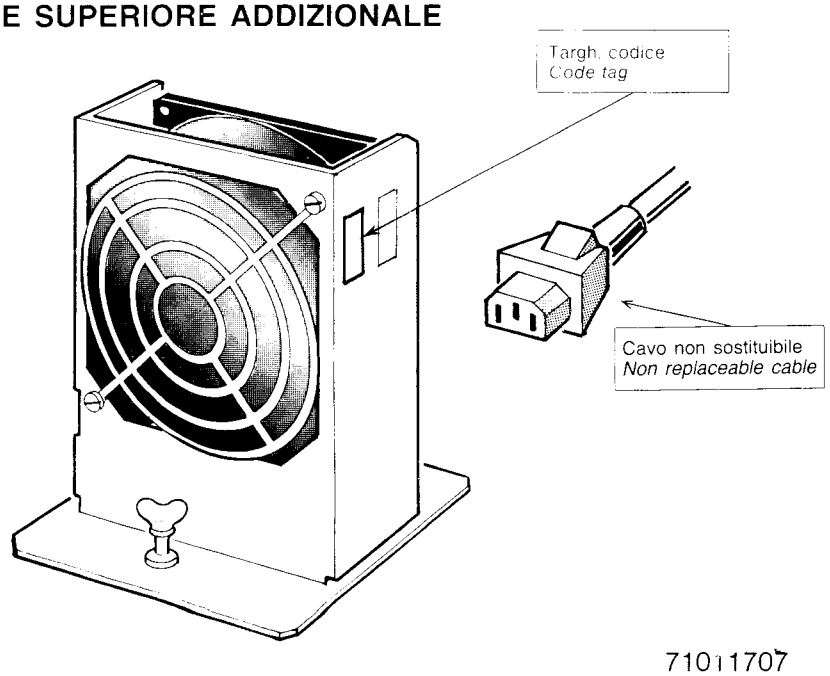

UNITÀ LOGICA ADDIZIONALE
EXPANSION UNIT

Cod. - *Code*	A04	A05
78133718-001	WSC	—
78133718-002	—	DLCC
78133718-003	—	NETC
78133718-004	WSC	DLCC
78133718-005	WSC	NETC
78133718-006	—	—
78133718-007	DLCC	DLCC
78133718-008	NETC	NETC
78133718-009	NETC	DLCC

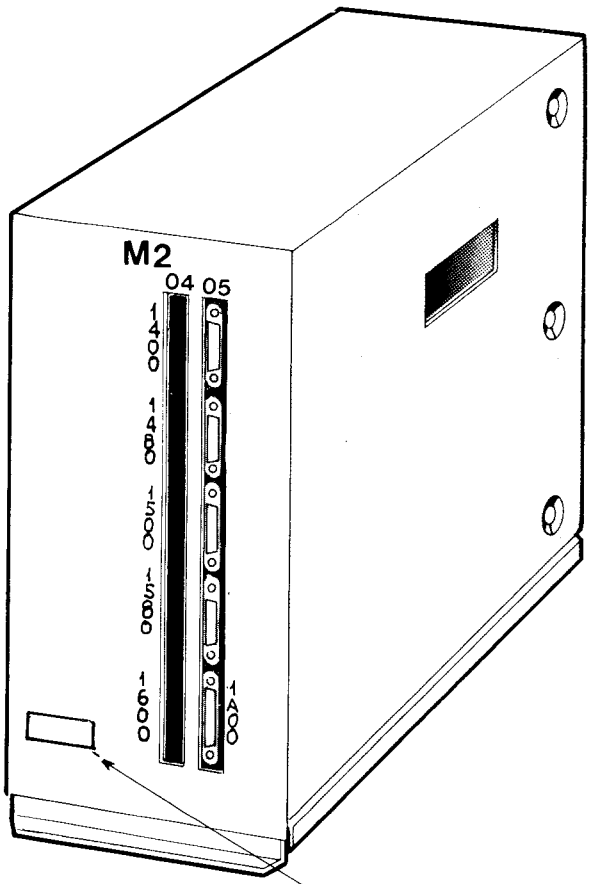

Vista posteriore
Rear view

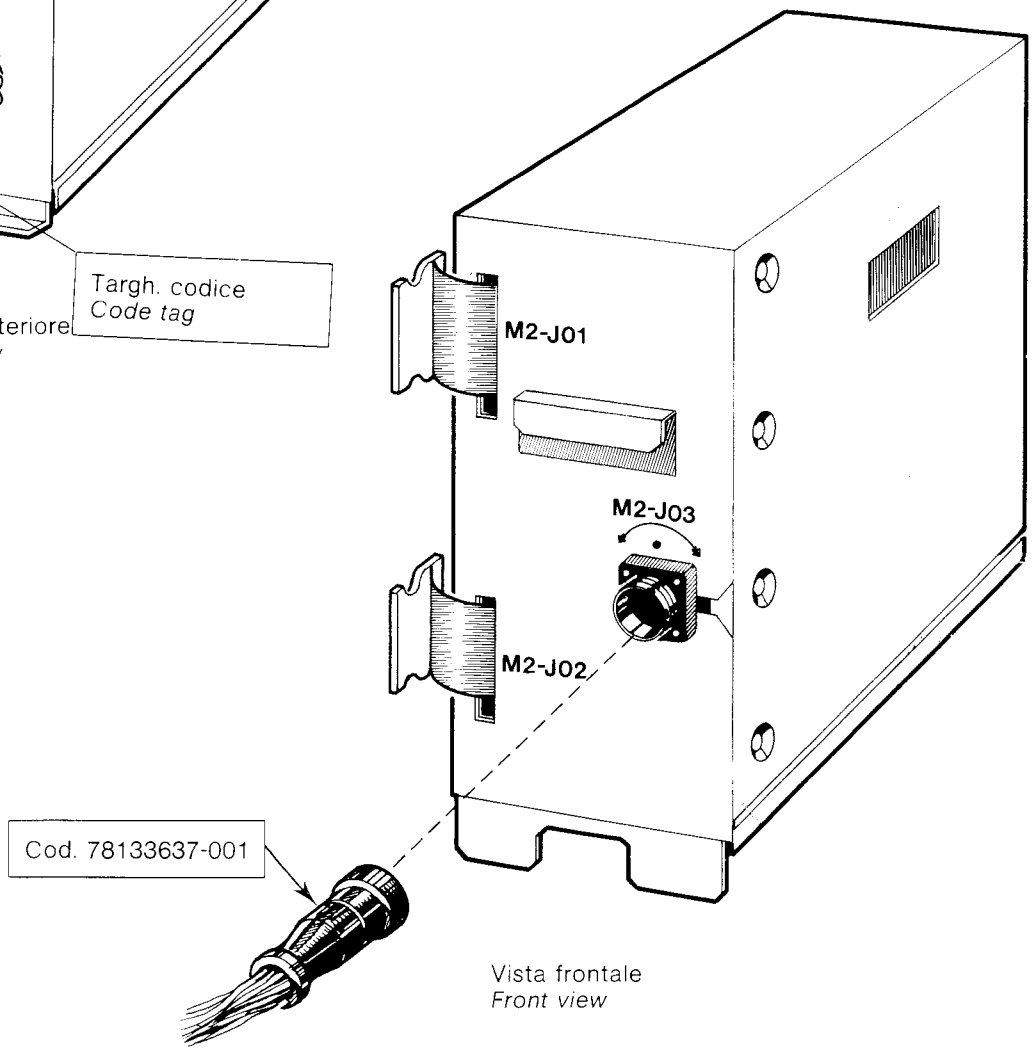

Vista frontale
Front view

UNITÀ LOGICA ADDIZIONALE

EXPANSION UNIT

78134940 - 001

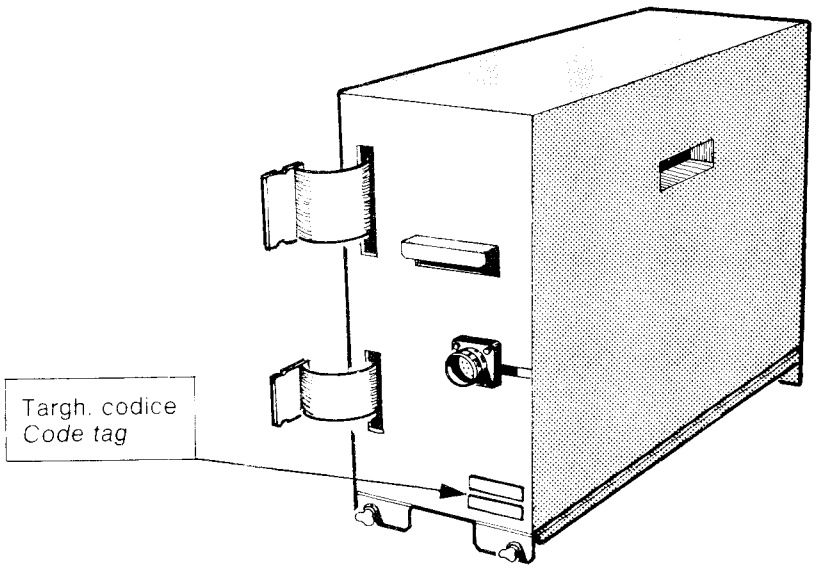

VISTA FRONTALE - *FRONT VIEW*

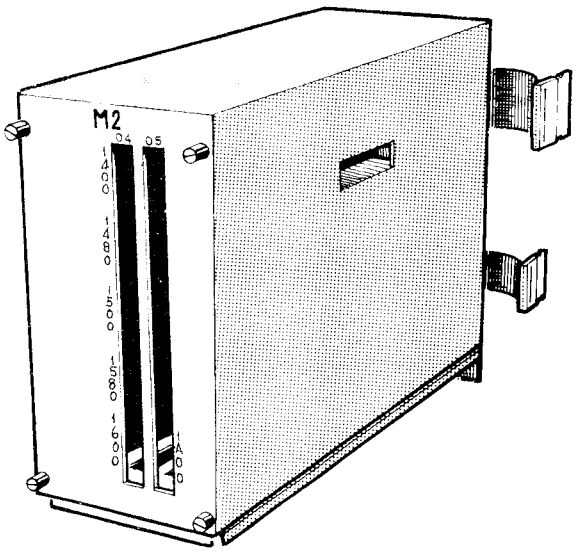

VISTA POSTERIORE - *REAR VIEW*

WORKSTATION CONTROLLER (WSC)

GADPH01A
78133733 - xxx

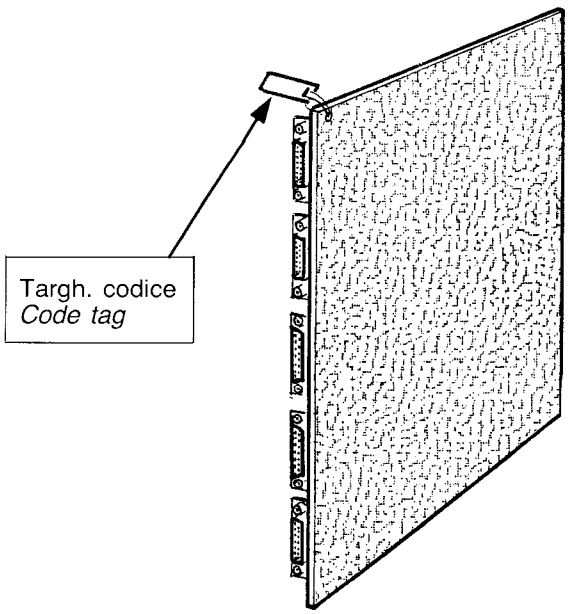

COMMUNICATiON CONTROLLER (DLCC)

GADPH02B
78133659 - xxx

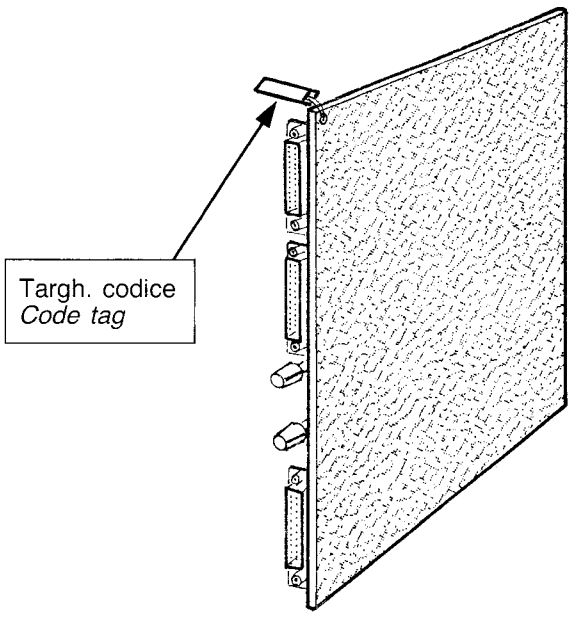

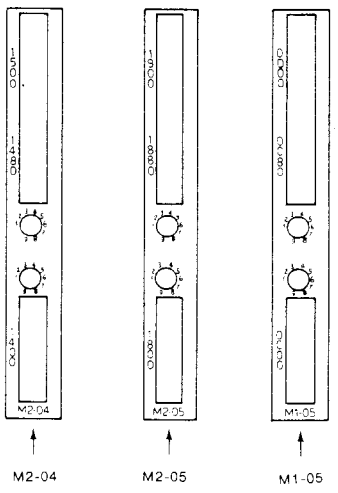

NETWORK CONTROLLER (NETC)

GADPH03A
78133941 - xxx

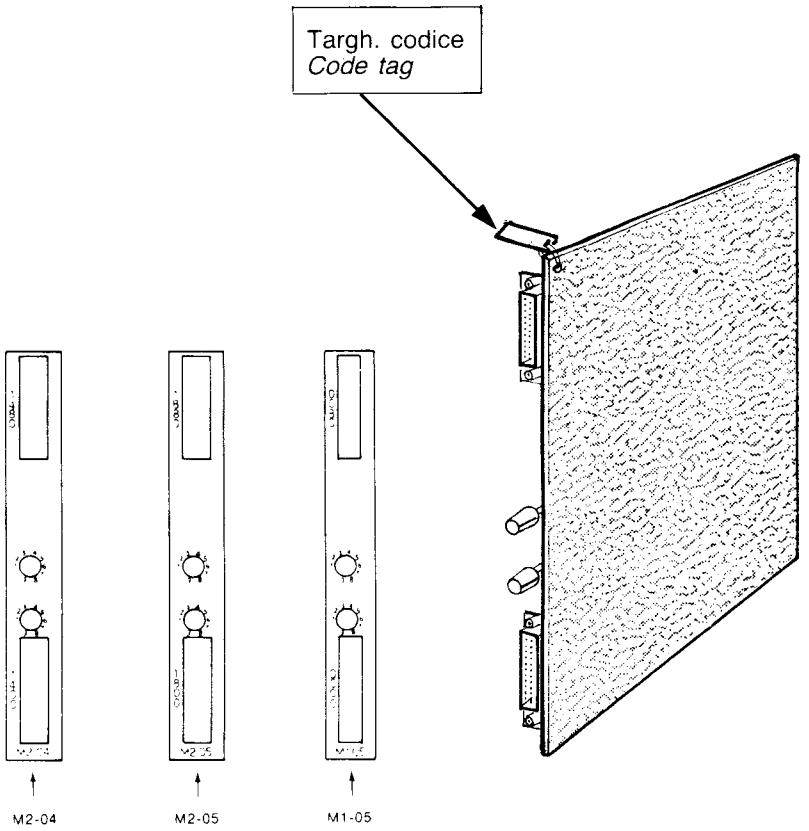

ESTENSIONI DI MEMORIA
MEMORY EXTENSION

MME (256 kb) GCMMOH1E
78131918 - xxx

ME2 (512 kb) GCMMH02E
78134587 - xx˅

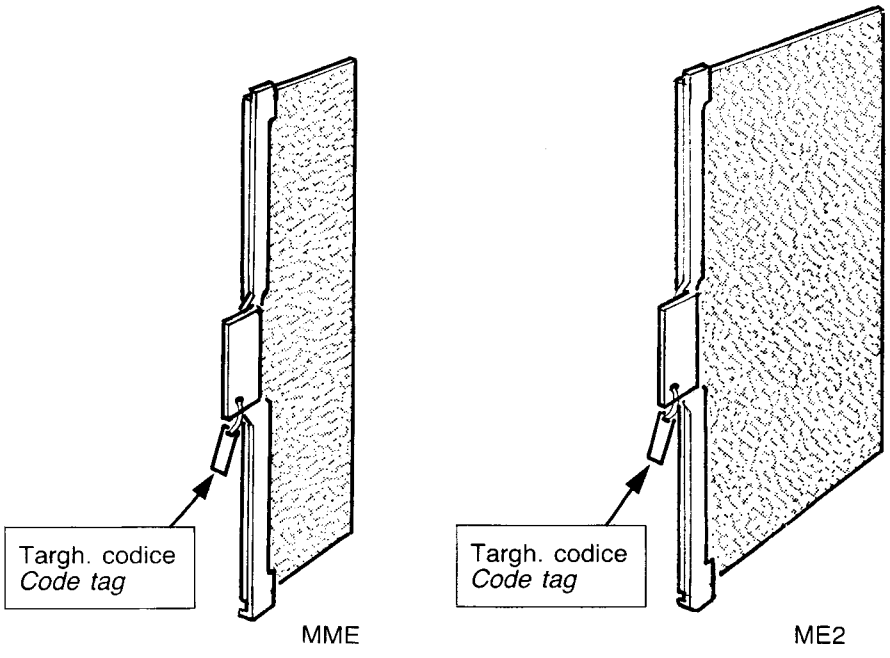

CONVERTITORE DI INTERFACCIA RS 422-232
422-232 CONVERTER

Cod. 78133930-001 (120V)
78133930-002 (220V)
78133930-003 (249V)

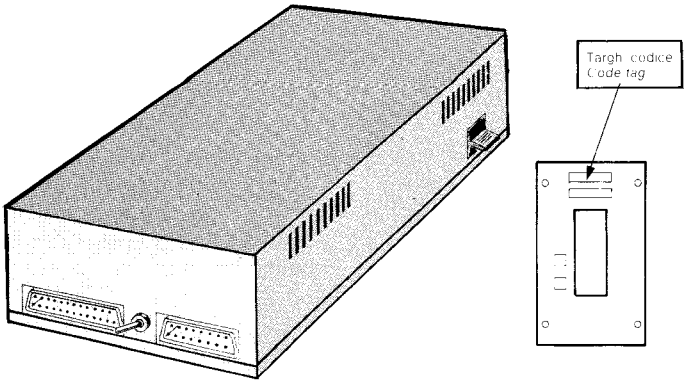

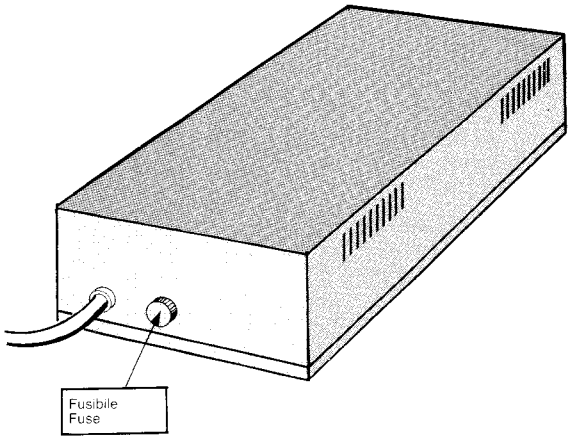

FUSIBILE
FUSE

Cod. 78200340-051 (x60Hz)
78200340-071 (x50Hz)

FILTRO DELL'ARIA
AIR FILTER

Cod. 78203327-003

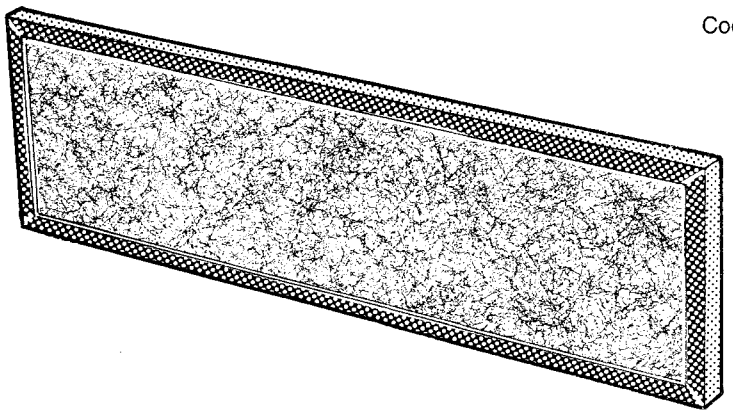

STAMPANTE TTU 1710
TTU 1710 PRINTER

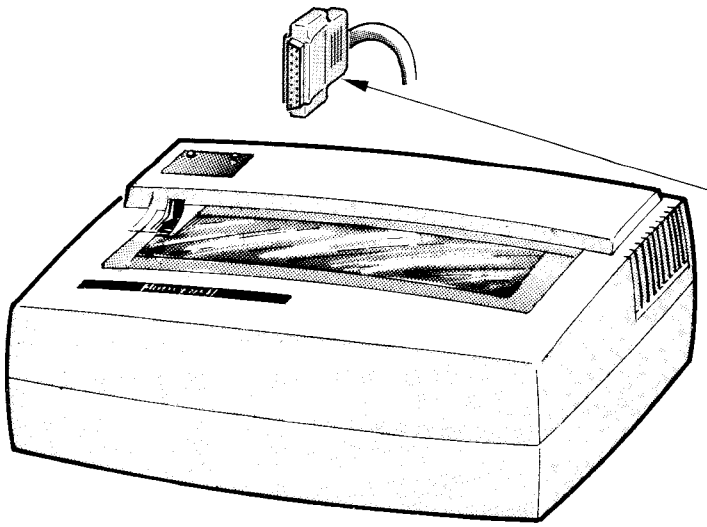

Cod. 60146685-010 (3m - 10ft)
60146685-025 (7,5m - 25ft)
60146685-050 (15m - 50ft)

STAMPANTE TTU 1730
TTU 1730 PRINTER

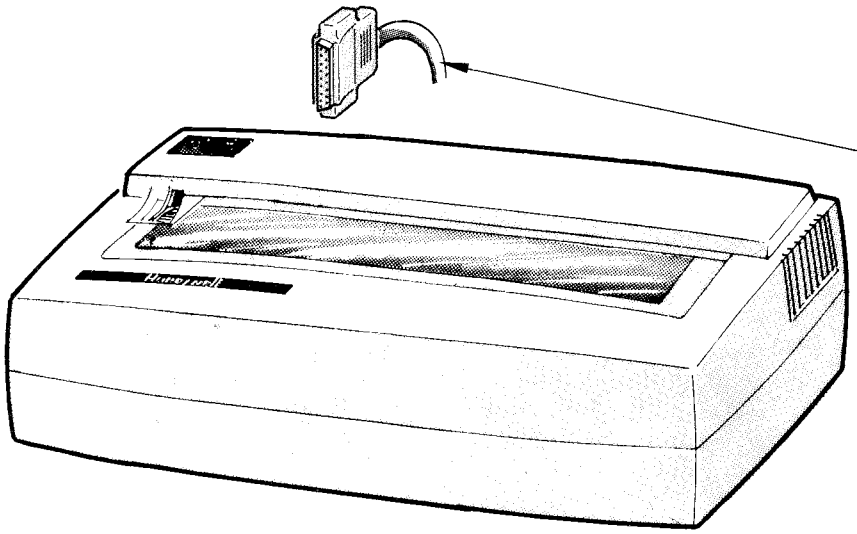

Cod. 60146685-010 (3m - 10ft)
60146685-025 (7,5m - 25ft)
60146685-050 (15m - 50ft)

STAMPANTE TTU 1732
TTU 1732 PRINTER

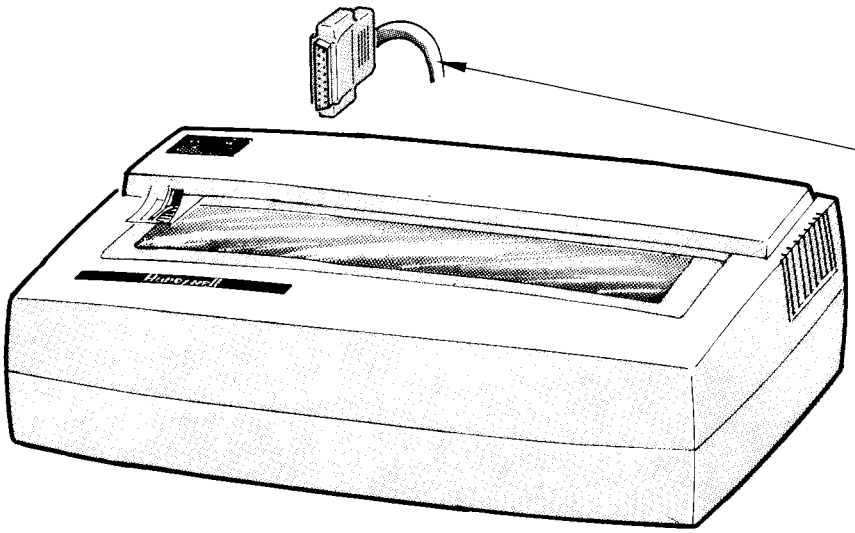

Cod. 60146685-010 (3m - 10ft)
60146685-025 (7,5m - 25ft)
60146685-050 (15m - 50ft)

STAMPANTE TTU 1734
TTU 1734 PRINTER

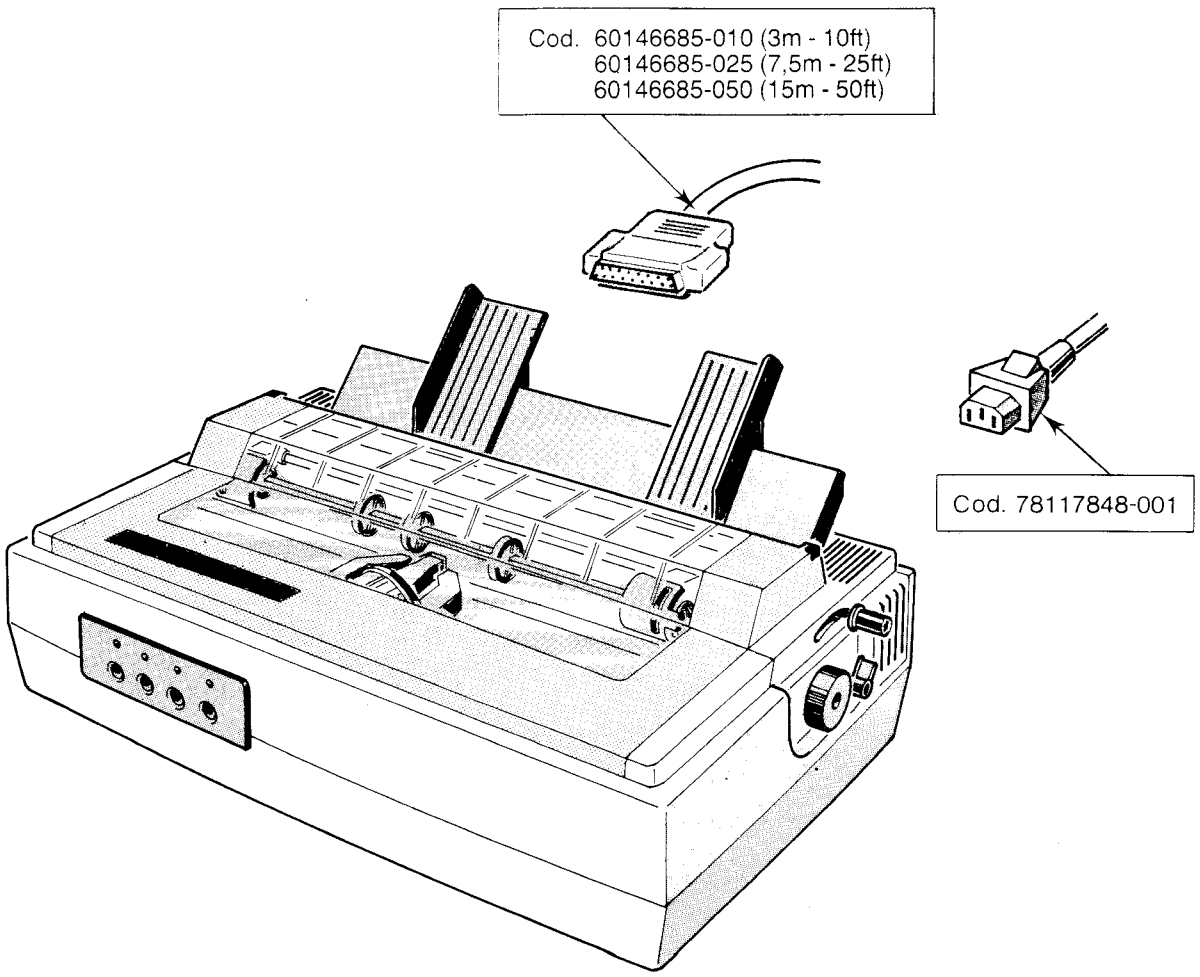

Cod. 60146685-010 (3m - 10ft)
60146685-025 (7,5m - 25ft)
60146685-050 (15m - 50ft)

Cod. 78117848-001

STAMPANTE TTU 1738
TTU 1738 PRINTER

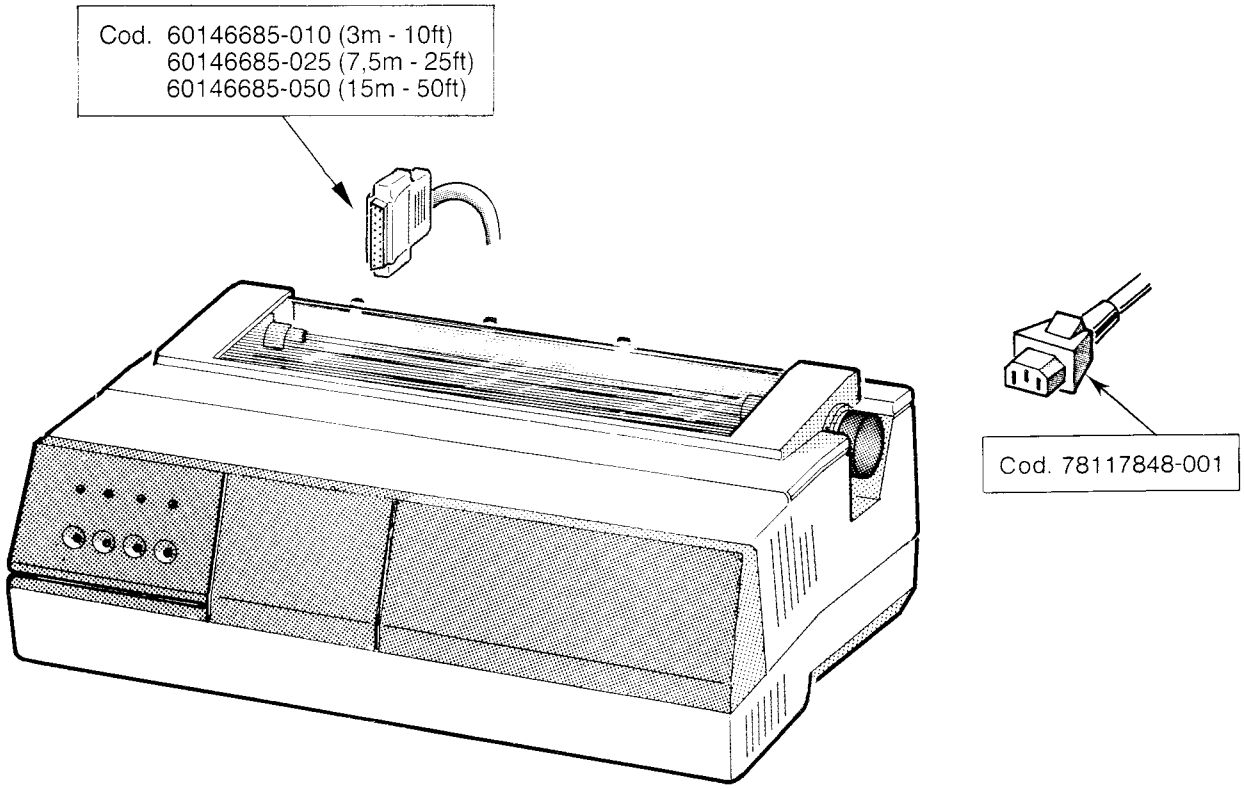

STAMPANTE TTU 1126
TTU 1126 PRINTER

(Non installabile dal cliente)
(Not customer installable)

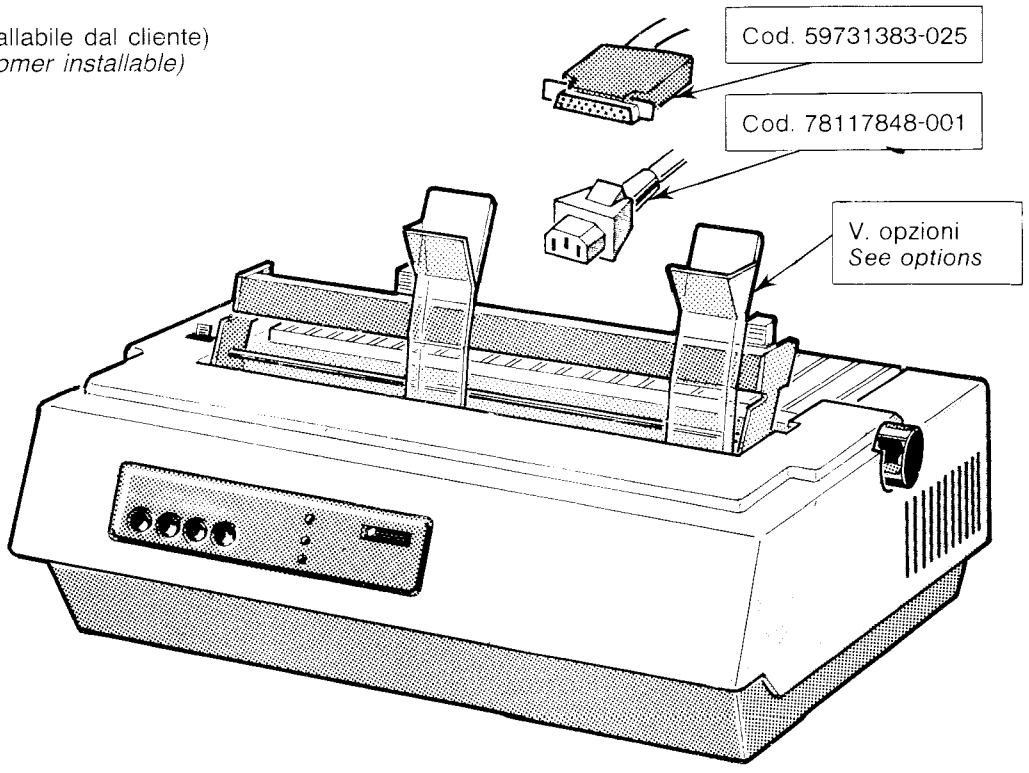

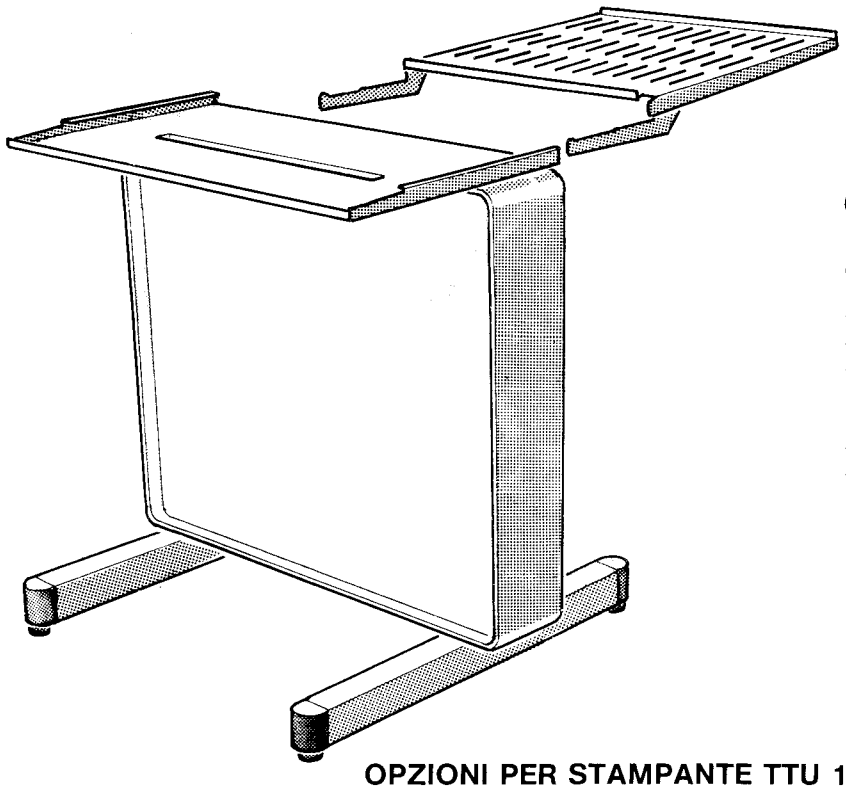

OPZIONI - OPTIONS

Cestello carta per:
Paper stacker for:
TTU 1710 Cod. KIT 2875
TTU 1730/32 Cod. KIT 2876
TTU 1738 Cod. KIT 2916
Piedistallo con cestello carta per:
Pedestal with paper stacker for:
TTU 1730/1732 Cod. KIT 2917
TTU 1738 Cod. KIT 2878

OPZIONI PER STAMPANTE TTU 1126 (non installabili dal cliente)
OPTIONS FOR TTU 1126 PRINTER (not customer installable)

TABULATORE VERTICALE *VERTICAL FORMAT UNIT (V.F.U.)*	
TABULATORE VERTICALE SINCRONO *SYNCHRONOUS FORMAT UNIT (S.F.U.)*	
INSERITORE FRONTALE MANUALE DI MODULI *MANUAL FRONT FEED (M.F.F.)*	
INSERITORE FRONTALE AUTOMATICO DI MODULI *AUTOMATIC FRONT FEED (A.F.F.)*	
PIEDISTALLO *PEDESTAL*	
CESTELLO CARTA PER PIEDISTALLO *PAPER STACKER FOR PEDESTAL*	

CESTELLO CARTA TAVOLO PER TTU 1126
DESK-TOP PAPER STACKER FOR TTU 1126

Cod. 78203601-001

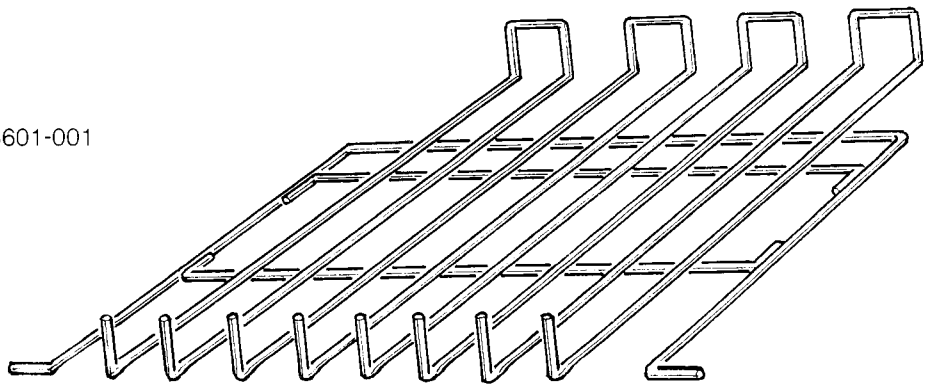

UNITÀ AD ALTA QUALITÀ DI STAMPA (55 CPS) - PRU 7056-7006
55 CPS LETTER QUALITY PRINTER - PRU 7056-7006

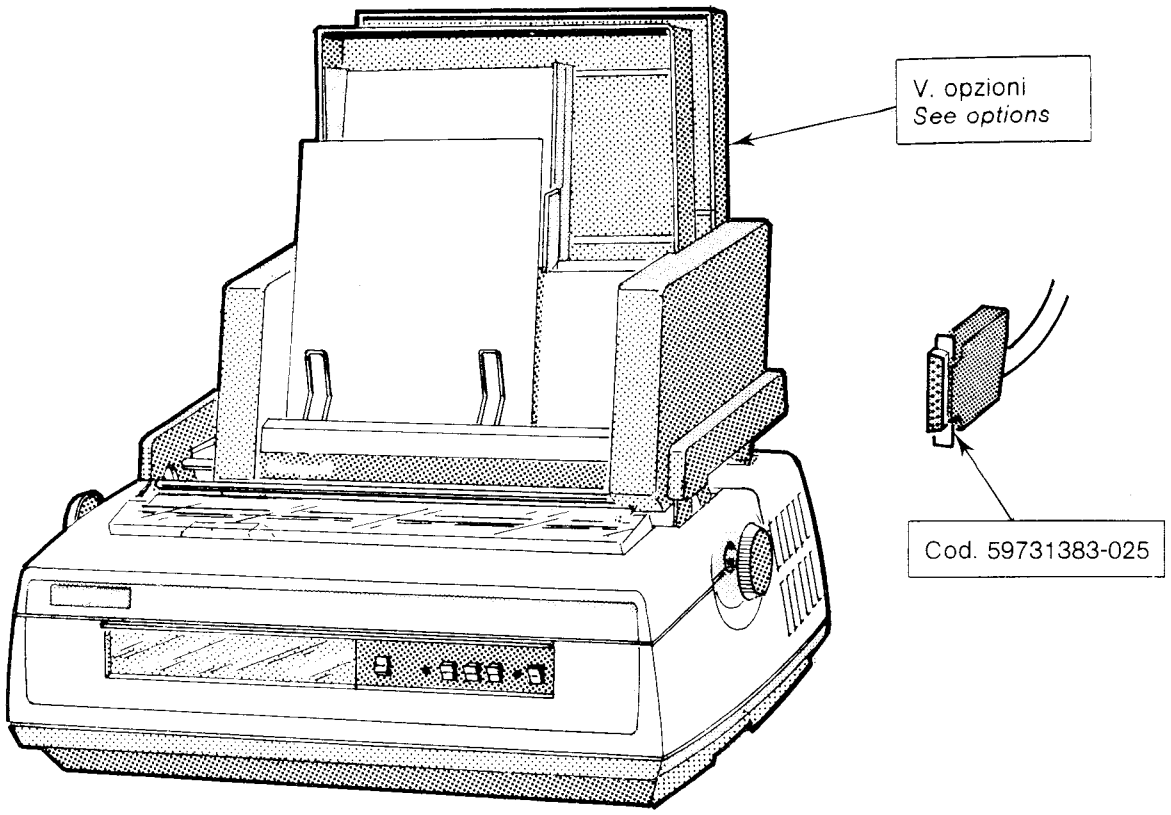

OPZIONI - OPTIONS:

TRASCINAMENTO A TRATTORI *FORMS TRACTOR*	Cod. PRF 1004
ALIMENTATORE DI MODULI SINGOLI DOPPIO CASSETTO *DUAL TRAY SHEET FEEDER*	Cod. PRF 1005
ADATTATORE PER PRF 1005 *PRF 1005 ADAPTER*	Cod. PRF 0005
INSONORIZZANTE *SOUNDPROOFING*	Cod. M 3520
COPERTURA INSONORIZZANTE PER PRF 1005 *SOUNDPROOFING COVER FOR PRF 1005*	Cod. M 3521

UNITÀ AD ALTA QUALITÀ DI STAMPA (35 CPS) - PRU 7057-7007
35 CPS LETTER QUALITY PRINTER - PRU 7057-7007

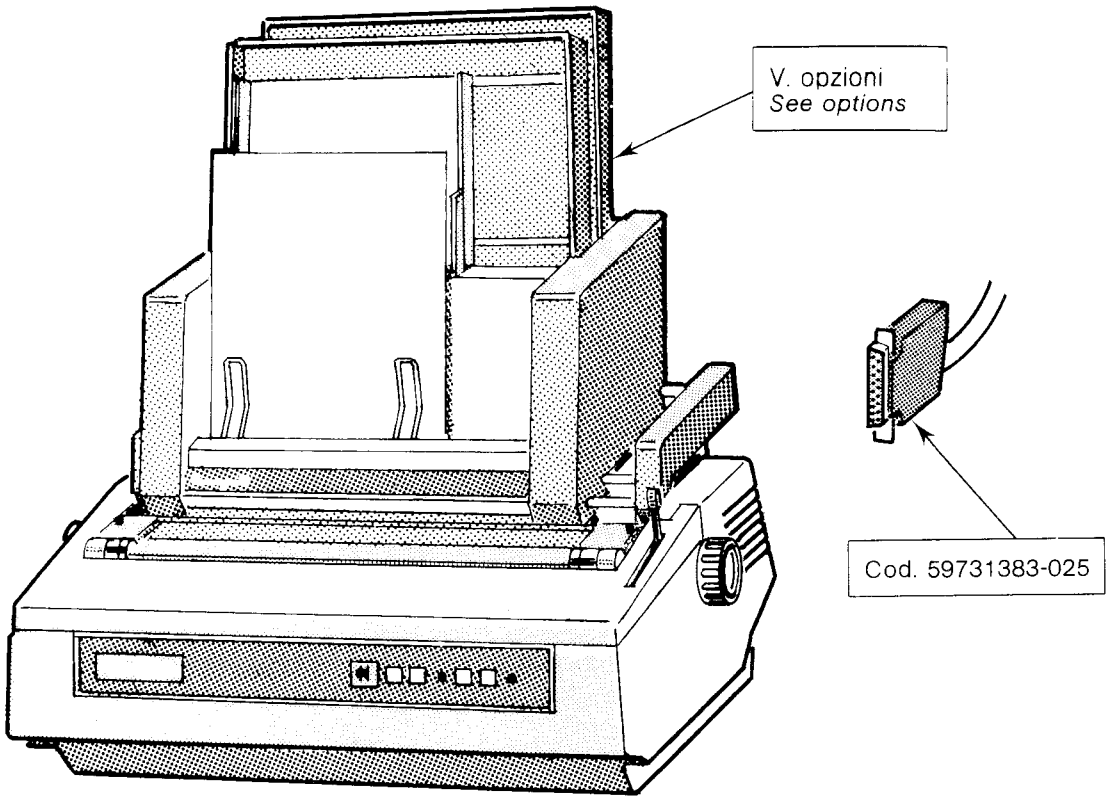

OPZIONI - OPTIONS

TRASCINAMENTO A TRATTORI *FORMS TRACTOR*	Cod. PRF 9616
ALIMENTATORE A MODULI SINGOLI DOPPIO CASSETTO *DUAL TRAY SHEET FEEDER*	Cod. PRF 1005
ADATTATORE PER PRF 1005 *PRF 1005 ADAPTER*	Cod. PRF 0006
INSONORIZZANTE *SOUNDPROOFING*	Cod. M 3520
COPERTURA INSONORIZZANTE PER PRF 1005 *SOUNDPROOFING COVER FOR PRF 1005*	Cod. M 3521

VIDEO VIP 72XX

VIP 72XX WORKSTATION

VIP	Frequenza Frequency	Interfaccia Interface	Tastiera Keyboard
7251	50 Hz	422 Asy	U.S.
7201	60 Hz	422 Asy	U.S.

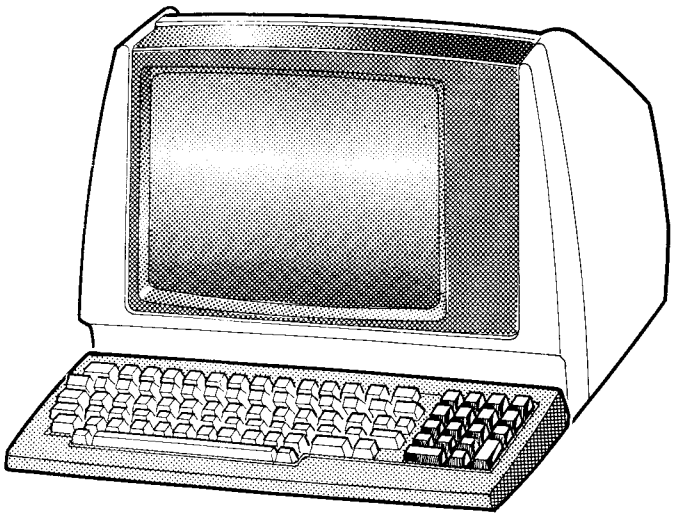

VIDEO VIP 73XX

VIP 73XX WORKSTATION

VIP	Frequenza Frequency	Interfaccia Interface	Tastiera Keyboard
7301	60 Hz	422 Asy	U.S.
7303	60 Hz	422 Asy	W.P.
7305	60 Hz	422 Asy	Multifunction
7307	60 Hz	422 Asy	D.E.F.
7351	50 Hz	422 Asy	U.S.
7353	50 Hz	422 Asy	W.P.
7355	50 Hz	422 Asy	Multifunction
7357	50 Hz	422 Asy	D.E.F.

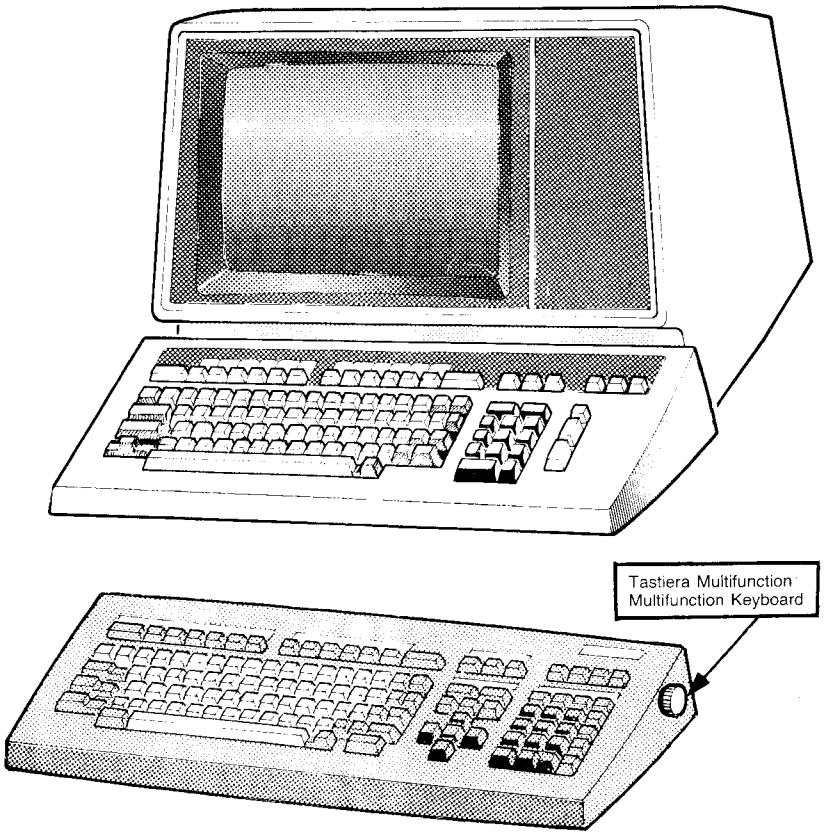

VIDEO VIP 78XX
VIP 78XX WORKSTATION

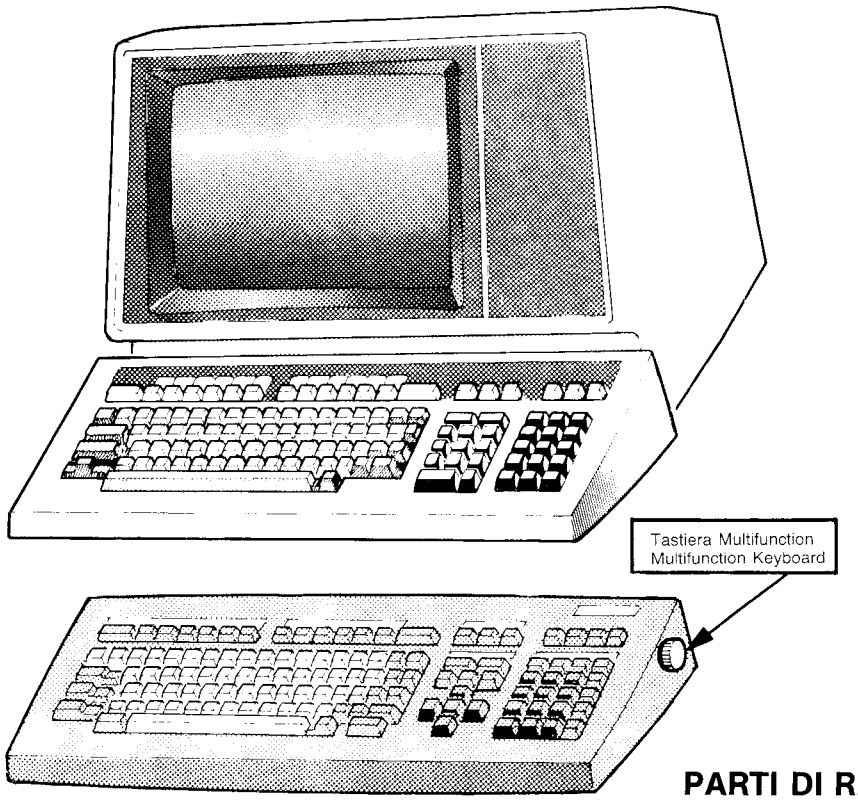

VIP	Frequenza Frequency	Interfaccia Interface	Tastiera Keyboard
7801*	60 Hz	232 Asy	U.S.
7804*	60 Hz	232 Sync.	U.S.
7813	60 Hz	232 Asy	Multifunction
7814	60 Hz	232 Sync.	U.S.
7823	60 Hz	422 Asy	Multifunction
7851*	50 Hz	232 Asy	U.S.
7854*	50 Hz	232 Sync.	U.S.
7863	50 Hz	232 Asy	Multifunction
7873	50 Hz	422 Asy	Multifunction
7874	50 Hz	232 Sync.	U.S.

* non installabile dal cliente
* not customer installable

PARTI DI RICAMBIO UNITÀ VIDEO
WORKSTATION REPLACEABLE PARTS

UNITA VIDEO WORKSTATION	MODULO LOGICO LOGIC UNIT	VIDEO VIDEO	ALIMENTATORE POWER SUPPLY	TASTIERA KEYBOARD
VIP 7201		03850112-102		03850112-201 (U.S.)
VIP 7251		03850112-162		03850112-201 (U.S.)
VIP 7301	78114578-190 BCRUO11A	78114578-231 BTRM726A	BPWRO60C	78114578-195 BKBDUSSD (U.S.)
VIP 7303	78114578-190 BCRUO11A	78114578-231 BTRM726A	BPWRO60C	78114578-232 BKBDITWA (W.P.)
VIP 7305	78114578-190 BCRUO11A	78114578-231 BTRM726A	BPWRO60C	
VIP 7307	78114578-190 BCRUO11A	78114578-231 BTRM726A	BPWRO60C	78114578-196 BKBDUSDA (D.E.F.)
VIP 7351	78114578-190 BCRUO11A	78114578-231 BTRM725A	78114578-193 BPWROS1A	78114578-195 BKBDUSSD (U.S.)
VIP 7353	78114578-190 BCRUO11A	78114578-231 BTRM725A	78114578-193 BPWROS1A	78114578-232 BKBDITWA (W.P.)
VIP 7355	78114578-190 BCRUO11A	78114578-190 BTRM725A	78114578-193 BPWRO51A	
VIP 7357	78114578-190 BCRUO11A	78114578-231 BTRM725A	78114578-193 BPWRO51A	78114578-196 BKBDUSDA (D.E.F.)
VIP 7813	BCRUO46A	78114578-231 BTRM726A	BPWRO60C	BKBDMF1A (Multif.)
VIP 7814	BCRUO42A	78114578-231 BTRM726A	BPWRO60C	78114578-267 BKBDUS8A (U.S.)
VIP 7823	BCRUO46A	78114578-231 BTRM726A	BPWRO60C	BKBDMF1A (Multif.)
VIP 7863	BCRUO45A	78114578-231 BTRM725A	78114578-193 BPWRQ51A	
VIP 7873	BCRUO46A	78114578-231 BTRM725A	78114578-193 BPWRO51A	
VIP 7874	BCRUO43A	78114578-231 BTRM725A	78114578-193 BPWRO51A	78114578-267 BKBDUS8A (U.S.)

CAVI UNITÀ PERIFERICHE
TERMINALS CABLES

PER - FOR	COD. - CODE
VIP 72XX VIP 73XX VIP 78XX TTU 1710 TTU 1730 TTU 1732 TTU 1734 TTU 1738	60146685-010 (3 m - 10 ft) (60146685-025 (7,5 m - 25 ft) 60146685-050 (15 m - 50 ft)
PRU 7057/7007 PRU 7056/7006 TTU 1126	59731383-025
TTU 1734 TTU 1126	78117848-001 (Cavo A.C.) (A.C. Cable)

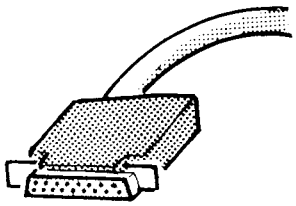

Cod. 59731383-025

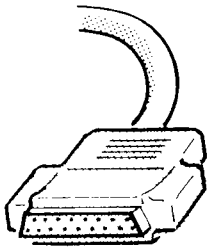

Cod. 60146685-010 (3m - 10ft)
60146685-025 (7,5m - 25ft)
60146685-050 (15m - 50ft)

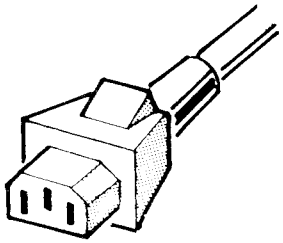

Cod. 78117848-001

CAVI DI PROLUNGA
EXTENSION CABLE

LUNGH. - LENGTH	COD. - CODE
mt 15 - 50 ft	VCW 2605
mt 30 - 100 ft	VCW 2606
mt 45 - 150 ft	VCW 2606/045
mt 60 - 200 ft	VCW 2607
mt 90 - 300 ft	VCW 2607-090
mt 120 - 400 ft	VCW 2607-120
* mt 150 - 1500 ft	VCW 2608
* mt 300 - 1000 ft	VCW 2609
* mt 600 - 200 ft	VCW 2610

* non cablati
* not soldered

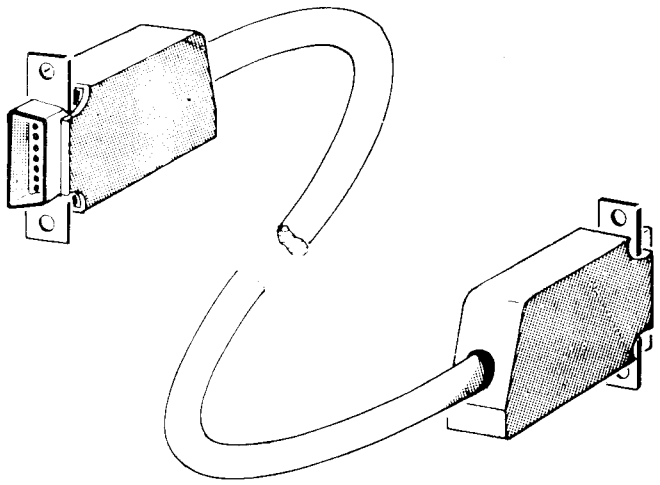

Honeywell

Honeywell Information Systems Italia

MICROSYSTEM 6/20
NORME DI PREINSTALLAZIONE

71011756 - 001

MAGGIO 1984

COPYRIGHT © 1984, HONEYWELL INFORMATION SYSTEMS ITALIA

Direzione Assistenza Clienti - Via Nuvolone, 44 20156 Milano
Stampato in Italia
Tutti i diritti riservati

Customer Services Division - Via Nuvolone, 44 20156 Milan (Italy)
Printed in Italy
All Rights Reserved

REGISTRAZIONE DELLE REVISIONI
RECORD OF REVISIONS

Data Date	N. Modifica Change N.	Note/Pagine Aggiornate Notes/Pages Affected	Firma Signature
REV./0 5/84		1ª Edizione (71011756-001)	

PREFAZIONE

Questa guida si propone di aiutare a pianificare e preparare l'ambiente di lavoro per l'arrivo del microSystem 6/20 della Honeywell e deve essere letta da chiunque sia interessato all'installazione del sistema.

INDICE

	Pagina
Introduzione	1
Descrizione del sistema	2
Scelta del locale	4
Schema di pianificazione dell'ufficio	5
Suggerimenti	6
Supporti di memorizzazione	6
Disposizione dell'ufficio	6
Pulizia	6
Limiti per temperatura e umidità	6
Elettricità statica	7
Illuminazione confortevole	7
Alimentazione elettrica	7
Acquisto dei materiali	8
Consegna del sistema	9
Documentazione del sistema	10
Pianificazione della lista di controllo	11
Specifiche per l'alimentazione	12
Glossario	13

INTRODUZIONE

Prima di ricevere il sistema, è importante prendere le necessarie precauzioni per assicurarsi che esso venga collocato in un ambiente confortevole in cui può essere usato efficientemente. Questa guida fornisce tutte le informazioni necessarie a preparare l'ambiente di lavoro per l'arrivo del sistema e la fase d'installazione che segue:

- 'Descrizione del sistema' fornisce le informazioni sulle dimensioni e i pesi, la lunghezza dei cavi di alimentazione e dei cavi d'interfaccia.

- 'Scelta del locale' indica quali sono i fattori da tenere in considerazione quando si sceglie un locale per il sistema.

- 'Schema di pianificazione dell'ufficio' aiuta a preparare l'ambiente per la fase d'installazione.

- 'Suggerimenti' indica quali sono i preparativi da fare per ricevere il nuovo sistema.

- 'Documentazione del sistema' descrive la documentazione disponibile.

- 'Pianificazione della lista di controllo' aiuta ad individuare le varie attività di preinstallazione.

- 'Specifiche per l'alimentazione' contiene le informazioni per l'elettricista.

- 'Glossario' definisce i termini usati in questa guida che possono essere sconosciuti all'utente.

NOTA

E' importante conoscere la data di consegna del sistema in modo da sapere quanto tempo si ha a disposizione per preparare l'ufficio. Questo permette di stabilire un piano di lavoro, ed essere pronti il giorno in cui il sistema arriva.

DESCRIZIONE DEL SISTEMA

Prima di decidere dove collocare il sistema, si devono conoscere le dimensioni ed i pesi di ogni sua componente e la lunghezza dei cavi d'alimentazione e d'interfaccia. La seguente tabella fornisce un elenco di queste informazioni.

Componenti	Peso (Kg)	Dimensioni L P H (mm)	Lunghezza cavi di interfaccia (m)	Lunghezza cavi di alimentazione (m)
Unità centrale	163	727 737 762		3,0
Terminale VIP7251	11	420 560 320	1 x 7,6	2,0
Terminale VIP73XX	19	490 700 762	1 x 7,6	2,0
Stampante TTU1710	9,5	415 330 175	1 x 7,6	3,0
Stampante TTU1730	12	522 330 175	1 x 7,6	3,0
Stampante TTU1732	12	522 320 166	1 x 7,6	3,0
Stampante TTU1738	18	560 410 210	1 x 7,6	3,0
Stampante TTU1126	28	590 520 190	1 x 0,3 1 x 7,6	2,0
Stampante PRU7056	21	635 495 190	1 x 0,3 1 x 7,6	2,0
Stampante PRU7057	21	635 495 190	1 x 0,3 1 x 7,6	2,0

Componenti	Potenza Impiegata (VA)	Calore Dissipato (Cal/h)
Unità centrale	850	600
Terminale VIP7251	190	164
Terminale VIP73XX	180	120
Stampante TTU1710	70	60
Stampante TTU1730	70	60
Stampante TTU1732	110	90
Stampante TTU1738	160	120
Stampante TTU1156	230	175
Stampante PRU7056	240	175
Stampante PRU7057	240	175

Se si vogliono disporre le periferiche con interfaccia RS 422 ad una distanza dall'unità centrale, maggiore di quella consentita dai cavi standard, si devono usare dei cavi d'interfaccia aggiuntivi.

La seguente tabella elenca i cavi aggiuntivi disponibili.

Lunghezza	cavi	
Metri		
15	60	150
30	90	300
45	120	600

Se si usano cavi d'interfaccia di lunghezza superiore ai 150 metri , questi vengono forniti senza intestaggio cablato. E' compito del Cliente procedere al cablaggio secondo lo schema di seguito riportato. Ed inoltre tutti i cavi devono essere posati prima della consegna del sistema. Dopo la posa, devono essere contrassegnati con cura (per esempio, A, B, C, ecc.), a ciascun capo, in modo da sapere come fare successivamente i collegamenti tra il sistema e le periferiche al momento dell'installazione.

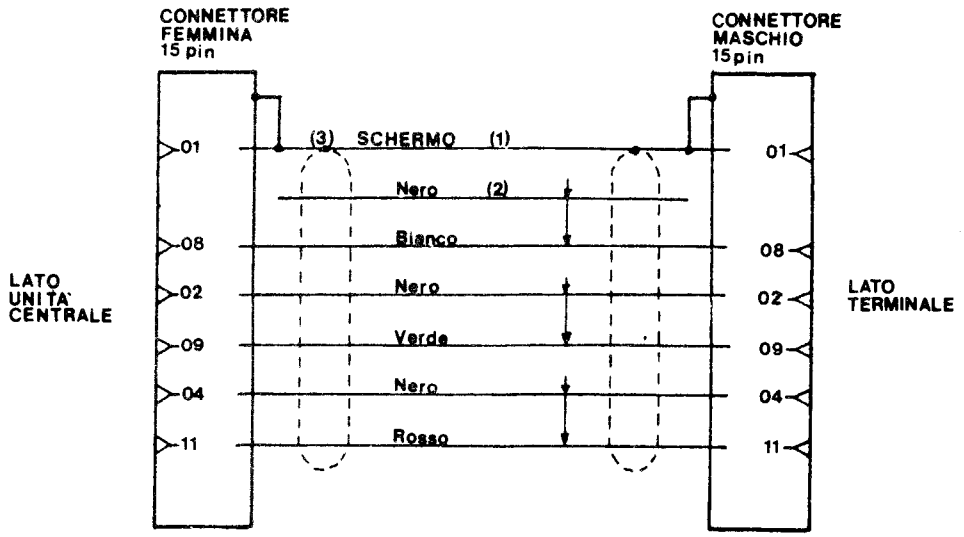

(1) Lo schermo va connesso da ambo i lati.
(2) Questo filo rimane inutilizzato. Tagliare prima del connettore.
(3) Il collegamento tra pin 1 e la carcassa avviene meccanicamente.

SCELTA DEL LOCALE

La scelta sulla disposizione del sistema deve essere fatta prima della consegna dello stesso: ciò garantirà il minimo livello di disturbo, nell'ambiente d'ufficio, quando verrà effettuata la consegna.

Dal momento che il sistema è composto da singoli componenti (vale a dire, un'unità centrale, terminali e stampanti) non è necessario scegliere un singolo locale. La console, per esempio, cioè il terminale usato dall'operatore che ha il compito di controllare il funzionamento del sistema, deve essere posto vicino all'unità centrale, ma gli altri terminali e le stampanti possono essere disposti in qualsiasi luogo in cui possano essere usate efficacemente e convenientemente.

Lo spazio necessario per ogni unità è determinato da:

- Dimensioni
- Tipo di utilizzo

Tutte le unità devono avere spazio sufficiente di fronte alle griglie d'areazione, per permettere il loro raffreddamento. L'unità centrale deve avere spazio sufficiente per permettere ad un operatore il libero accesso al suo pannello operativo.

Inoltre va considerato uno spazio di circa 50 / 90 cm. dalla parte posteriore dell'unità centrale alla parete più vicina onde permettere la circolazione dell'aria di raffreddamento all'interno dell'unità centrale stessa.

I terminali devono avere spazio sufficiente per permettere a chi li usa di sedersi e di lavorare comodamente.

Le stampanti devono avere spazio sufficiente di fronte a loro, per permettere di cambiare facilmente la carta ed il nastro e sufficiente spazio sul retro per sistemare la carta.

Tutte le unità sono meglio collocate se lontane da porte e da altre zone con intenso passaggio di persone. Ciò evita i danni che possono essere causati da chi urta accidentalmente contro di esse. Infine, è importante ricordare quali cavi di interfaccia sono stati posati da ogni terminale da ogni stampante verso l'unità centrale. Possibilmente è bene evitare di posare i cavi di interfaccia lungo corridoi, vicino a porte, ecc.

SCHEMA DI PIANIFICAZIONE DELL'UFFICIO

Una volta scelto l'ambiente in cui collocare il sistema, si deve compilare uno schema di pianificazione dell'ufficio così da poterlo installare facilmente e rapidamente quando questo verrà consegnato. Questo schema di pianificazione dell'ufficio dovrebbe indicare:

- Dove si intende collocare l'unità centrale e le periferiche.
- I percorsi che saranno seguiti dai cavi di collegamento.
- Dove si devono usare cavi di interfaccia aggiuntivi.
- Se sono necessari adattatori e/o modem.

Segue un modello di pianificazione dell'ufficio.

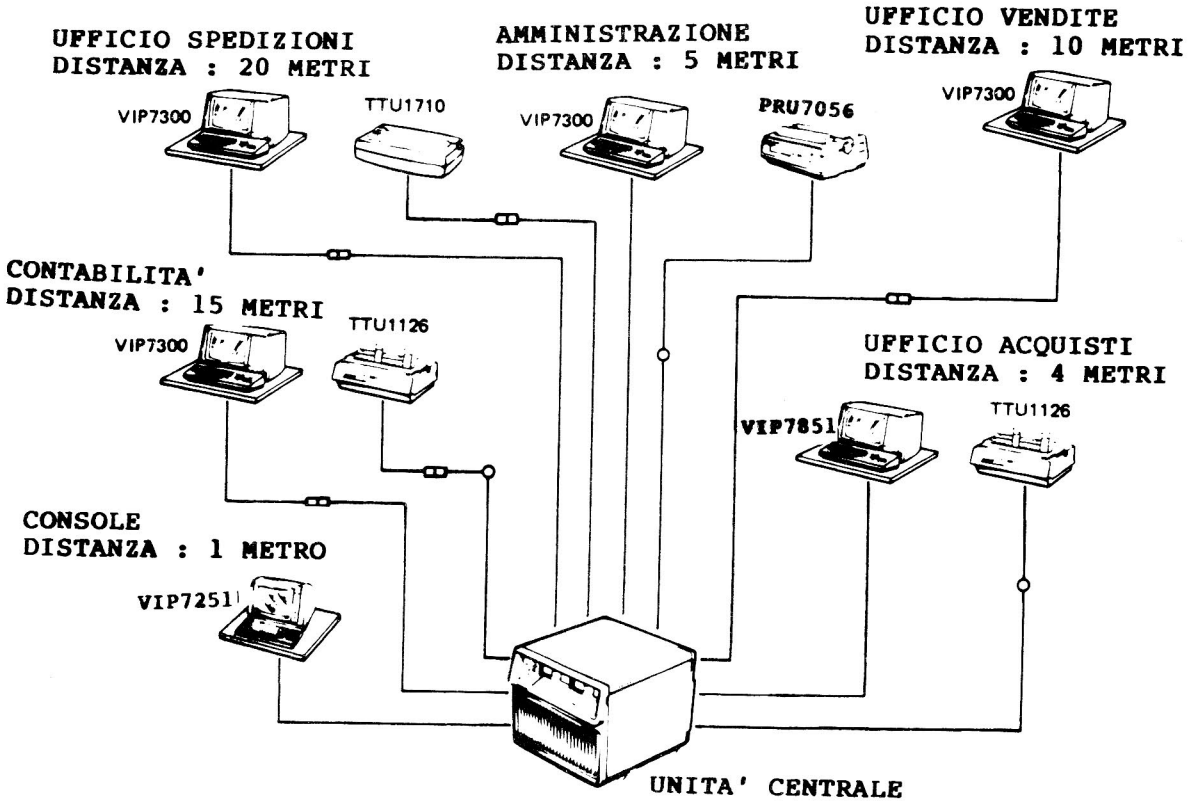

—o— E' NECESSARIO UN ADATTATATORE

—▭— E' NECESSARIO UN CAVO AGGIUNTIVO

SUGGERIMENTI

Dopo aver deciso in quale ambiente collocare il sistema, si dovrebbero iniziare i preparativi per il suo arrivo. I seguenti suggerimenti dovrebbero aiutare a preparare l'ambiente per l'arrivo del sistema.

SUPPORTI DI MEMORIZZAZIONE

Deve essere previsto un luogo all'interno o vicino alla zona di lavoro, per depositare i dischi a cartuccia, i dischetti, le scorte di carta e gli altri accessori della stampante. Le cartucce, i dischetti e la carta per la stampante devono essere conservati in scatole o cassetti senza polvere e lontani da caldo, freddo e umidità.

Le cartucce e i dischetti devono essere tenuti lontani da telefoni, televisori e da ogni altro apparecchio che può generare campi elettromagnetici.

DISPOSIZIONE DELL'UFFICIO

E' importante controllare la disposizione dell'ufficio in modo che il sistema possa funzionare correttamente. Per evitare inconvenienti, è bene osservare le seguenti raccomandazioni.

Pulizia

La polvere può causare danni al sistema. Per evitare qualsiasi inconveniente, è consigliabile seguire queste istruzioni:

- Controllare che l'ufficio venga pulito giornalmente.
- Chiedere che venga usato un aspirapolvere, in modo da togliere la polvere e non solamente spostarla su altre superfici.
- Evitare di usare la moquette nella stanza in cui è collocato il sistema.

Limiti per temperatura e umidità

Limiti	Temperatura	Umidità
Massimo	10° C - 38° C	10% - 90%
Consigliato	19° C - 25° C	45% - 55%

I limiti consigliati tengono in considerazione anche il 'confort' del personale.

Elettricità statica

L'elettricità statica è essenzialmente causata da una bassa percentuale di umidità relativa (meno del 40%), e all'uso di moquette e di materiali sintetici nell'ufficio. Oltre ad essere fastidiosa per il personale, l'elettricità statica può causare danni al sistema ed anche la perdita dei dati. E' importante adottare le seguenti precauzioni:

1. Mantenere l'umidità relativa superiore al 45%.
2. Per l'arredamento dell'ufficio usare materiale antistatico.
3. La moquette, ove posata, deve essere di tipo conduttivo.

Si deve ricordare che l'elettricità statica può essere portata in una stanza da persone e da oggetti che provengono da una stanza senza protezione antistatica. Un tappeto antistatico dovrebbe essere posto all'ingresso dell'ufficio nel quale è collocata l'unità centrale. Il tappeto va collegato a terra.

Luce confortevole

I raggi diretti del sole provocano un riverbero sullo schermo del terminale e disturbano l'operatore. Tendaggi, persiane o vetri colorati alle finestre aiutano a prevenire questo inconveniente.

ALIMENTAZIONE ELETTRICA

Controllare che la fornitura ENEL dell'ufficio abbia sufficiente disponibilità di potenza.

Riferirsi per i dettagli al capitolo "SPECIFICHE PER L'ALIMENTAZIONE".

ACQUISTO DEI MATERIALI

Prima dell'arrivo del sistema, si devono ordinare:

- Dischetti (5-1/4 pollici, doppia faccia/doppia densità, 96 tracce per pollice).
- Cartucce (8 pollici).
- Carta per la stampante (almeno tre scatole).
- Nastri di ricambio per la stampante (uno viene fornito con ogni stampante).
- Bussole di ricambio per le stampanti di qualità (una viene fornita per ogni stampante).

I materiali possono essere ordinati presso l'ufficio della Honeywell più vicino o presso il rivenditore dal quale è stato comprato il sistema. E' consigliabile tenere a disposizione un certo numero di nastri e di bussole di ricambio per la stampante. L'esatto numero di ricambi dipende dal carico di lavoro della stampante. Si dovrebbero mantenere ordinazioni regolari con la Honeywell in modo che non si vada mai sotto scorta.

CONSEGNA DEL SISTEMA

Il sistema verrà consegnato in diverse scatole. Il numero delle scatole dipende dal numero di periferiche che si sono ordinate. Si deve verificare che le scatole non siano danneggiate. Se si sospetta o se è visibile un danno, occorre riportarle alla succursale locale della Honeywell o al rivenditore dal quale è stato ordinato il sistema.

La scatola più grossa che arriva è contrassegnata nel seguente modo:

APRIRE PER PRIMA
ISTRUZIONI DI INSTALLAZIONE ALL'INTERNO

Questa scatola che contiene l'unità centrale del sistema, deve essere collocata in una zona vicino al locale di destinazione, poichè è molto pesante (minimo: 122 kg / massimo: 163 kg). Prima di iniziare a disimballare l'unità centrale bisogna assicurarsi che vi siano almeno 2 metri di spazio di fronte alla scatola.

In condizioni normali, chiunque in ufficio è in grado di installare il sistema usando le "guide di installazione" allegate al sistema stesso.

La pianificazione fatta in precedenza renderà il lavoro più facile. Prima dell'arrivo del sistema bisogna:

- Procurarsi un cacciavite.
- Disporre i mobili dell'ufficio nel modo desiderato, in modo che si possa disimballare immediatamente il sistema.
- Tenere due persone disponibili per disimballare il sistema.

ATTENZIONE

Al momento della consegna del sistema, è bene accertarsi che tutte le scatole contrassegnate con "CARTUCCE" o "DISCHETTI" siano tenute lontane dai radiatori per evitare di danneggiare il contenuto.

DOCUMENTAZIONE DEL SISTEMA

La scatola contenente l'unità centrale contiene al suo interno un certo numero di raccoglitori con la documentazione necessaria ad installare, a far funzionare e a fare la manutenzione del sistema.

La seguente lista elenca tutta la documentazione disponibile per l'installazione e il funzionamento del sistema.

- Guida di installazione del sistema
- Guida di installazione del terminale VIP7300
- Guida di installazione della stampante TTU1126
- Guida di installazione della stampante TTU1710/1730
- Guida di installazione della stampante TTU1732
- Guida di installazione della stampante TTU1734
- Guida di installazione della stampante TTU1738
- Guida di installazione della stampante PRU7007/7057
- Guida di installazione della stampante PRU7006/7056
- Guida operativa del sistema
- Guida operativa del terminale VIP7300
- Guida operativa della stampante TTU1126
- Guida operativa della stampante TTU1710/1730
- Guida operativa della stampante TTU1732
- Guida operativa della stampante TTU1734
- Guida operativa della stampante TTU1738
- Guida operativa della stampante PRU7007/7057
- Guida operativa della stampante PRU7006/7056
- Guida di diagnosi del sistema
- Catalogo illustrato delle parti di ricambio

Non si riceveranno necessariamente tutte queste guide, ma solo quelle specifiche del sistema ordinato.

PIANIFICAZIONE DELLA LISTA DI CONTROLLO

La seguente lista di controllo è una guida per catalogare e controllare i passi che si dovrebbero fare prima della consegna e dell'installazione del sistema.

Dapprima esaminare la lista di controllo e porre un simbolo nella colonna del 'NO' per ogni attività che non è necessaria all'installazione. Porre un simbolo nella colonna del 'SI' per ogni attività che deve essere eseguita. Se si devono eseguire tutti i passi richiesti, porre un simbolo nella colonna 'COMPLETO'.

Pianificazione delle attività	Richiesta SI	Richiesta NO	Completo
Scegliere dei locali confortevoli per l'unità centrale, i terminali e le stampanti			
Preparare lo schema di pianificazione dell'ufficio			
Disporre i mobili dell'ufficio per preparare l'ambiente alla disposizione del nuovo sistema			
Scegliere il luogo di deposito dei supporti del sistema			
Controllare l'ambiente d'ufficio Prevedere una presa di corrente alternata per ogni componente del sistema			
Se servono, predisporre nuove prese di corrente alternata			
Acquisto materiali: - Dischetti - Cartucce - Carta per la stampante			
- Nastri - Bussole			
Fare installare le linee di comunicazione (modem e telefoni)			
Scegliere la disposizione e i tipi di modem e telefoni (se servono)			
Stendere i cavi di interfaccia aggiuntivi, se presenti.			

SPECIFICHE PER L'ALIMENTAZIONE

Se si lavora in un edificio moderno, probabilmente si avranno uscite di alimentazione adeguate. In ogni caso bisognerebbe fare una verifica con l'elettricista, per assicurarsi di avere le risorse elettriche necessarie.

Il sistema richiede un'alimentazione di 220v +10%-15% e una frequenza di 50 Hz (+/- 0,5 Hz).

L'impianto di terra si deve prevedere in conformità alle leggi locali, e deve essere minore o ugale a 20 ohm. E' bene che l'unità centrale e tutte le periferiche abbiano lo stesso punto di origine della terra, preferibilmente da un "quadretto di distribuzione" da cui distribuire anche l'alimentazione.

Tutte le unità sono fornite con un cavo di alimentazione di lunghezza utile 3 mt circa terminante con spina SCHUKO da 15A. Prevedere quindi prese adatte e compatibili con le spine.

Può anche essere necessario un adattatore di interfaccia, poichè alcune periferiche sono incompatibili con il modulo di controllo del terminale. Queste sono:

PRU7056/7057
TTU1126
VIP7851/2

Anche l'adattatore ha una spina di tipo SCHUKO da 15A.

La tabella di pagina 2 fornisce le informazioni sull'impianto elettrico del sistema.

GLOSSARIO

Cartuccia	Tipo di disco contenuto in un involucro protettivo.
Dati	Termine generico usato per indicare tutti i fatti, le parole, le istruzioni, i numeri, i caratteri alfabetici e simbolici che possono essere elaborati da un calcolatore.
Disco	Supporto magnetico che memorizza i dati sulla superfice di uno o più dischi rotanti.
Dischetto	Supporto flessibile sul quale possono essere memorizzati i dati.
Hardware	Apparecchiatura fisica; per esempio: dispositivi meccanici, elettrici, ecc.
Modem	Un adattatore che permette al sistema di comunicare con un sistema remoto tramite le linee telefoniche.
Periferica	Ogni apparecchiatura diversa dall'unità centrale, usata in combinazione o unitamente a quell'unità.
Terminale	Consta di un'unità video e di una tastiera, ed è uno dei mezzi di comunicazione fra sistema ed l'operatore.
Software	Insieme delle istruzioni che guidano le operazioni del calcolatore.
Tastiera	Parte del terminale che permette l'introduzione dei dati tramite i tasti.
Unità centrale	Parte di un calcolatore che comprende i circuiti che controllano la interpretazione e l'esecuzione dei dati.
Unità video	Parte del terminale che contiene lo schermo.